Viabizzuno

progettiamo la luce

istruzioni di montaggio
installing instructions
Gebrauchsanweisung
instructions de montage
instrucciones de montaje

unaghi

GDR-070217-33102-3

Available from Cirrus Lighting · sales@cirruslighting.co.uk · 020 7193 2175

IT **Viabizzuno si riserva il diritto di apportare ai propri modelli, senza nessun preavviso, qualsiasi modifica ritenga opportuna. le nostre idee e i nostri apparecchi sono depositati e coperti da brevetti internazionali. uomo avvisato, mezzo salvato.**

EN **Viabizzuno reserves the right to introduce any changes to its own models, without prior notice. our ideas and our lighting fittings are registered and covered by international patents. forewarned is forearmed.**

DE **Viabizzuno bahält sich das Recht vor jederzeit und ohne Ankündigung die technischen Daten der im Katalog abgebildetem Produkte zu ändern. unsere Ideen und unsere Beleuchtungskörper sind eingetragt und international patentiert. wer gewarnt ist, ist halb gerettet.**

FR **Viabizzuno se réserve le droit d'apporter une quelconque modification aux produits sans préavis. nos ideés et nos corps d'illumination sont déposés et couverts de brevets internationales. un homme averti en vaut deux.**

ES **Viabizzuno se reserva el derecho de aportar a sus modelos, sin ningùn preavviso, cualquier modificación que considere oportuna. nuestros diseños y nuestros aparatos están todos provistos y cubiertos por patentes internacionales. el que avisa no es traidor.**

IT garanzia
EN warranty
DE garantie
FR garantie
ES garantía

IT la presente garanzia è valida 24 mesi se timbrata e datata dal rivenditore autorizzato Viabizzuno. il periodo di garanzia è di 2 anni a partire dalla data della timbratura e decade in caso di uso improprio, manomissione o cancellatura della data, perdita o illeggibilità del presente libretto di istruzioni.

EN the warranty covers 24 months if stamped and dated by the authorised Viabizzuno dealer.
the 24 months warranty shall no apply in case of wrong use, altered or deleted date, or if this instructions booklet gets lost or becomes unreadable.

DE Die Garantie gilt 24 Monate nur, wenn sie von dem zugelassenen Verkäufer Viabizzuno gestempelt wird. Die Garantie gilt 2 Jahr seit dem Stempeldatum und verfällt bei unberechtigten Gebrauch, Manipulation des Datums, Verlust oder Unlesbarkeit von den Gebrauchsanweisungen.

FR la durée de la garantie est de 24 mois si elle estmarquée par le distributer autorisé Viabizzuno. la garantie est valable 2 ans depuis le jour où elle a été marquée et échoit en cas d'usage impropre, alteration ou effacement de la date, e si le carnet d'instructions est perdu ou est indéchiffrable.

ES esta garantìa es valida por 24 meses sòlo si està datada y sellada por el revendedor autorizado Viabizzuno. el período de garantía es de 2 años a partir de la fecha del sello, y decae en caso de empleo impropio, alteración o borrado de la fecha, pérdida o ilegibilidad del presente manual de instrucciones.

Available from Cirrus Lighting · sales@cirruslighting.co.uk · 020 7193 2175

IT **AVVERTENZE:** all'atto dell'installazione, ed ogni volta che si interviene sulla lampada, assicurarsi che sia stata tolta la tensione di alimentazione. le operazioni di installazione e collegamento alla rete elettrica devono essere effettuate esclusivamente da personale qualificato.

EN **WARNING:** when installing fixture and during upkeeping make sure that the mains voltage is off. the installation and connection operations to power mains should be done by skilled personnel only.

DE **HINWEISE:** Während der Installation und bei allen nachfolgenden Arbeiten auf der Lampe sollte sichergestellt werden, daß die Versorgungsspannung vorher abgenommen wurde. Die Arbeiten zur Installation und zum Anschluss an das Stromnetz sind von Fachpersonal durchzuführen.

FR **AVVERTISSEMENTS:** lors de l'installation et à chaque fois que l'on fait un entretien sur la lampe, s'assurer que la tension d'alimentation ait été coupée. les opérations d'installation et de branchement au réseau électrique doivent être effectuées par un personnel qualifié.

ES **ADVERTENCIA:** durante la instalación, y cada ve que se interviene sobre la lámpara, asegurarse que la alimentación haya sido desconectada. las operaciones de instalación y conexión a la red eléctrica tienen que ser efectuadas exclusivamente por personal cualificado.

IT **ATTENZIONE:** la sicurezza dell'apparecchio è garantita solo rispettando queste istruzioni sia in fase di installazione che di impiego.

EN **WARNING:** fitting safety is only guaranteed if the following instructionsare strictly observed both during installation and use.

DE **ACHTUNG:** Für die Sicherheit des Geräts kann nur dann die Garantie übernommen werden, wenn die in den vorliegenden Anweisungen enthaltenen Hinweise sowohl bei der Installation als auch beim Betrieb beachtet werden.

FR **ATTENTION:** la sécurité de l'appareil n'est assurée que lorsque les consignes portées sont respectées, tant lors de l'installation que durant l'utilisation de l'appareil.

ES **ATENCIÓN:** la seguridad del aparato está garantizada sólo si se respetan estas instrucciones durante la fase de instalación y de empleo.

Available from Cirrus Lighting · sales@cirruslighting.co.uk · 020 7193 2175

unaghi	24Vdc		IP68	CE
F6.219.01	vetro, led bianco glass, white led Glas, Weiße LED verre, led blanche cristal, led blanco	led 3000K 4000K 5000K	3x9,5W	677mm
F6.219.03	vetro, led bianco glass, white led Glas, Weiße LED verre, led blanche cristal, led blanco	led 3000K 4000K 5000K	3x14W	977mm
F6.219.05	vetro, led bianco glass, white led Glas, Weiße LED verre, led blanche cristal, led blanco	led 3000K 4000K 5000K	3x19W	1277mm
F6.219.07	vetro, led bianco glass, white led Glas, Weiße LED verre, led blanche cristal, led blanco	led 3000K 4000K 5000K	3x22W	1477mm

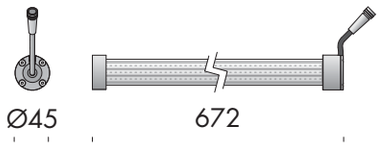

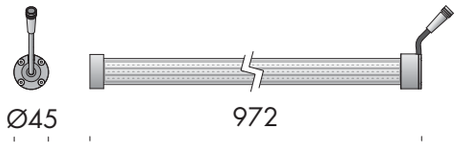

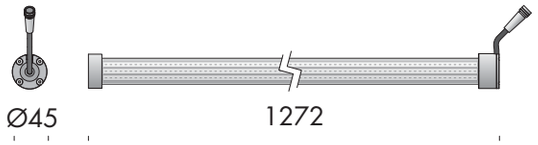

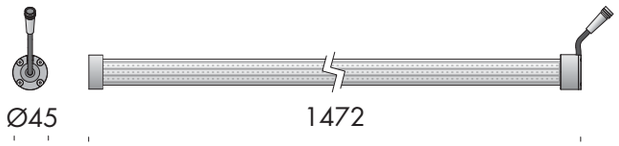

sistema di controllo escluso
control system excluded
ohne Steuersystem
système de contrôle exclu
sistema de control no incluido

IT **ATTENZIONE:** non guardare mai direttamente la sorgente luminosa senza copertura diffondente.

EN **ATTENZION:** never look straight at the light source without the diffusing cover.

DE **ACHTUNG:** Nie mit bloßem Auge direkt in die lichtquelle schauen ohne Diffuserabdeckung.

FR **ATTENTION:** ne jamais regarder directemetn la source lumineuse sans coverture répadante.

ES **ATTENCIÓN:** nunca mirar directamente la fuente luminiosa sin cubierta de diffusión.

IT **ATTENZIONE il led è un delicato componente elettronico** e per assicurargli una vita che rispecchi quella indicata nelle relative schede tecniche, è necessario avere alcune accortezze:
- i corpi illuminanti devono essere installati solo e esclusivamente a cantiere terminato;
- l'installazione non deve avvenire in un ambiente polveroso;
- devono essere connessi alla rete elettrica in assenza di tensione;

EN **CAUTION the led lamp is a delicate electronic component** and requires the following care to ensure that its life meets technical specifications:
- the light fittings must only be installed when construction yard work has been completed;
- do not install the led in a dusty environment;
- it must be connected to the mains circuit in the absence of voltage;

DE **ACHTUNG Leds sind empfindliche elektronische Bauteile.** Um die in den jeweiligen Datenblättern angegebene Standzeit zu erreichen, müssen einige Vorkehrungen getroffen werden:
- Die beleuchtungskörper dürfen erst und ausschließlich nach Abschluss der Bauarbeiten installiert werden;
- Die Installation darf nicht in staubiger Umgebung erfolgen;
- Der Anschluss an das Stromnetz muss bei abgeschalteter Spannung erfolgen;

FR **ATTENTION la led est un composant électronique délicat** et pour que sa durée de vie corresponde à celle indiquée dans les fiches techniques correspondantes, il est nécessaire de respecter un certain nombre de recommandations :
- les luminaires doivent être installés uniquement une fois le chantier terminé;
- l'installation ne doit pas s'effectuer dans un environnement poussiéreux;
- les spots doivent être branchés au secteur d'alimentation électrique en l'absence de tension;

ES **ATENCIÓN el led es un componente electrónico delicado**, y para asegurarse de que su vida útil corresponda con la indicada en las fichas técnicas correspondientes, es necesario tener en cuenta que:
- los cuerpos iluminante instalarse única y exclusivamente una vez terminada la obra;
- la instalación no se debe efectuar en ambientes cargados de polvo;
- se deben conectar a la red eléctrica con la corriente cortada;

Available from Cirrus Lighting · sales@cirruslighting.co.uk · 020 7193 2175

componenti led rgb. components rgb led. 24Vdc IP68 CE

F9.250.61 cavo con connettore femmina m12 4 poli 150mm
cable with female connection m12 4-pin 150mm
Kabel mit Buchsenverbinder m12 4-poliger 150mm
câble à connecteur femelle m12 4 pôles 150mm
cable con conector hembra m12 4 polos 150mm

F9.250.62 cavo con connettore m/f m12 4 poli 2000mm
cable with m/f connection m12 4-pin 2000mm
Kabel mit Verbinder m/f m12 4-poliger 2000mm
câble à connecteur m12 4 pôles 2000mm
cable con conector m12 4 polos 2000mm

F9.250.63 cavo con connettore m/f m12 4 poli 5000mm
cable with m/f connection m12 4-pin 5000mm
Kabel mit Verbinder m/f m12 4-poliger 5000mm
câble à connecteur m12 4 pôles 5000mm
cable con conector m12 4 polos 5000mm

F9.250.64 cavo con connettore m/f m12 4 poli 10000mm
cable with m/f connection m12 4-pin 10000mm
Kabel mit Verbinder m/f m12 4-poliger 10000mm
câble à connecteur m12 4 pôles 10000mm
cable con conector m12 4 polos 10000mm

accessori. accessories. CE

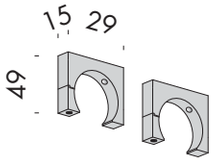

F9.219.81.1 coppia di supporto inox 316L
pair of 316L stainless steel supports
Trägerpaar Edelstahl 316L
paire de supports inox 316L
par de soporte inox 316L

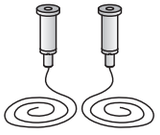

F9.219.83 tirante per sospensione
suspension tie-rod
Zuganker für Abhängung
tirant de suspension
tirante para suspensión

1.a

IT installazione a plafone
EN ceiling installation
DE Deckenmontage
FR installation au plafond
ES instalación en el techo

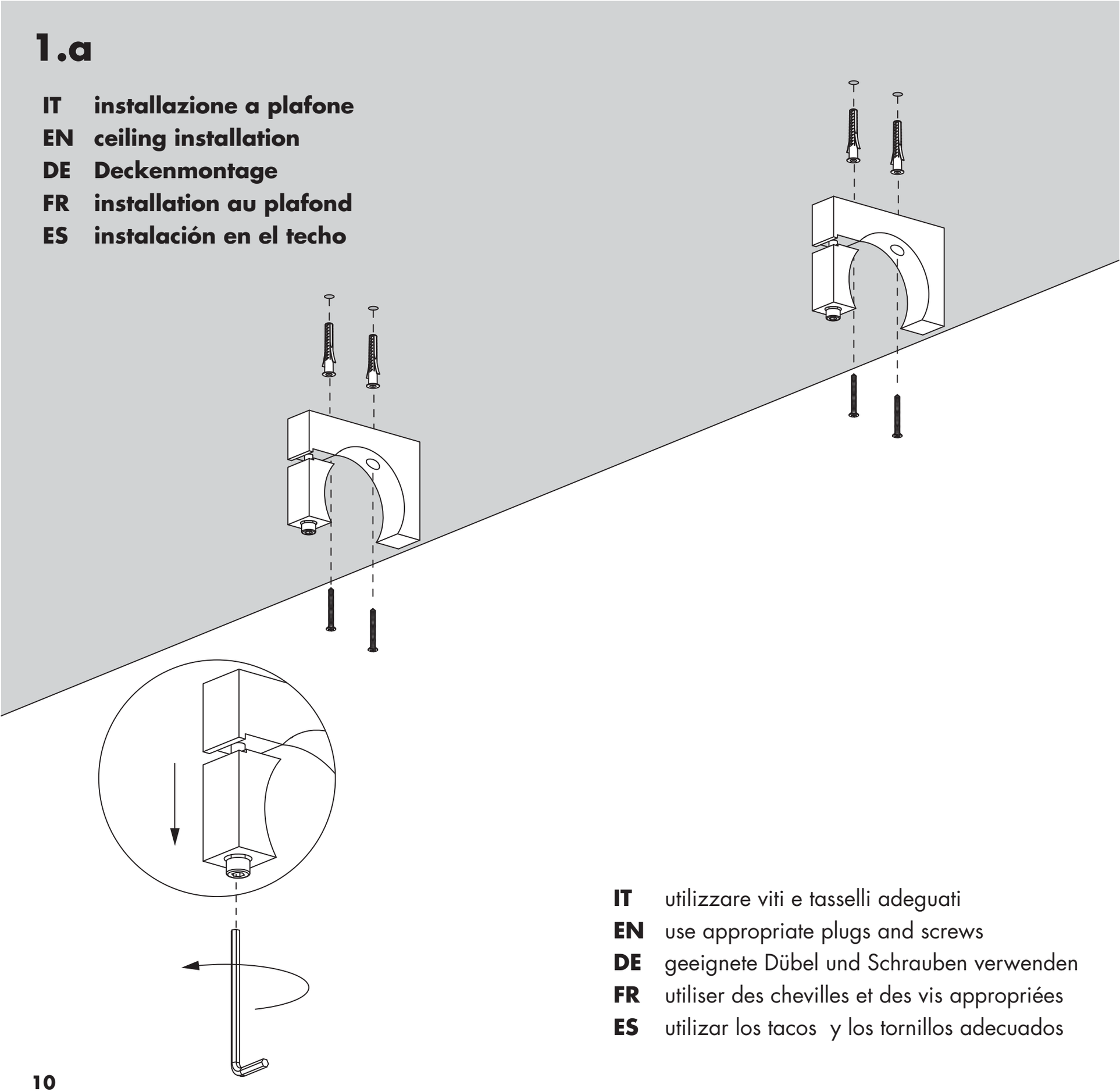

IT utilizzare viti e tasselli adeguati
EN use appropriate plugs and screws
DE geeignete Dübel und Schrauben verwenden
FR utiliser des chevilles et des vis appropriées
ES utilizar los tacos y los tornillos adecuados

2.a

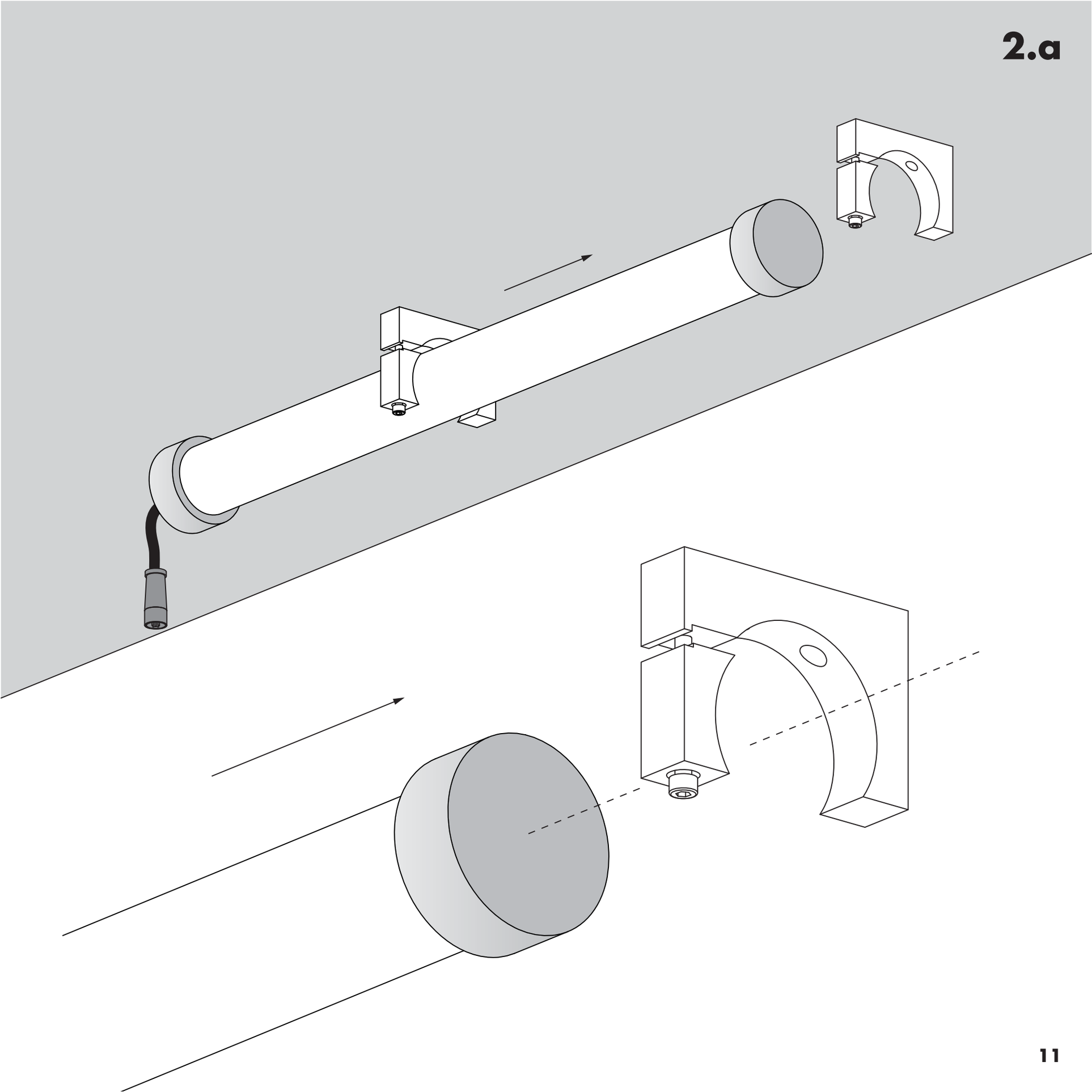

3.a

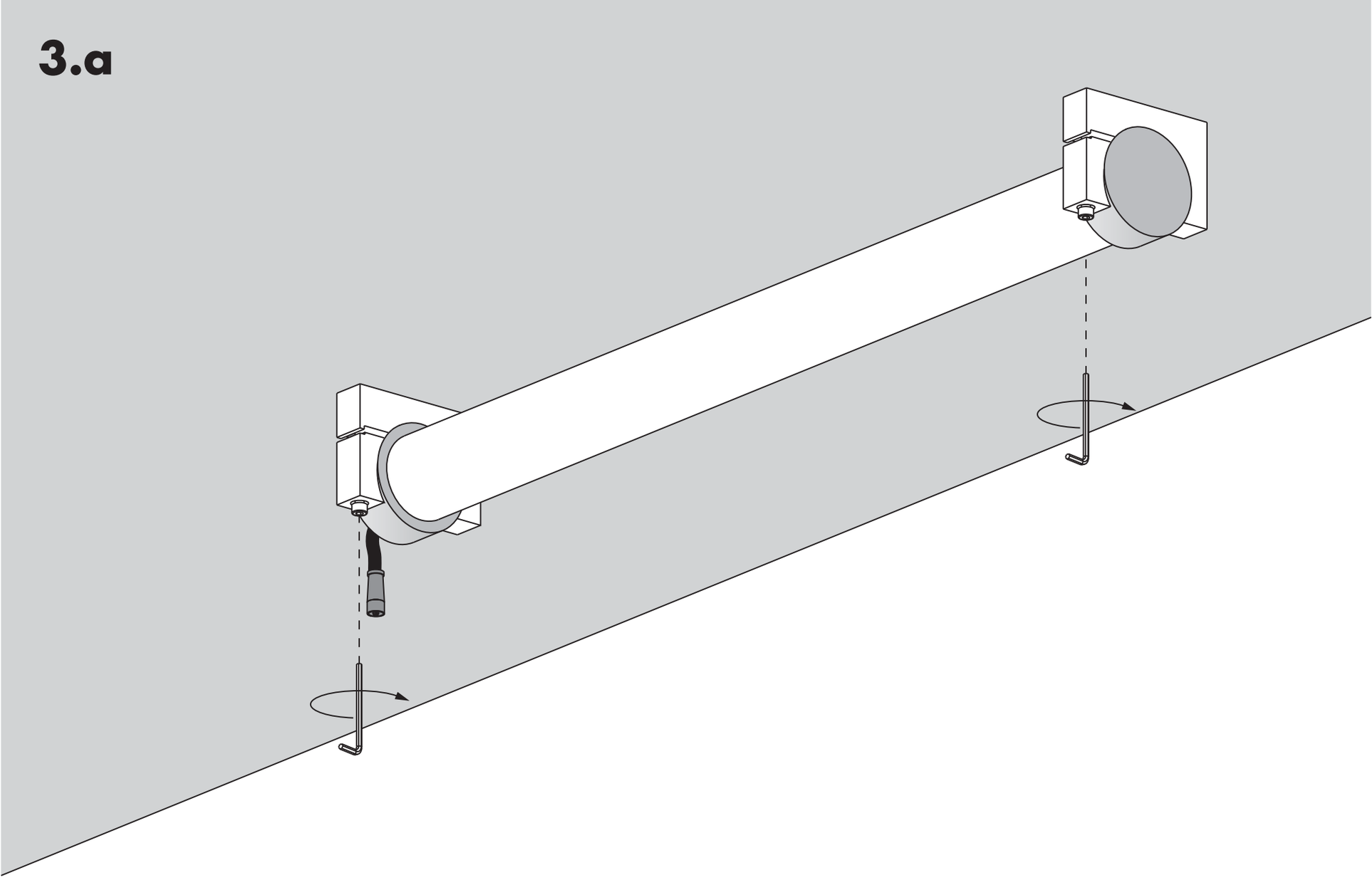

Available from Cirrus Lighting · sales@cirruslighting.co.uk · 020 7193 2175

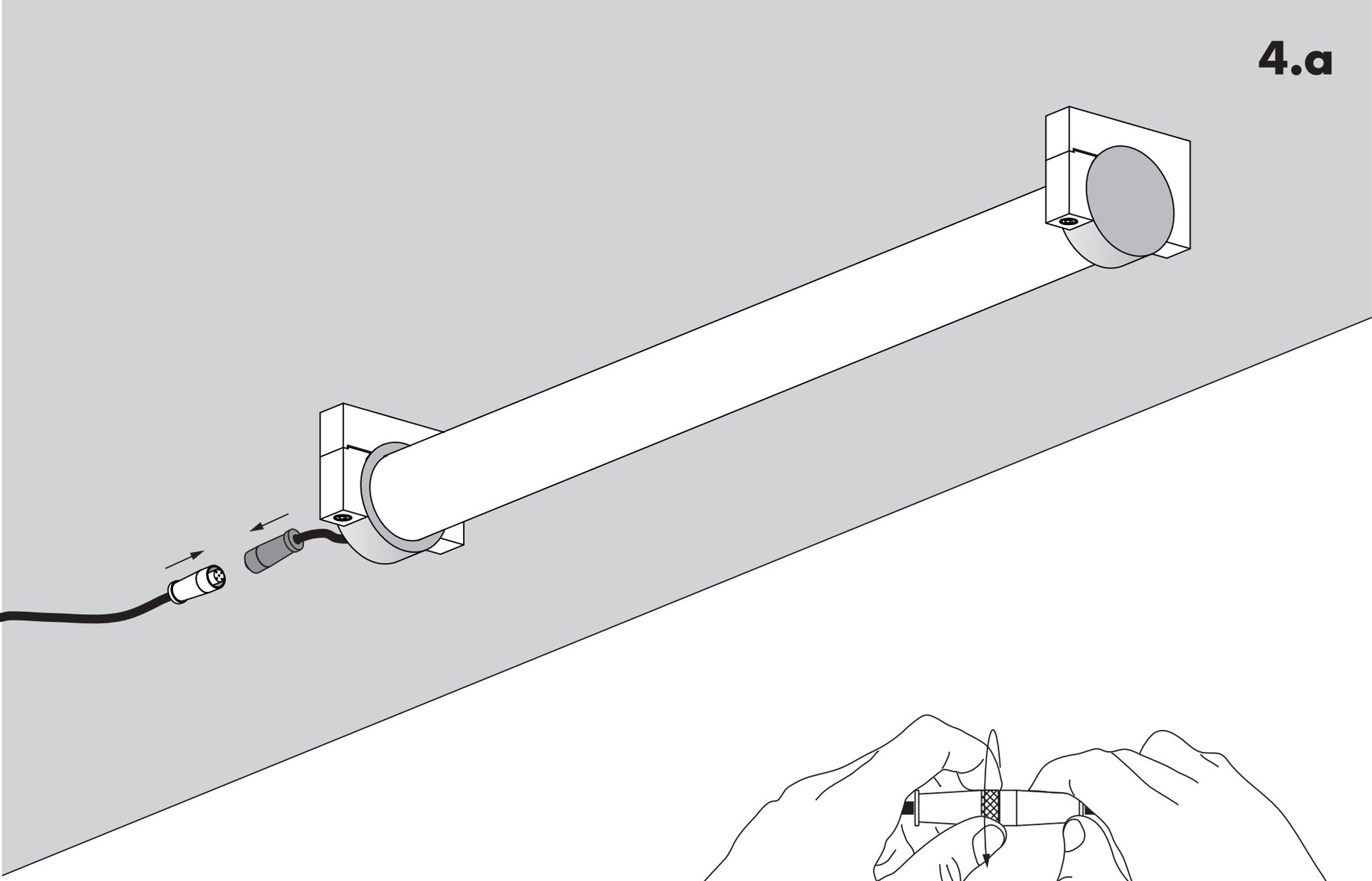

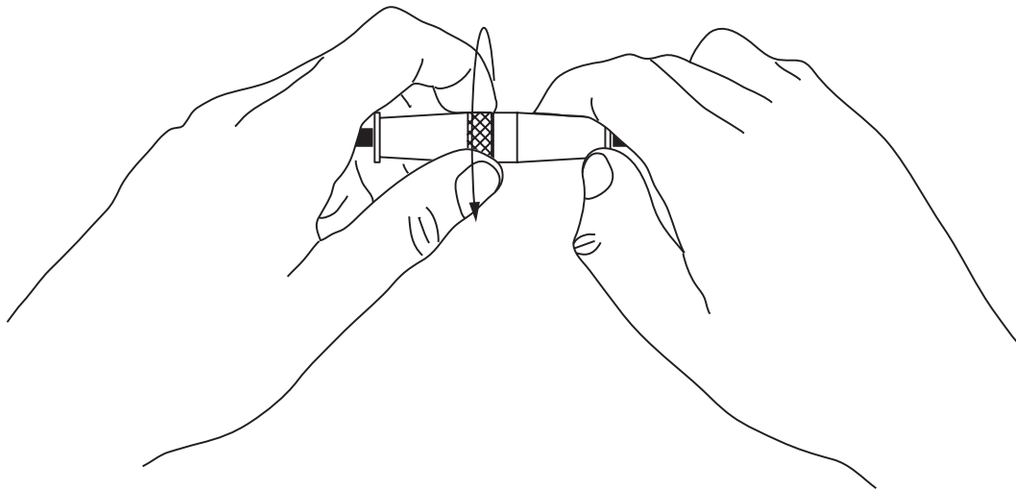

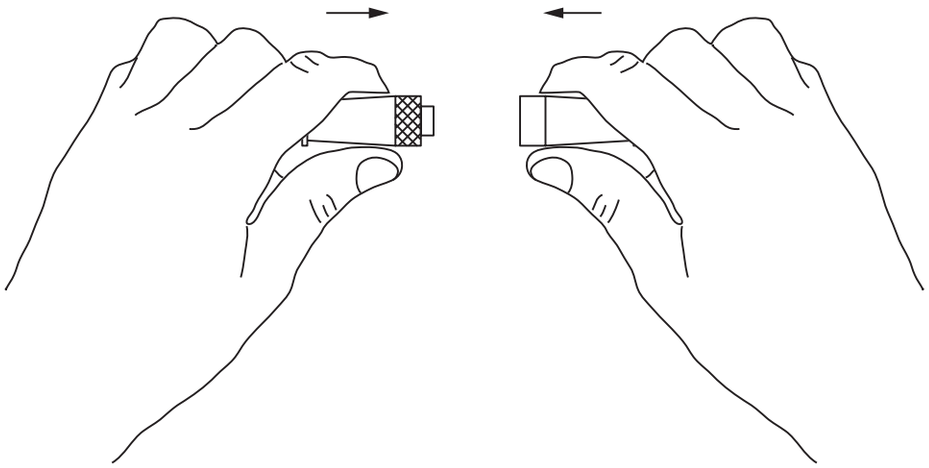

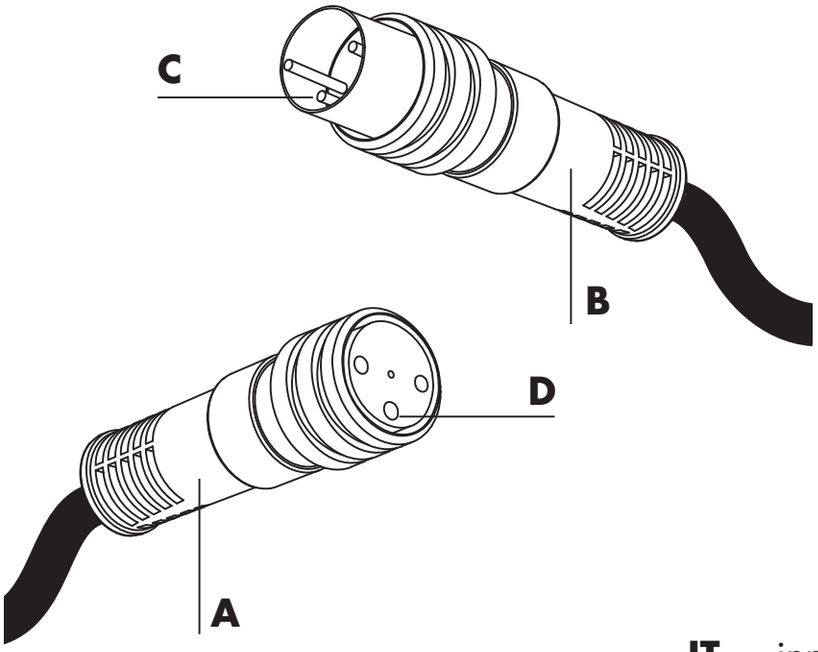

IT innestare il connettore femmina (A) con il connettore maschio (B) facendo molta attenzione ad inserire i contatti (C) nei fori (D).
ATTENZIONE: non effettuare questa operazione in un ambiente particolarmente polveroso, potrebbe essere compromesso il grado IP.

EN attach the female connector (A) to the male connector (B) taking great care to insert the contacts (C) into the holes (D).
PLEASE NOTE: this operation should not be carried out in a very dusty atmosphere, as this may compromise the IP rating.

DE Die Steckerbuchse (A) mit dem Stecker (B) verbinden, dabei sorgfältig darauf achten, dass die Kontakte (C) in die Löcher (D) eingesteckt werden.
ACHTUNG: Diesen Vorgang nicht in besonders staubiger Umgebung ausführen, das könnte die IP-Schutzart gefährden.

FR brancher le connecteur femelle (A) au connecteur mâle (B) en veillant à bien introduire les contacts (C) dans les trous (D).
ATTENTION: ne pas effectuer cette opération à un endroit très poussiéreux pour ne pas compromettre le degré de protection IP.

ES acoplar el conector hembra (A) al conector macho (B) prestando mucha atención asegurándose de introducir los contactos (C) en los orificios (D).
ATENCIÓN: no efectuar esta operación en ambientes con demasiado polvo en suspensión, podría comprometerse el grado IP.

Available from Cirrus Lighting · sales@cirruslighting.co.uk · 020 7193 2175

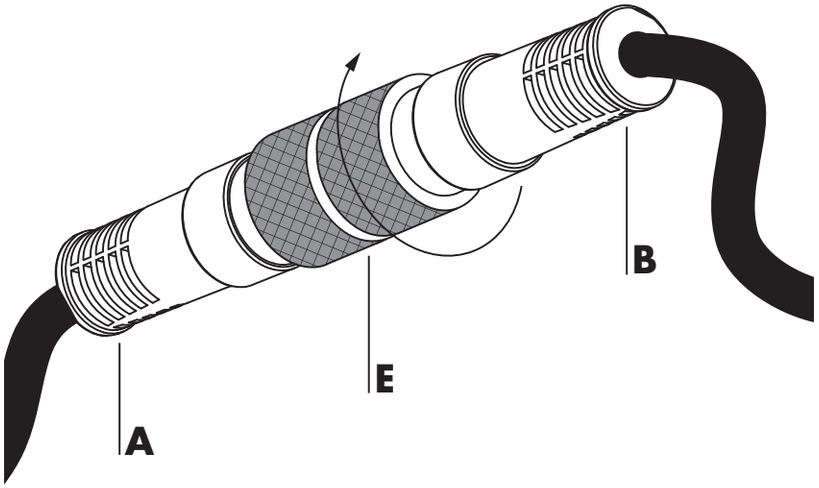

IT assicurarsi che il connettore (A) sia andato completamente in battuta sul connettore maschio (B) , quindi assicurare la connessione serrando la ghiera (E).

EN make sure the connector (A) is fully located against the male connector (B), then ensure a positive connection by tightening the ring nut (E).

DE Sich vergewissern, dass die Steckerbuchse (A) mit dem Stecker (B) vollständig auf Anschlag ist, dann die Verbindung durch Anziehen des Spannrings (E) sichern.

FR s'assurer que le connecteur (A) est parfaitement en butée sur le connecteur mâle (B), puis fixer la connexion en serrant la bague (E).

ES asegurarse de que el conector (A) haya entrado completamente en tope con el conector macho (B) hecho esto, asegurar la conexión apretando la virola (E).

1.b

IT installazione a sospensione
EN suspended installation
DE abgehängte Montage
FR installation suspendue
ES instalación suspendida

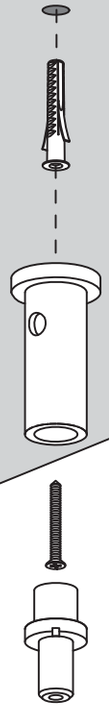

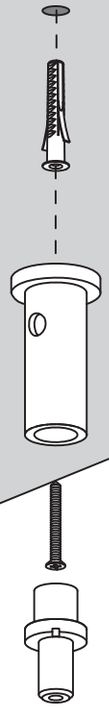

IT utilizzare viti e tasselli adeguati
EN use appropriate plugs and screws
DE geeignete Dübel und Schrauben verwenden
FR utiliser des chevilles et des vis appropriées
ES utilizar los tacos y los tornillos adecuados

a)

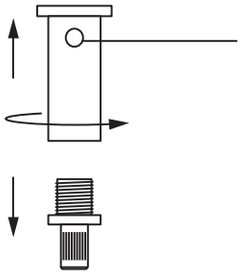

b)

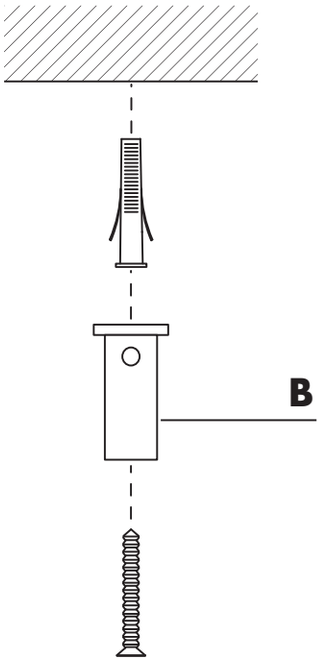

c)

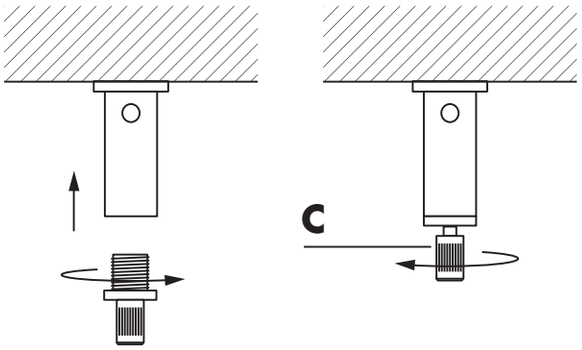

IT tassellare a soffitto i bloccacavi nel seguente modo:
a) separare le due parti del bloccacavo, svitando quella con il foro laterale (A) da quella sottostante;
b) fissare a soffitto i cilindretti (B) con viti e tasselli adeguati.
c) assemblare nuovamente le due parti lasciando allentato il cilindretto (C).

EN fasten the lead retainer to the ceiling with anchors as follows:
a) separate the two sections of the cable retainer by unscrewing that with the side hole (A) from the one underneath;
b) fasten the 2 fixing cylinders (B) to the ceiling with suitable screws and anchors,
c) put the two sections back together again, by leaving the cylinder (C) loose.

DE Die Kabelklemmen auf folgende Weise an der Decke verdübeln:
a) Die beiden Teile der Kabelklemme trennen, durch Abschrauben des Teils mit dem seitlichen Loch (A) von dem darunter liegenden Teil;
b) Die Zylinder (B) mit geeigneten Schrauben und Dübeln in einem an der Decke befestigen.
c) Die beiden Teile wieder zusammensetzen und dabei den Zylinder (C) gelockert lassen.

FR fixer au plafond avec des chevilles les bloque-câble de la manière suivante:
a) séparer les deux parties du bloque-câble en dévissant la partie avec le trou latérale (A) de la partie située en-dessous
b) fixer au plafond les cylindres (B) avec les vis et chevilles appropriées.
c) assembler de nouveau les deux parties en laissant le cylindre (C) desserré.

ES fijar con tacos los prensacables en el techo de la manera siguiente:
a) separar las dos partes de prensacables, desenroscando la parte con el orificio lateral (A) de la parte debajo.
b) fijar en el techo los cilindros (B) con tornillos y tacos adecuados.
c) volver a ensamblar las dos partes dejando aflojado el cilindro (C).

2.b

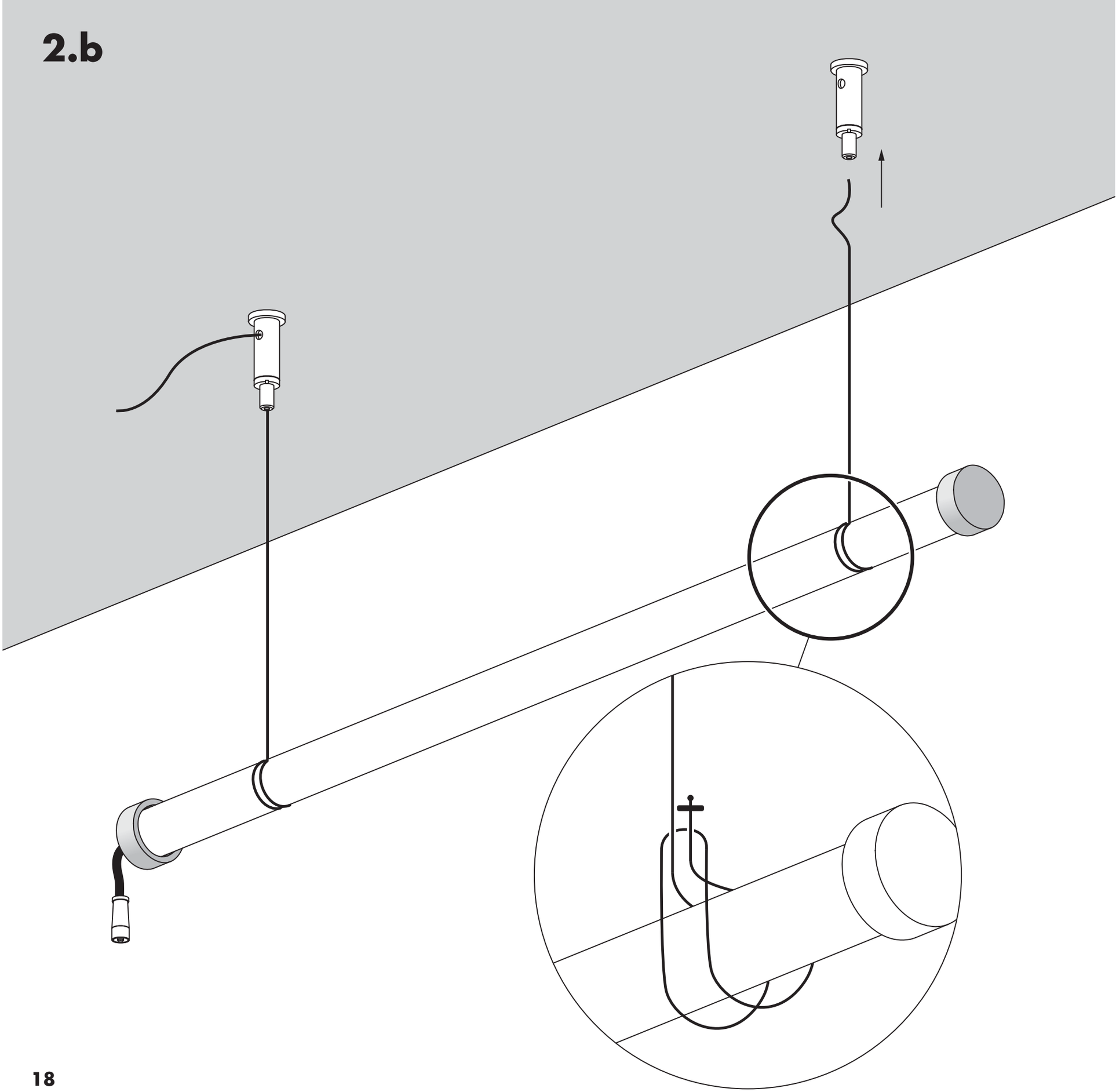

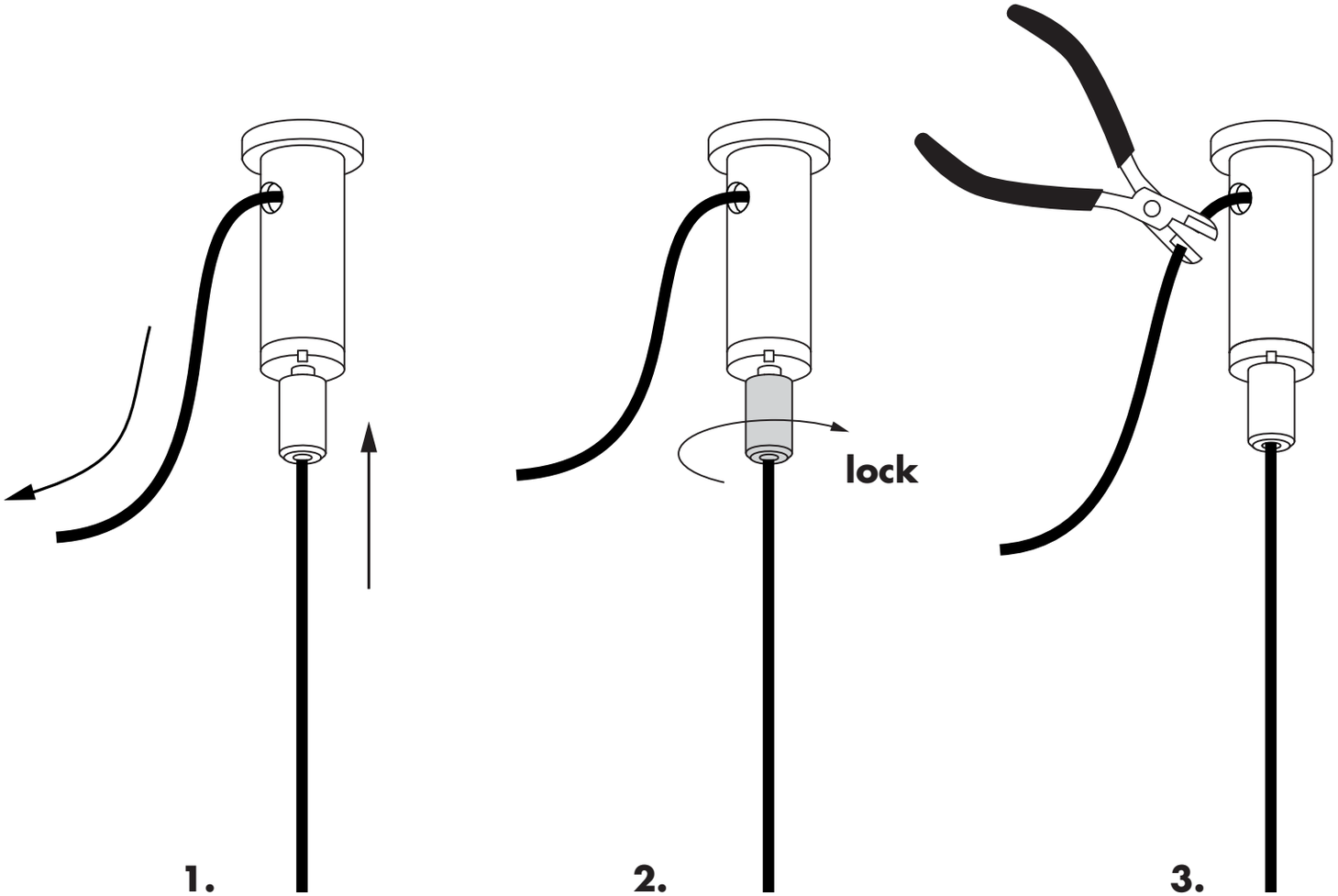
lock
1.
2.
3.

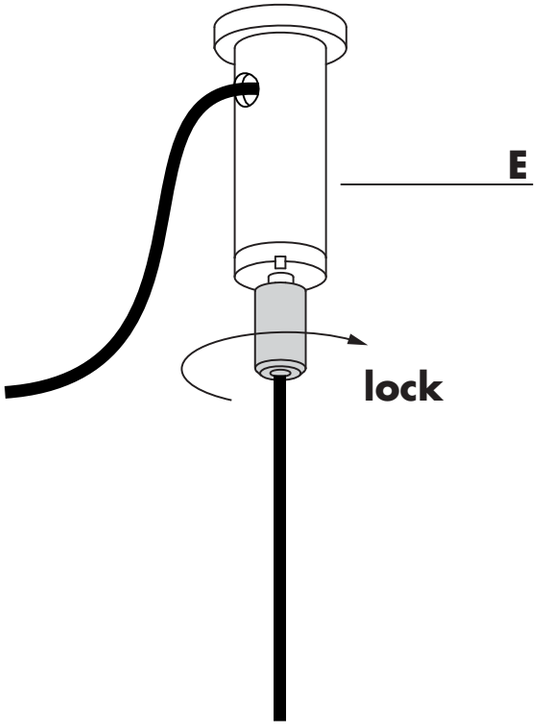

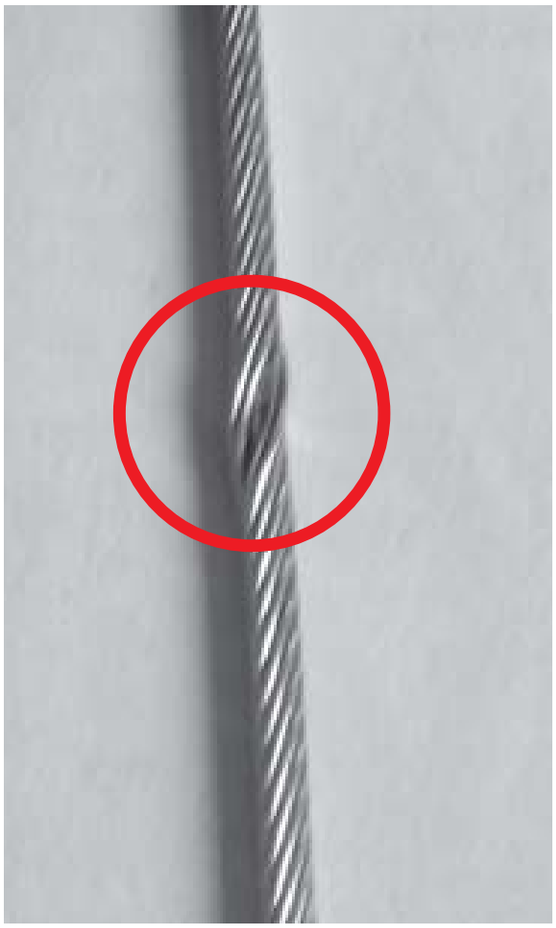

IT **ATTENZIONE:** il bloccaggio del cavo di sospensione attraverso il bloccacavo (E), potrebbe deformare il cavo stesso (vedi foto), quindi se in un secondo momento si decide di abbassare la lampada, la deformazione del cavo risulterà visibile.
questo non accadrà nel caso si decida di alzare la lampada, perché la porzione di cavo deformata sarà in eccesso e verrà tranciata.

EN **PLEASE NOTE:** securing the suspension cable with the cable-grip (E) may deform the cable (see photo), so if it is decided to lower the lamp at a later date, the deformation will be visible.
this will not happen if it is decided to raise the lamp, because the deformed section of cable will be surplus and will be cut off.

DE **ACHTUNG:** Beim Einspannen des Aufhängungskabels in die Kabelklemme (E) kann das Kabel verbogen werden (siehe Foto), wenn man sich also nachträglich entschließt, die Lampe weiter abzulassen, wird die Verbiegung des Kabels sichtbar.
Anders ist es, wenn man sich entschließt, die Lampe höher zu hängen, weil dann das verbogene Kabelstück überflüssig ist und abgeschnitten wird.

FR **ATTENTION:** le blocage du câble de suspension à l'aide du serre-câble (E) risque de déformer le câble lui-même (voir photo) ; aussi, dans le cas où l'on souhaiterait ensuite abaisser la lampe, cette déformation du câble sera visible ; ce qui n'est pas le cas si l'on rehausse la lampe puisque la portion de câble déformée devient superflue et peut être coupée.

ES **ATENCIÓN:** al bloquear el cable de suspensión mediante el prensacables (E), el cable podría deformarse (ver foto); cuando, en un segundo momento, se decide bajar la lámpara, la deformación del cable se hace visible.
esto no ocurrirá en caso de que se decida subir la lámpara, porque la parte deformada será un sobrante de cable que se cortará.

Available from Cirrus Lighting · sales@cirruslighting.co.uk · 020 7193 2175

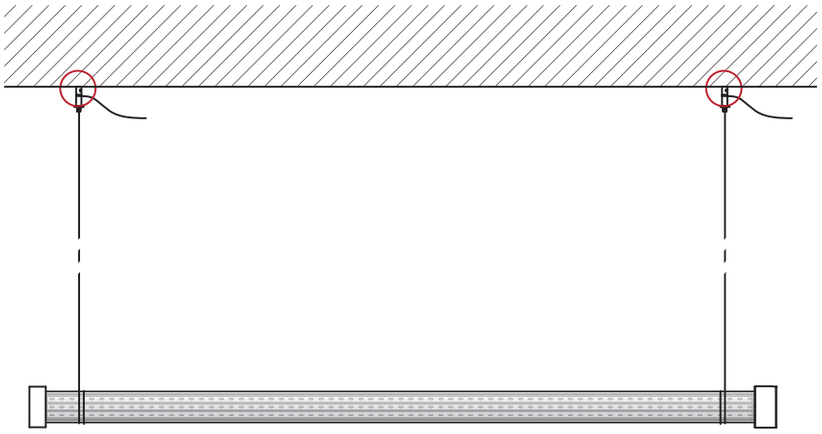

installazione lampada
lamp installation
Installation Lampe
installation lampe
instalación de la lámpara

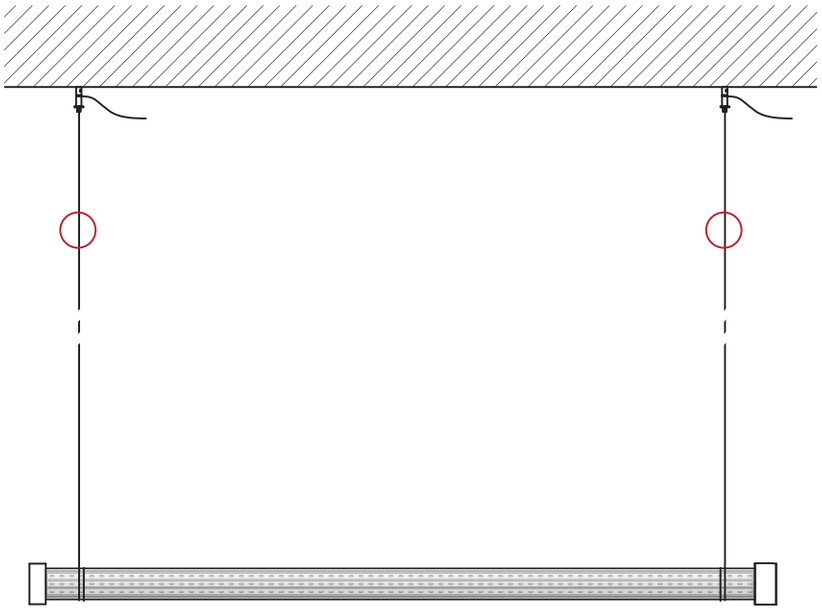

posizione più bassa.
lower position.
niedrigerer Position.
position plus basse.
posición más baja.

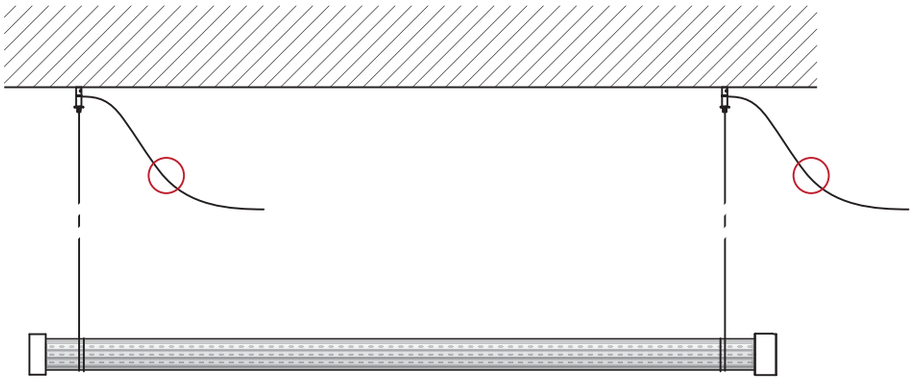

posizione più alta.
higher position.
höherer Position.
position plus haute.
iposición más alta.

4.b

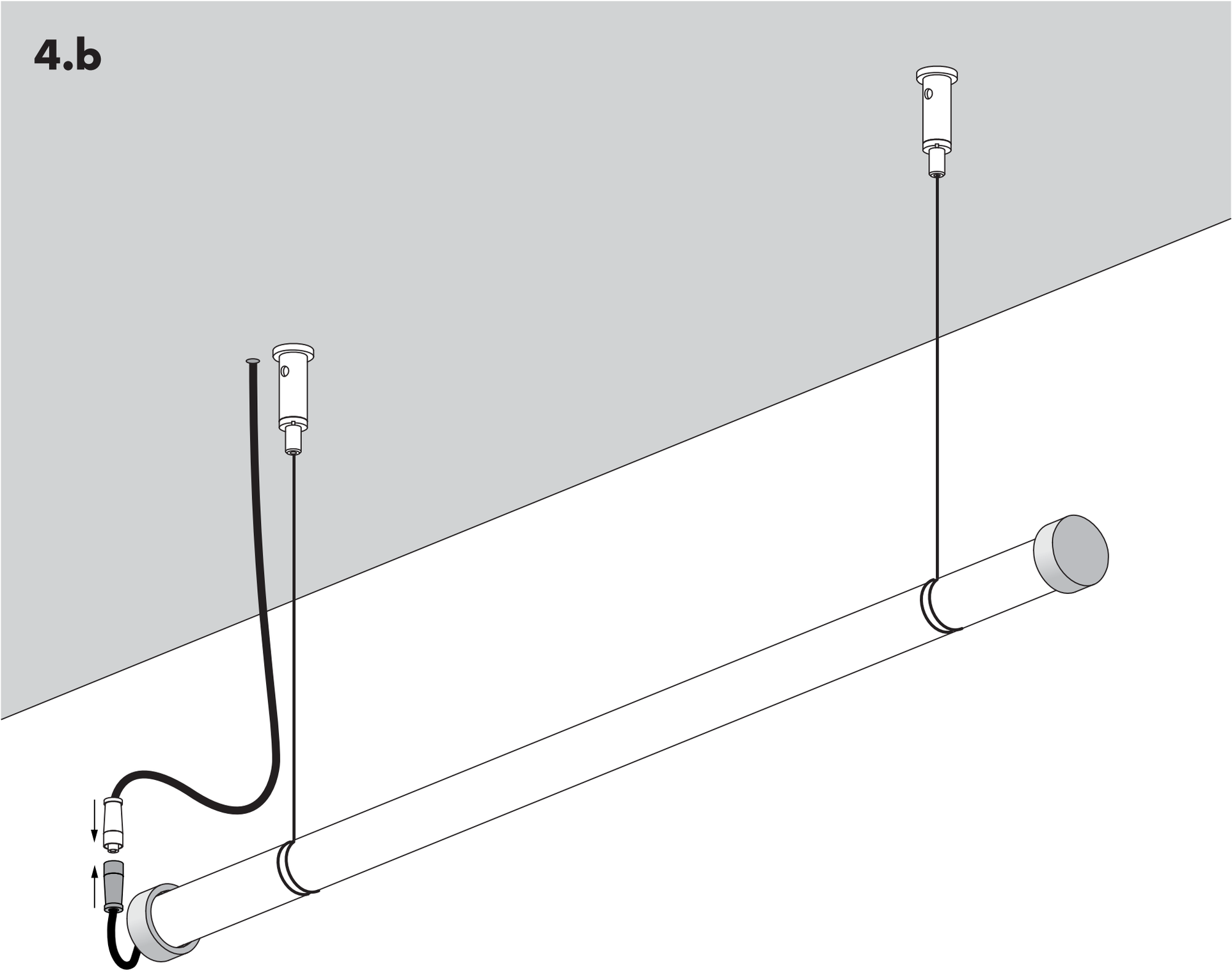

Available from Cirrus Lighting · sales@cirruslighting.co.uk · 020 7193 2175

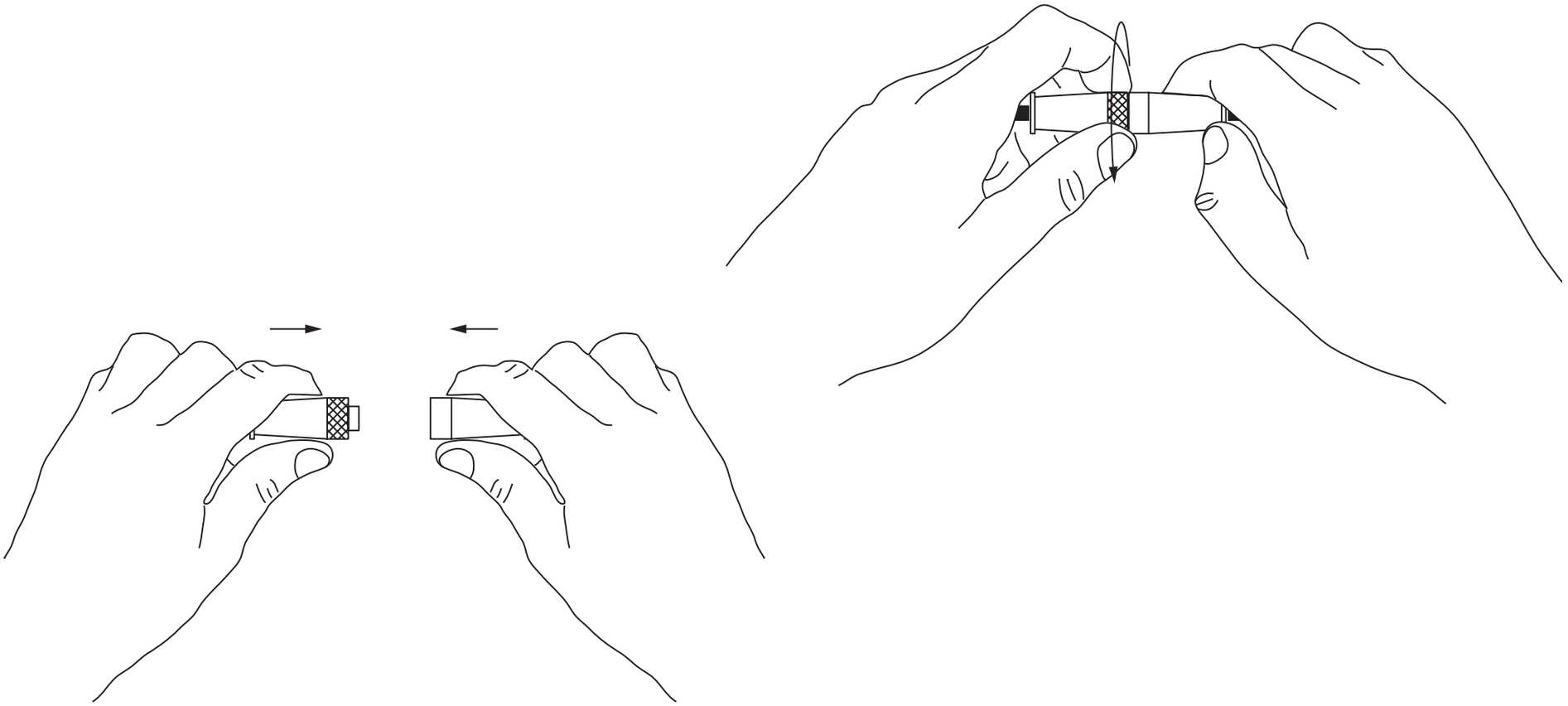

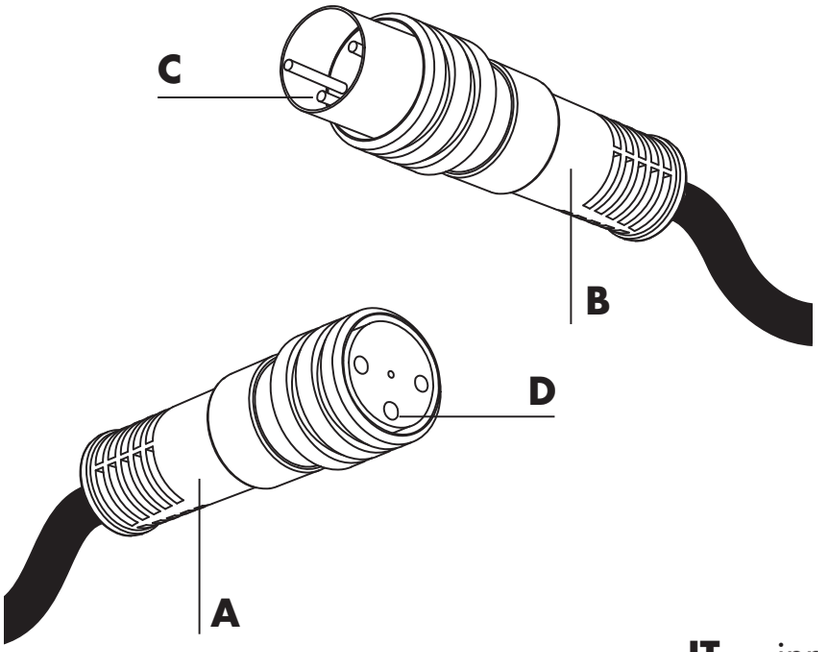

IT innestare il connettore femmina (A) con il connettore maschio (B) facendo molta attenzione ad inserire i contatti (C) nei fori (D).
ATTENZIONE: non effettuare questa operazione in un ambiente particolarmente polveroso, potrebbe essere compromesso il grado IP.

EN attach the female connector (A) to the male connector (B) taking great care to insert the contacts (C) into the holes (D).
PLEASE NOTE: this operation should not be carried out in a very dusty atmosphere, as this may compromise the IP rating.

DE Die Steckerbuchse (A) mit dem Stecker (B) verbinden, dabei sorgfältig darauf achten, dass die Kontakte (C) in die Löcher (D) eingesteckt werden.
ACHTUNG: Diesen Vorgang nicht in besonders staubiger Umgebung ausführen, das könnte die IP-Schutzart gefährden.

FR brancher le connecteur femelle (A) au connecteur mâle (B) en veillant à bien introduire les contacts (C) dans les trous (D).
ATTENTION: ne pas effectuer cette opération à un endroit très poussiéreux pour ne pas compromettre le degré de protection IP.

ES acoplar el conector hembra (A) al conector macho (B) prestando mucha atención asegurándose de introducir los contactos (C) en los orificios (D).
ATENCIÓN: no efectuar esta operación en ambientes con demasiado polvo en suspensión, podría comprometerse el grado IP.

Available from Cirrus Lighting · sales@cirruslighting.co.uk · 020 7193 2175

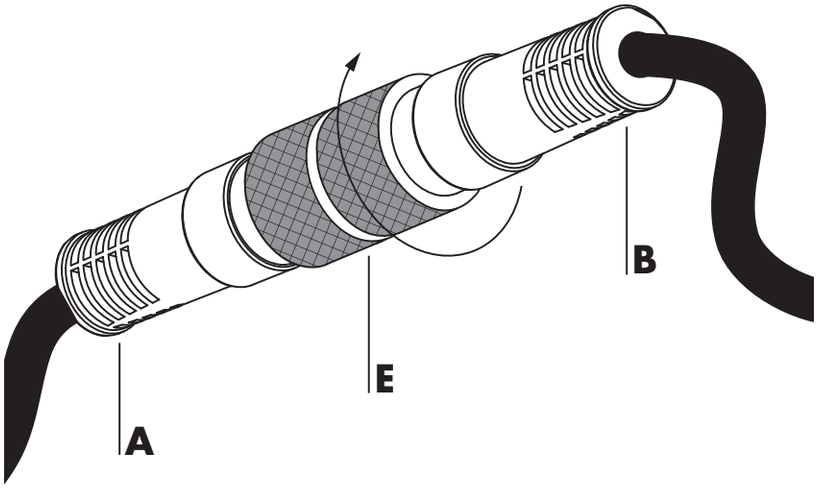

IT assicurarsi che il connettore (A) sia andato completamente in battuta sul connettore maschio (B) , quindi assicurare la connessione serrando la ghiera (E).

EN make sure the connector (A) is fully located against the male connector (B), then ensure a positive connection by tightening the ring nut (E).

DE Sich vergewissern, dass die Steckerbuchse (A) mit dem Stecker (B) vollständig auf Anschlag ist, dann die Verbindung durch Anziehen des Spannrings (E) sichern.

FR s'assurer que le connecteur (A) est parfaitement en butée sur le connecteur mâle (B), puis fixer la connexion en serrant la bague (E).

ES asegurarse de que el conector (A) haya entrado completamente en tope con el conector macho (B) hecho esto, asegurar la conexión apretando la virola (E).

schemi di cablaggio
wiring scheme

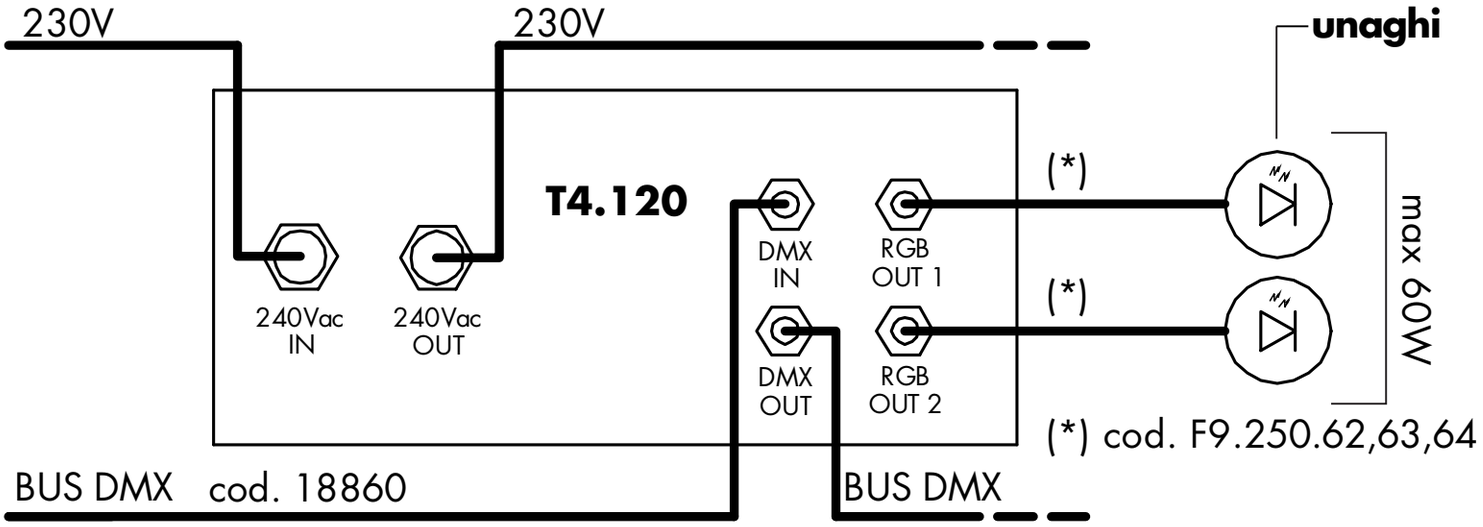

Available from Cirrus Lighting · sales@cirruslighting.co.uk · 020 7193 2175

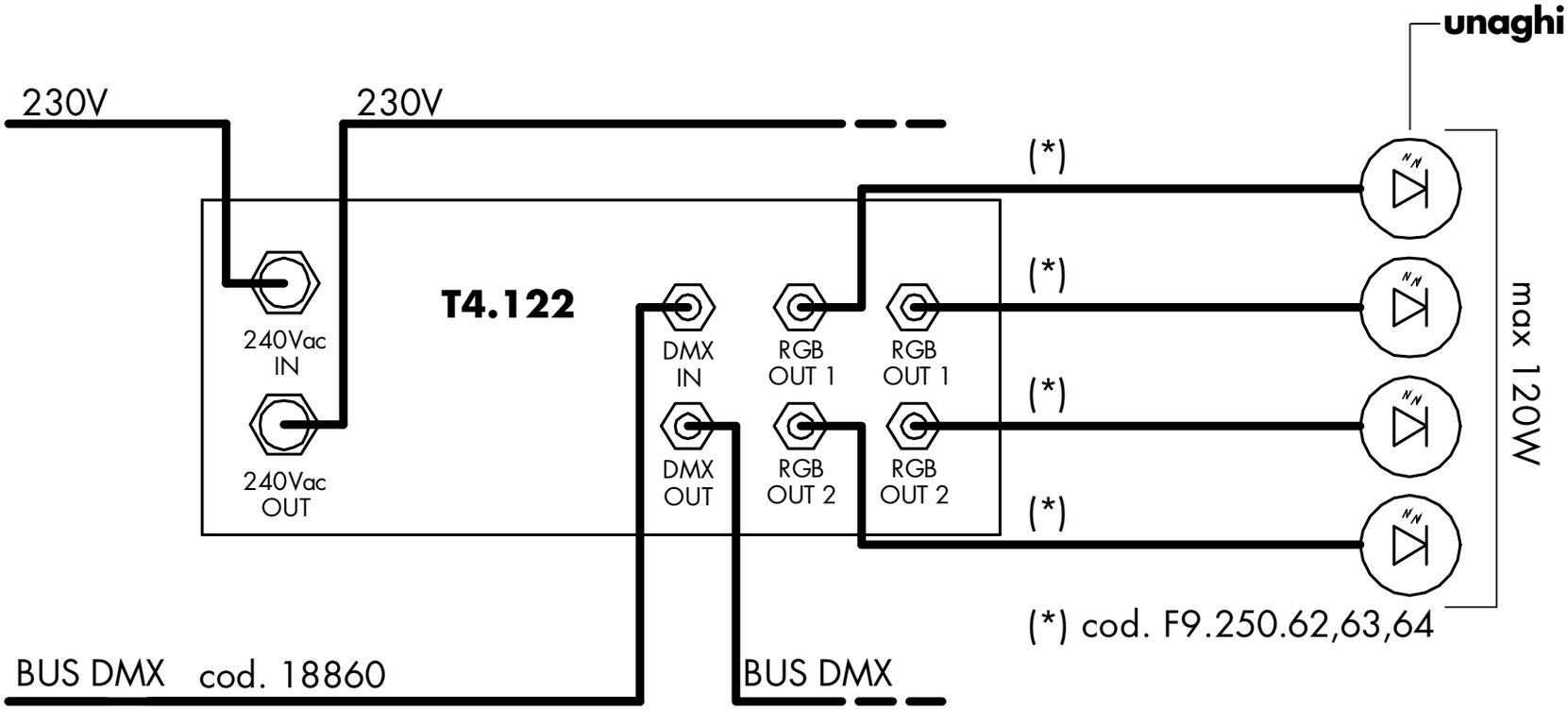

IT collegamento elettrico con box alimentazione **T4.120, T4.122.**

EN electrical joinction with feeding box **T4.120, T4.122**

DE Elektrischeverbindung mit Versorgungsbox **T4.120, T4.122**

FR jonction électrique avec box d'alimentation **T4.120, T4.122**

ES conección electrica con caja de alimentación **T4.120, T4.122**

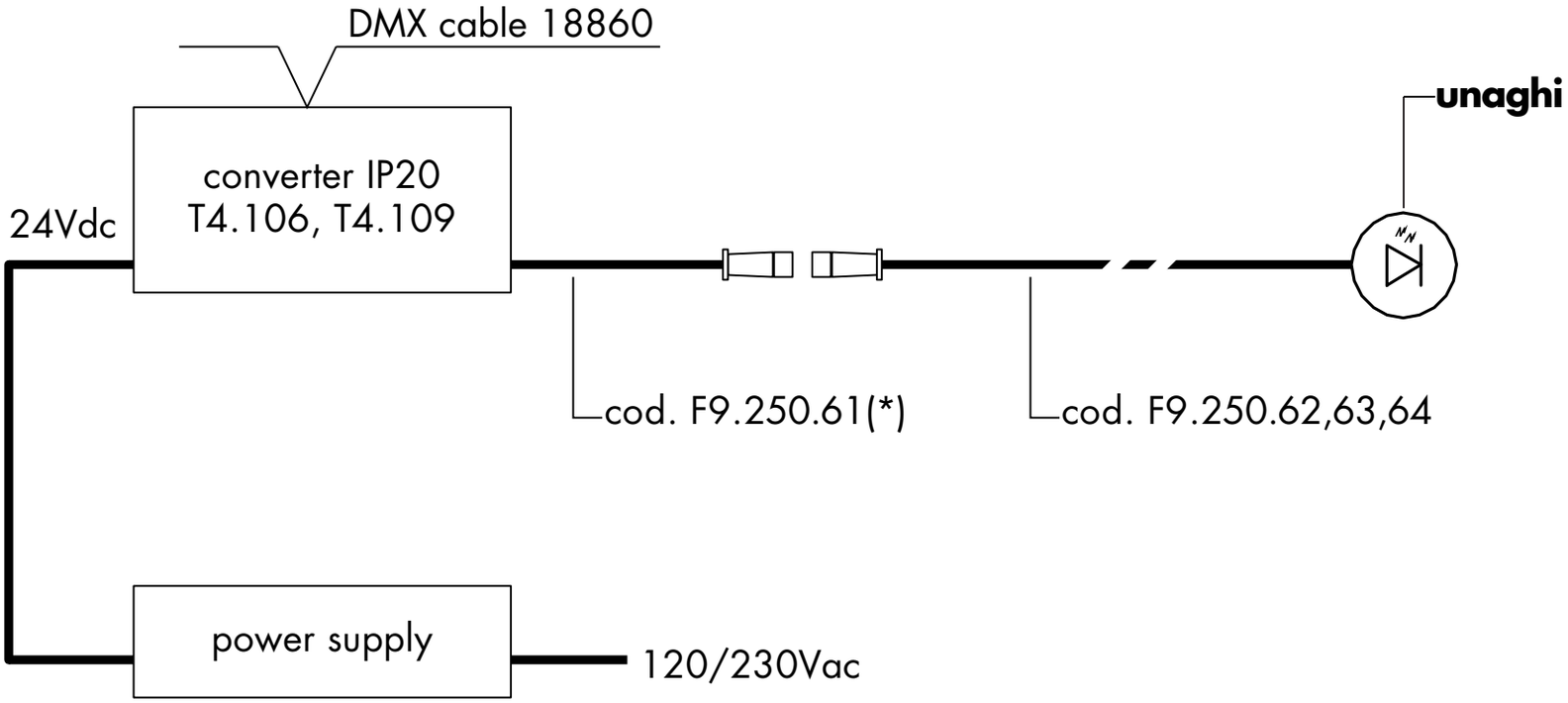

(*) collegamento elettrico
(*) power supply connection

marron-brown	**+**	24V
rosso-red	**-**	WW (warm white 3000K)
verde-green	**-**	NW (normal white 4000K)
blu-blue	**-**	CW (cool white 5000K

Available from Cirrus Lighting · sales@cirruslighting.co.uk · 020 7193 2175

IT collegamento elettrico con converter
T4.106, T4.109.

EN electrical joinction with converter
T4.106, T4.109

DE Elektrischeverbindung mit Konverter
T4.106, T4.109

FR jonction électrique avec converter
T4.106, T4.109

ES conección electrica con converter
T4.106, T4.109

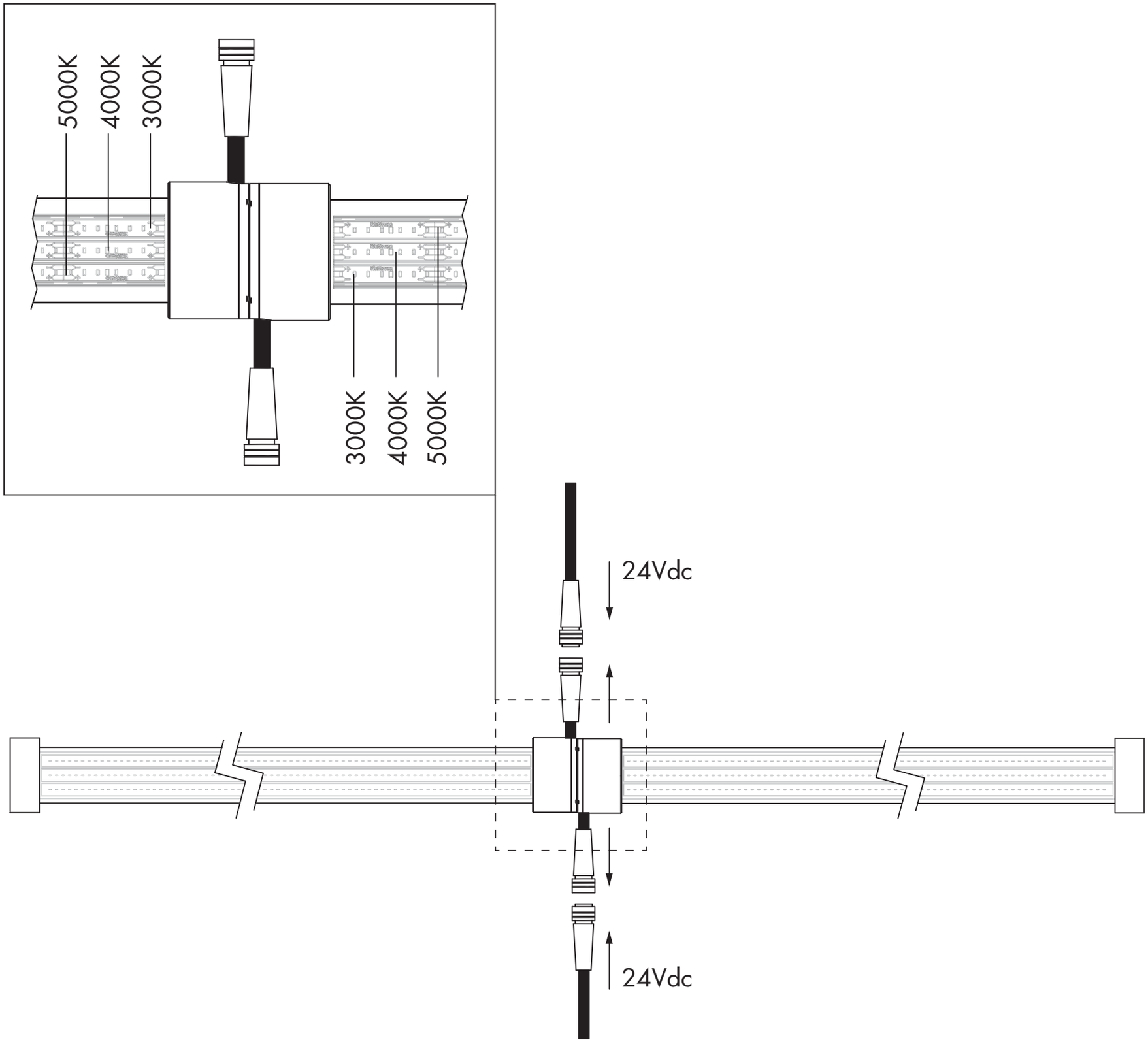
5000K
4000K
3000K
3000K
4000K
5000K
24Vdc
24Vdc

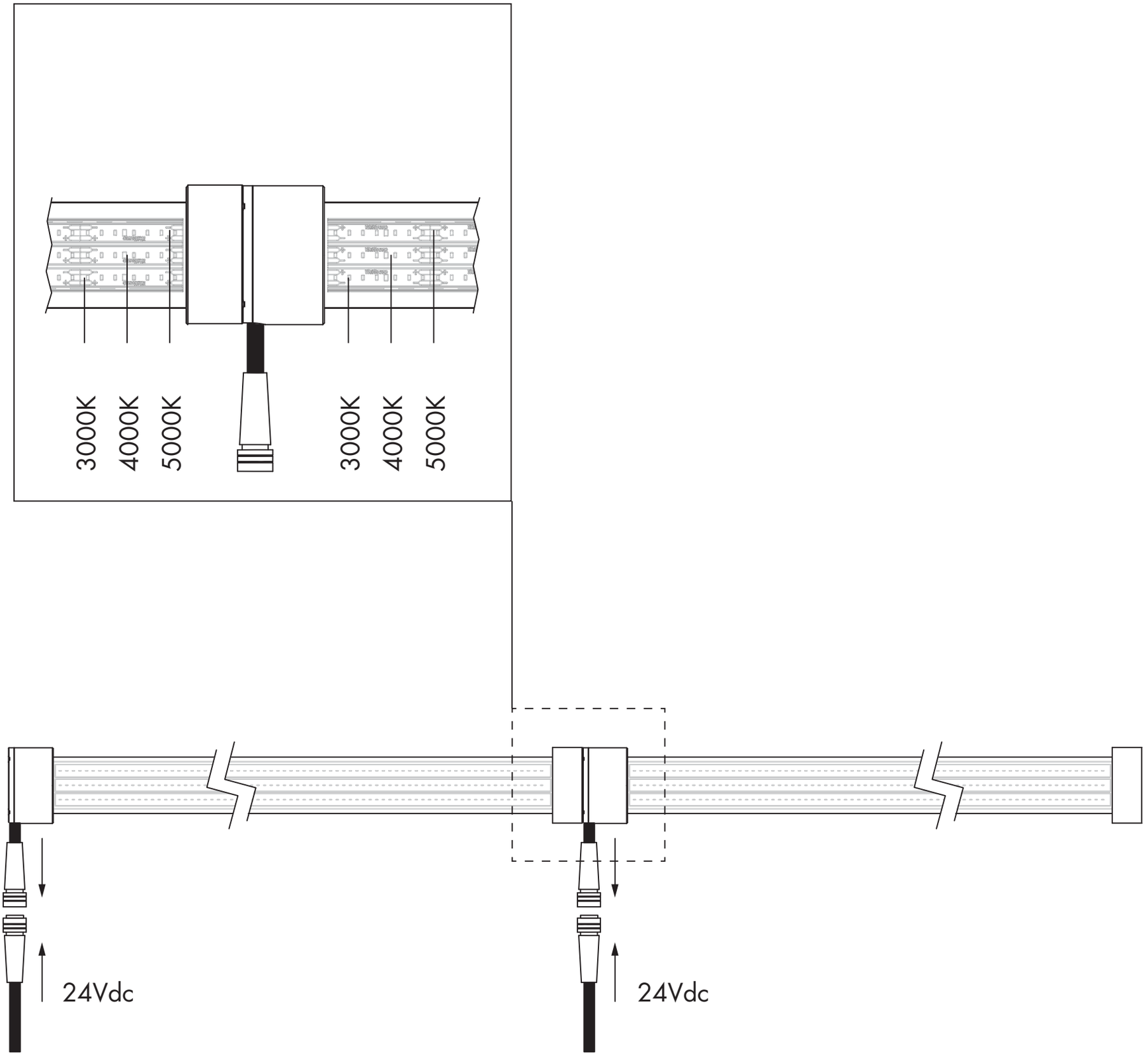
3000K
4000K
5000K
3000K
4000K
5000K
24Vdc
24Vdc

IT smaltimento dell’apparecchio
EN equipment disposal
DE entsorgung des geräts
FR elimination de l’appareil
ES eliminación del aparato

IT a fine vita l’apparecchio di illuminazione è un rifiuto che rientra nella categoria RAEE (Rifiuto di Apparecchiatura Elettrica ed Elettronica), pertanto non deve essere smaltito come un rifiuto municipale misto ed è responsabilità dell’utente smaltirlo correttamente per evitare danni all’ambiente, alle persone e agli animali, ed evitare lo spreco di materiali riciclabili. è possibile consegnare il vecchio apparecchio al venditore nel momento in cui si acquista un nuovo apparecchio di illuminazione, oppure portare l’apparecchio nelle aree pubbliche di raccolta predisposte dalle amministrazioni comunali, o depositarlo negli appositi contenitori. per lo smaltimento delle batterie, occorre attenersi alle normative vigenti relative alla raccolta differenziata e al riciclaggio.

EN at the end of its life cycle, the light fitting should be considered as a Weee (Waste of electrical and electronic equipment) category waste, therefore it should be disposed of not as mixed municipal waste, but properly in order to avoid damages to the environment, people and animals, and to avoid any waste of recyclable materials. this a responsibility of the user. when ordering a new light fitting, the customer may give back his/her old one to the seller, or bring it to the public collection sites arranged by the municipal authorities, or simply put it in special collection containers. for the battery disposal, the laws concerning the sorted waste collection and recycling have to be followed.

DE Am Ende der Lebensdauer ist das Beleuchtungsgerät als Elektro- und Elektronik-Altgerät (WEEE) zu betrachten und darf daher nicht als Hausmüll entsorgt werden. Die korrekte Entsorgung liegt in der Verantwortung des Benutzers, um Umwelt-, Tier- und Personenschäden sowie die Vergeudung recycelbarer Materialien zu vermeiden. Das ausgediente Gerät kann beim Kauf eines neuen Beleuchtungsgeräts beim Händler abgegeben oder zu einer öffentlichen Sammelstelle der Gemeindeverwaltung gebracht bzw. in den dafür vorgesehenen Behältern deponiert werden. Die Entsorgung von Batterien muss aufgrund der einschlägigen Vorschriften für die getrennte Abfallsammlung und das Recycling erfolgen

Available from Cirrus Lighting · sales@cirruslighting.co.uk · 020 7193 2175

FR au terme de sa durée de vie, l'appareil d'éclairage est un déchet qui rentre dans la catégorie DEEE (Déchets d'Équipements Électriques et Électroniques), il ne doit donc pas être éliminé comme un déchet municipal mixte et il incombe à l'utilisateur de l'éliminer correctement pour éviter tout dommage à l'environnement, aux personnes et aux animaux, et éviter le gaspillage de matériaux recyclables. il est possible de remettre le vieil appareil au vendeur lorsque l'on achète un nouvel appareil d'éclairage, ou de porter l'appareil dans les aires publiques de collecte prévues par les administrations communales, ou de le déposer dans les contenants prévus à cet effet. pour l'élimination des piles/batteries, veiller au respect des normes en vigueur relatives à la collecte sélective et au recyclage.

ES al final de su vida, el aparato de iluminación es un residuo incluido en la categoría RAEE (Residuo de Aparatos Eléctricos y Electrónicos), por lo tanto no debe eliminarse como residuo urbano mixto y es responsabilidad del usuario su correcta eliminación para evitar daños al medio ambiente, a las personas y a los animales, y para evitar el derroche de materiales reciclables. el aparato usado puede entregarse al vendedor en el momento en que se compre uno nuevo, o bien puede llevarse a una de las zonas públicas de recogida dispuestas por las administraciones municipales, o depositarlo en los contenedores al efecto. para eliminar las pilas, deben respetarse las normativas vigentes en relación con la recogida selectiva de residuos y el reciclado.

IT indice marcature
EN marking index
DE Kennzeichnenverzeichniss
FR index de marquage
ES indice de marcado

IT classe 3 (alimentazione effettuata con bassissima tensione di sicurezza; sono escluse tensioni superiori a 50 V- 50Hz. messa a terra non prevista.

EN class 3 (very low safety supply tension; not to be used over 50V-50Hz. earthing excluded).

DE Klasse 3 (Versorgung mit Niederspannung. Spannung Höher als 50v-50 Hz.sind völling ausgeschlossen. Schutzerdund nicht vorgeschriben).

FR class 3 (alimentation de sècuritè à basse tension. ne doit en aucun cas êntre utilisèe pour des tensions supèrieures à 50V-50Hz. mise à la terre: excluse).

ES clase 3 (alimentación realizada con voltaje bajísimo de seguridad; voltajes superiores a 50V-50Hz quedan excluidos. puesta a tierra no prevista).

IT alimentatore escluso.
EN control gear not included.
DE Vorshaltgerät nicht mitgeliefert.
FR sans platine d'alimentation.
ES alimentador excluido.

Available from Cirrus Lighting · sales@cirruslighting.co.uk · 020 7193 2175

IP68

IT apparecchio totalmente protetto contro la polvere e stagno all'immersione prolungata.

EN appliance, fully protected against dust and watertight under continuous immersion.

DE Absolut staubgeschützt und auch bei längerem Eintauchen wasserdicht.

FR appareil totalement protégé contre la poussière et étanche en cas d'immersion prolongée.

ES aparato totalmente protegido contra el polvo y larga immersión.

IT questo prodotto non deve essere smaltito come rifiuto municipale misto, effettuare una raccolta separata

EN this product must not be disposed of as mixed municipal waste but treated as waste to be sorted.

DE Dieses Produkt darf nicht als Hausmüll entsorgt werden, sondern muss der getrennten Abfallsammlung zugeführt werden

FR ce produit ne doit pas être éliminé comme déchet municipal mixte mais à travers la collecte sélective

ES este producto no debe eliminarse como residuo urbano mixto, sino mediante recogida selectiva

CE **IT** prodotto conforme alle direttive europee.

EN produced in compliance with EC directives.

DE Gebaut gemaeß EG-Vorschriften.

FR produit conforme aux directives de la comunautè européenne.

ES producto conforme con las directivas europeas.

Viabizzuno strada principale della frazione di bizzuno in provincia di ravenna dove tra la casa del popolo e la parrocchia, al n°17, sono nato il ventuno luglio millenovecentocinquantacinque. da qui nasce il nome dell'azienda fondata nel millenovecentonovantaquattro rappresentata da uno spazio bianco attraversato da due linee, una verticale, rigorosa, pulita, equilibrata, ed una inclinata, irriverente nello spazio, ironica, fuori dagli schemi. distinte ma complementari proprio come le due anime rappresentate dalle due collezioni Viabizzuno. e nel punto in cui si intersecano le due linee, l'UpO, Ufficio progettazione Ombre.

Viabizzuno is the name of the main road of the small village bizzuno located in the province of ravenna, where I was born on the 21 07 1955 at n°17, between the 'casa del popolo' and the local parish church. from here the name of the company founded in nineteen ninety-four represented by a white space intersected by two lines one vertical, well balanced, logical, clean, the other dynamic, irreverent, ironic. separate and yet complementary, just like the two different philosophies behind Viabizzuno two collections. in the intersection between the two lines, UpO, Ufficio progettazione Ombre.
mn

Available from Cirrus Lighting · sales@cirruslighting.co.uk · 020 7193 2175

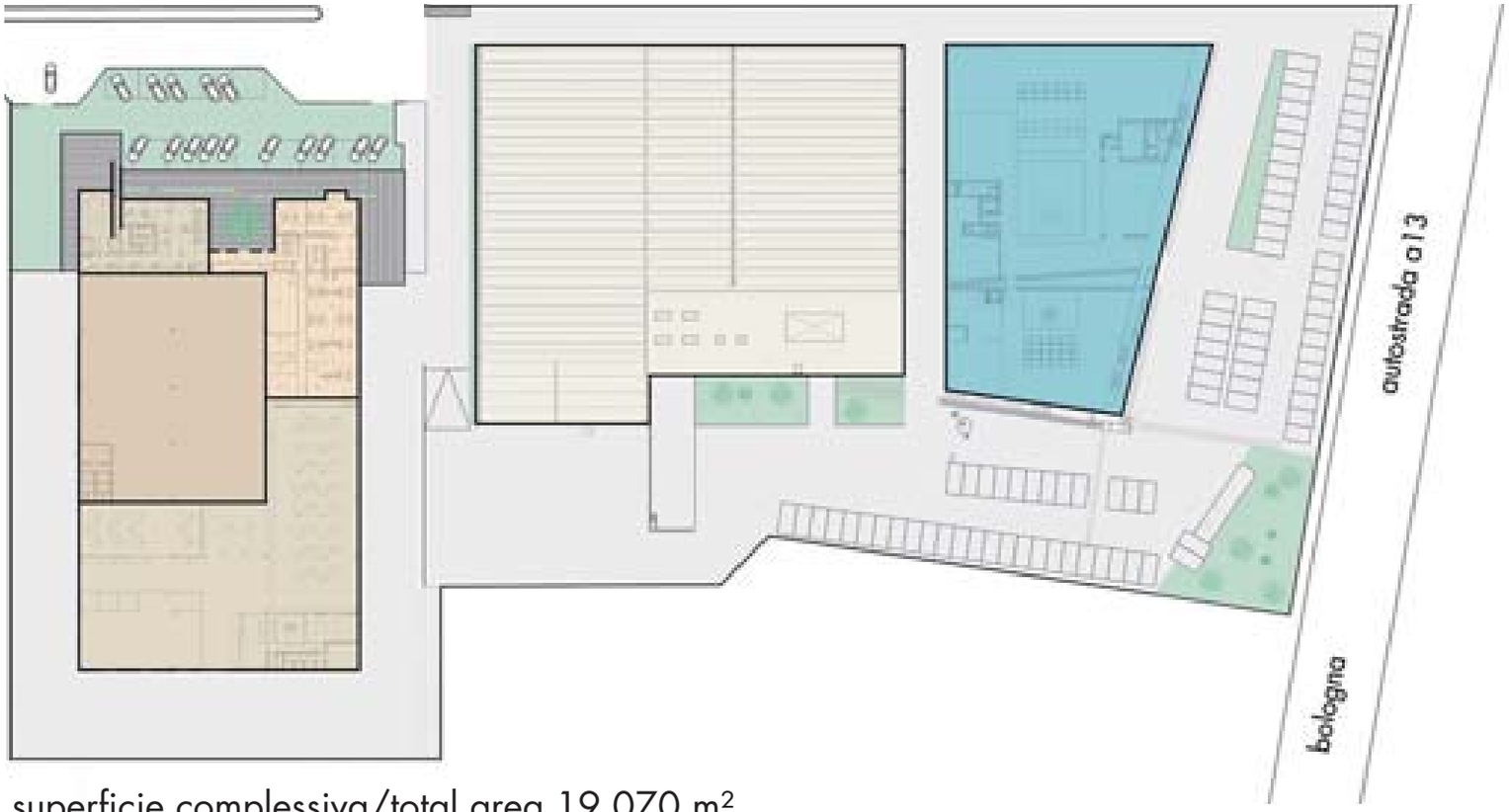

superficie complessiva/total area 19.070 m²
volume complessivo/total volume 108.000 m³

Available from Cirrus Lighting · sales@cirruslighting.co.uk · 020 7193 2175

i nostri strumenti
our tools

il libro For m:
riflessione, studio, sperimentazione e progettazione attorno alla luce, ma soprattutto strumento a disposizione di chi voglia individuare un proprio percorso di luce attraverso la nostra raccolta di 30 anni di lavoro, documentata da 569 immagini. un libro dedicato alla luce, in cui la si possa conoscere, capire e, perché no, anche toccare in 3 pagine termosensibili.

the book For m: reflection, study, experimentation and design based on lighting, but most of all, the tool that is available to anyone who wants to identify these methods using our collection of thirty years of work, all documented with 569 images. this book is dedicated to light, where one can learn, understand and why not, even touch 3 thermo-sensitive pages.

il dizionario maximum:
uno strumento che raccoglie in ordine alfabetico tutta la luce e la filosofia Viabizzuno: dai corpi illuminanti, alla collezione oggetti a tutte le parole significative del linguaggio Viabizzuno. uno strumento che aiuta il progettista nella sua ricerca della luce giusta.

the dizionario maximum, a tool that collects in alphabetical order the whole Viabizzuno light and philosophy: from the light fittings, to the objects collection and all the significant words of Viabizzuno language. a tool that helps the designer in his/her search for the right light.

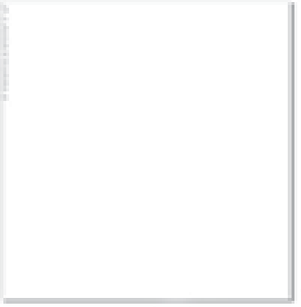

Viabizzunogiornate:
uno strumento dedicato, stampato su richiesta in edizione limitata per i nostri amici della Viabizzuno perte. giornate semplici e speciali, fatte di incontri e di parole, della luce che cambia di stagione in stagione e della bellezza del tempo che passa.

Viabizzunogiornate: a dedicated tool, printed on request in limited edition for Viabizzuno perte friends. simple and special days, made of meetings and words, of the light that changes season by season and the beauty of the time passing.

Viabizzuno unoventicinque:
una raccolta, un'opera omnia.
il giornale che racconta il nostro modo di fare luce, per incuriosirsi, conoscere, studiare ed esplorare progetti e architetture, personaggi ed eventi, diventa un libro. dal 1995 la nostra storia, il nostro modo di progettare con la luce, i nostri corpi illuminanti e le parole che in sedici anni hanno espresso le nostre idee, i pensieri, le rivoluzioni, i sogni e i progetti. in un unico strumento il nostro modo di fare luce raccontato attraverso i nostri e i vostri progetti. un libro che raccoglie i primi 25 Viabizzunoreport, un'edizione unica, uno strumento prezioso, a numero limitato, rilegato a mano.

Viabizzuno unoventicinque:
a collection, an opera omnia
the magazine that tells about our way to create light, to become curious, to know, to study and to explore projects and architectures, personalities and events, becomes a book. since 1995 our story, our way to design with light, our light fixtures and the words that in sixteen years espressed our ideas, thoughts, revolutions, dreams and projects. in a unique tool our way to create light, told by our and your projects. a book which collects the first 25 Viabizzunoreports, a unique edition, a precious tool, a limited number of hand-bound volumes.

Available from Cirrus Lighting · sales@cirruslighting.co.uk · 020 7193 2175

Viabizzunoreport:
il giornale che racconta il nostro modo di fare luce. per incuriosirsi, conoscere, studiare ed esplorare progetti e architetture, personaggi ed eventi.

Viabizzunoreport
the journal that describes our way of making light. to intrigue you, to make you appreciate, study and explore projects and
architectures, people and events.

Viabizzunofilm:
la produzione di film Viabizzuno che raccoglie le narrazioni visive delle nascite
di un progetto; un modo di raccontare la luce attraverso la luce.

Viabizzunofilm:
the Viabizzuno film production which collects the visual narrations of the births of a project; a way to tell the light through the light.

IT NOTE:
EN NOTES:
DE NOTIZEN:
FR NOTES:
ES NOTAS:

Available from Cirrus Lighting · sales@cirruslighting.co.uk · 020 7193 2175

Viabizzuno srl
10 via romagnoli
40010 bentivoglio
bologna italia
t+39 0518908011
f+390518908089
www.viabizzuno.com
viabizzuno@viabizzuno.com

Available from Cirrus Lighting · sales@cirruslighting.co.uk · 020 7193 2175