Alvaline

For m

Viabizzuno progettiamo la luce

istruzioni di montaggio
installing instructions
Gebrauchsanweisung
instructions de montage
instrucciones de montaje

cubo palo

IT ***Viabizzuno*** **si riserva il diritto di apportare ai propri modelli, senza nessun preavviso, qualsiasi modifica ritenga opportuna. le nostre idee e i nostri apparecchi sono depositati e coperti da brevetti internazionali. uomo avvisato, mezzo salvato.**

GB ***Viabizzuno*** **reserves the right to introduce any changes to its own models, without prior notice. our ideas and our lighting fittings are registered and covered by international patents. forewarned is forearmed.**

DE ***Viabizzuno*** **bahält sich das Recht vor jederzeit und ohne Ankündigung die technischen Daten der im Katalog abgebildetem Produkte zu ändern. unsere Ideen und unsere Beleuchtungskörper sind eingetragt und international patentiert. wer gewarnt ist, ist halb gerettet.**

FR ***Viabizzuno*** **se réserve le droit d'apporter une quelconque modification aux produits sans préavis. nos ideés et nos corps d'illumination sont déposés et couverts de brevets internationales. un homme averti en vaut deux.**

ES ***Viabizzuno*** **se reserva el derecho de aportar a sus modelos, sin ningùn preavviso, cualquier modificación que considere oportuna. nuestros diseños y nuestros aparatos están todos provistos y cubiertos por patentes internacionales. el que avisa no es traidor.**

Cirrus Lighting · 020 7193 2175 · sales@cirruslighting.co.uk · cirruslighting.co.uk

IT **garanzia**

GB **warranty**

DE **garantie**

FR **garantie**

ES **garantía**

IT La presente garanzia è valida 24 mesi se timbrata e datata dal rivenditore autorizzato ***Viabizzuno***. Il periodo di garanzia è di 2 anni a partire dalla data della timbratura e decade in caso di uso improprio, manomissione o cancellatura della data, perdita o illeggibilità del presente libretto di istruzioni.

GB The warranty covers 24 months if stamped and dated by the authorised ***Viabizzuno*** dealer. The 24 months warranty shall no apply in case of wrong use, altered or deleted date, or if this instructions booklet gets lost or becomes unreadable.

DE Die Garantie gilt 24 Monate nur, wenn sie von dem zugelassenen Verkäufer ***Viabizzuno*** gestempelt wird. Die Garantie gilt 2 Jahr seit dem Stempeldatum und verfällt bei unberechtigten Gebrauch, Manipulation des Datums, Verlust oder Unlesbarkeit von den Gebrauchsanweisungen.

FR La durée de la garantie est de 24 mois si elle estmarquée par le distributer autorisé ***Viabizzuno***. La garantie est valable 2 ans depuis le jour où elle a été marquée et échoit en cas d'usage impropre, alteration ou effacement de la date, e si le carnet d'instructions est perdu ou est indéchiffrable.

ES Esta garantìa es valida por 24 meses sòlo si està datada y sellada por el revendedor autorizado ***Viabizzuno***. El período de garantía es de 2 años a partir de la fecha del sello, y decae en caso de empleo impropio, alteración o borrado de la fecha, pérdida o ilegibilidad del presente manual de instrucciones.

Available from Cirrus Lighting · sales@cirruslighting.co.uk · 020 7193 2175

IT **AVVERTENZE:** all'atto dell'installazione, ed ogni volta che si interviene sulla lampada, assicurarsi che sia stata tolta la tensione di alimentazione. le operazioni di installazione e collegamento alla rete elettrica devono essere effettuate esclusivamente da personale qualificato.

GB **WARNING:** when installing fixture and during unkeep take care that the mains voltage is switched off. the operations of installation and connection to power mains should be done by skilled personnel only.

DE **HINWEISE:** Während der Installation und bei allen nachfolgenden Arbeiten auf der Lampe sollte sichergestellt werden, daß die Versorgungsspannung vorher abgenommen wurde. Die Arbeiten zur Installation und zum Anschluss an das Stromnetz sind von Fachpersonal durchzuführen.

FR **AVVERTISSEMENTS:** Lors de l'installation et à chaque fois que l'on fait un entretien sur la lampe, s'assurer que la tension d'alimentation ait été coupée. Les opérations d'installation et de branchement au réseau électrique doivent être effectuées par un personnel qualifié.

ES **ADVERTENCIA:** Durante la instalación, y cada ve que se interviene sobre la lámpara, asegurarse que la alimentación haya sido desconectada. Las operaciones de instalación y conexión a la red eléctrica tienen que ser efectuadas exclusivamente por personal cualificado.

IT **ATTENZIONE:** La sicurezza dell'apparecchio è garantita solo rispettando queste istruzioni sia in fase di installazione che di impiego.

GB **WARNING:** Fitting safety is only guaranteed if the following instructionsare strictly observed both during installation and use.

DE **ACHTUNG:** Für die Sicherheit des Geräts kann nur dann die Garantie übernommen werden, wenn die in den vorliegenden Anweisungen enthaltenen Hinweise sowohl bei der Installation als auch beim Betrieb beachtet werden.

FR **ATTENTION:** La sécurité de l'appareil n'est assurée que lorsque les consignes portées sont respectées, tant lors de l'installation que durant l'utilisation de l'appareil.

ES **ATENCIÓN:** La seguridad del aparato está garantizada sólo si se respetan estas instrucciones durante la fase de instalación y de empleo.

Cirrus Lighting · 020 7193 2175 · sales@cirruslighting.co.uk · cirruslighting.co.uk

cubo palo

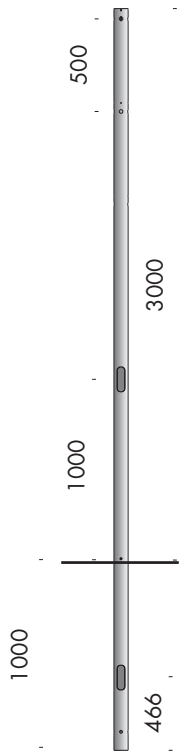

F9.009.14	inox 316L Ø76 stainless 316L steel Edelstahl 316L inox 316L inoxidable 316L	3000mm fuori terra 3000mm outside 3000mm oberirdisch 3000mm hors sol 3000mm fuera del suelo	19,5kg
F9.009.62	bruno antico Ø76 antique brown Antikbraun brun antique pardo antiguo	3000mm fuori terra 3000mm outside 3000mm oberirdisch 3000mm hors sol 3000mm fuera del suelo	19,5kg
F9.009.63	nero notte Ø76 night black Nachtschwarz noir nuit negro noche	3000mm fuori terra 3000mm outside 3000mm oberirdisch 3000mm hors sol 3000mm fuera del suelo	19,5kg
F9.009.64	scurodivals Ø76 scurodivals scurodivals scurodivals scurodivals	3000mm fuori terra 3000mm outside 3000mm oberirdisch 3000mm hors sol 3000mm fuera del suelo	19,5kg
F9.009.65	grigio argento Ø76 silver gray silber Grau gris argent gris plata	3000mm fuori terra 3000mm outside 3000mm oberirdisch 3000mm hors sol 3000mm fuera del suelo	19,5kg

Predisposto per F9.009.03
predisposed for F9.009.03
veranlagt für F9.009.03
prédisposé pour F9.009.03
predispuesto para F9.009.03

F9.198.93	corten Ø80	3000mm fuori terra 3000mm outside 3000mm oberirdisch 3000mm hors sol 3000mm fuera del suelo	19,5kg

Available from Cirrus Lighting · sales@cirruslighting.co.uk · 020 7193 2175

cubo palo

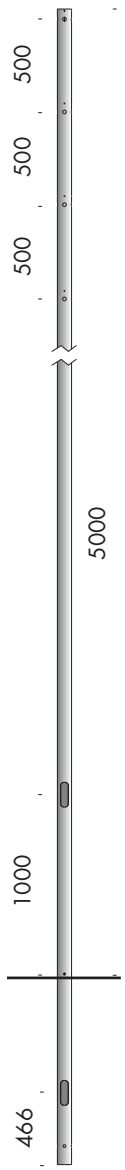

F9.009.10	inox 316L Ø76 stainless 316L steel Edelstahl 316L inox 316L inoxidable 316L	5000mm fuori terra 5000mm outside 5000mm oberirdisch 5000mm hors sol 5000mm fuera del suelo	30,5kg
F9.009.66	bruno antico Ø76 antique brown Antikbraun brun antique pardo antiguo	5000mm fuori terra 5000mm outside 5000mm oberirdisch 5000mm hors sol 5000mm fuera del suelo	30,5kg
F9.009.67	nero notte Ø76 night black Nachtschwarz noir nuit negro noche	5000mm fuori terra 5000mm outside 5000mm oberirdisch 5000mm hors sol 5000mm fuera del suelo	30,5kg
F9.009.68	scurodivals Ø76 scurodivals scurodivals scurodivals scurodivals	5000mm fuori terra 5000mm outside 5000mm oberirdisch 5000mm hors sol 5000mm fuera del suelo	30,5kg
F9.009.69	grigio argento Ø76 silver gray silber Grau gris argent gris plata	5000mm fuori terra 5000mm outside 5000mm oberirdisch 5000mm hors sol 5000mm fuera del suelo	30,5kg

Predisposto per F9.009.03
predisposed for F9.009.03
veranlagt für F9.009.03
prédisposé pour F9.009.03
predispuesto para F9.009.03

F9.198.94	corten Ø80	5000mm fuori terra 5000mm outside 5000mm oberirdisch 5000mm hors sol 5000mm fuera del suelo	30,5kg

Available from Cirrus Lighting · sales@cirruslighting.co.uk · 020 7193 2175

cubo palo

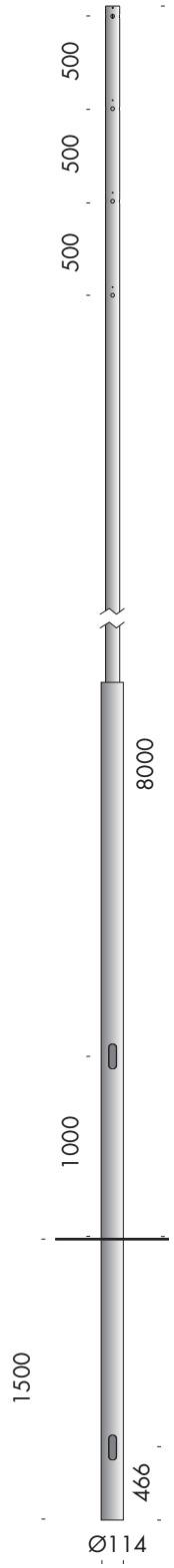

F9.009.16	inox 316L Ø76 stainless 316L steel Edelstahl 316L inox 316L inoxidable 316L	8000mm fuori terra 8000mm outside 8000mm oberirdisch 8000mm hors sol 8000mm fuera del suelo	50kg
F9.009.72	bruno antico Ø76 antique brown Antikbraun brun antique pardo antiguo	8000mm fuori terra 8000mm outside 8000mm oberirdisch 8000mm hors sol 8000mm fuera del suelo	50kg
F9.009.73	nero notte Ø76 night black Nachtschwarz noir nuit negro noche	8000mm fuori terra 8000mm outside 8000mm oberirdisch 8000mm hors sol 8000mm fuera del suelo	50kg
F9.009.74	scurodivals Ø76 scurodivals scurodivals scurodivals scurodivals	8000mm fuori terra 8000mm outside 8000mm oberirdisch 8000mm hors sol 8000mm fuera del suelo	50kg
F9.009.75	grigio argento Ø76 silver gray silber Grau gris argent gris plata	8000mm fuori terra 8000mm outside 8000mm oberirdisch 8000mm hors sol 8000mm fuera del suelo	50kg

Predisposto per F9.009.03
predisposed for F9.009.03
veranlagt für F9.009.03
prédisposé pour F9.009.03
predispuesto para F9.009.03

F9.198.95	corten Ø80	8000mm fuori terra 8000mm outside 8000mm oberirdisch 8000mm hors sol 8000mm fuera del suelo	30,5kg

1.

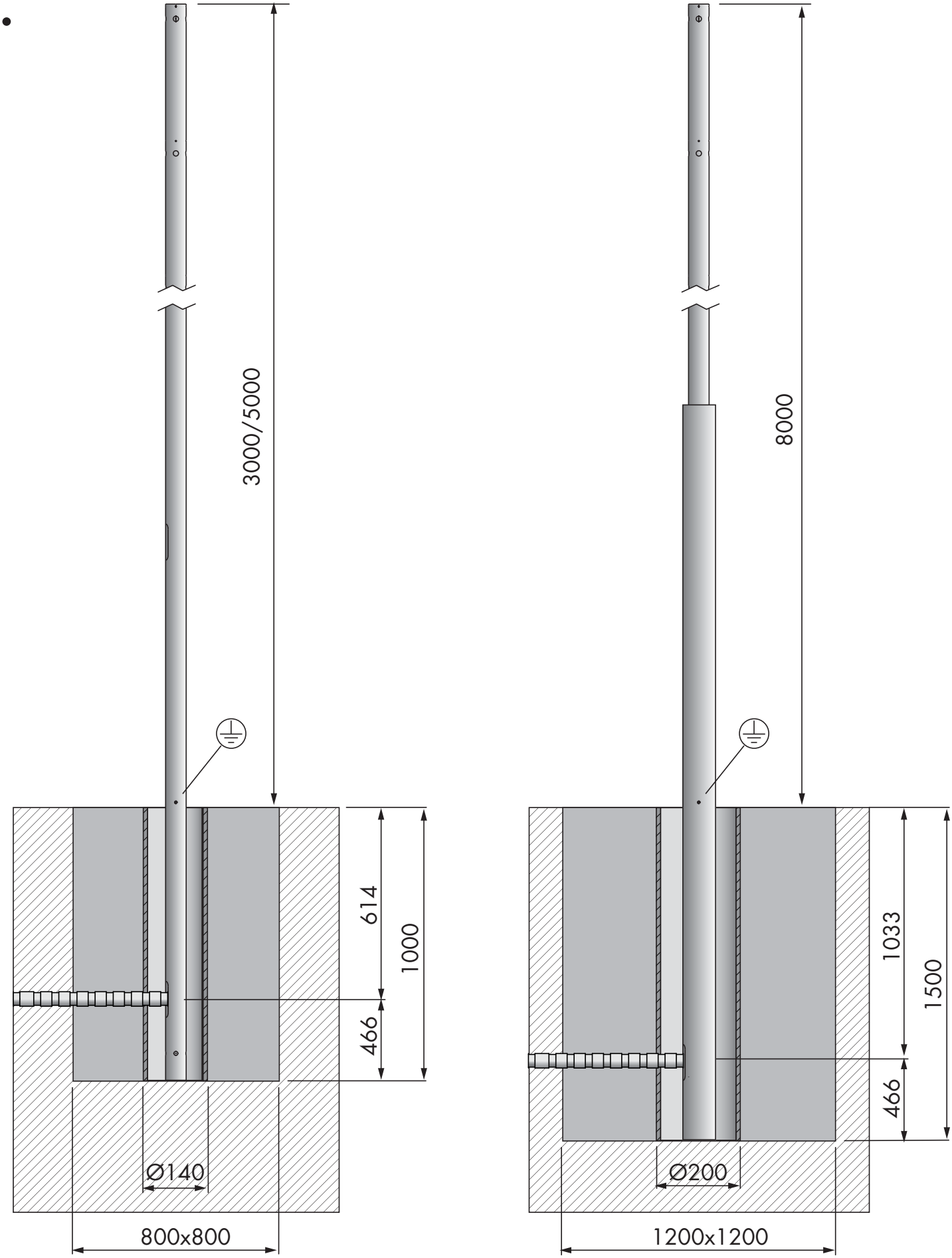
3000/5000
614
1000
466
Ø140
800x800
8000
1033
1500
466
Ø200
1200x1200

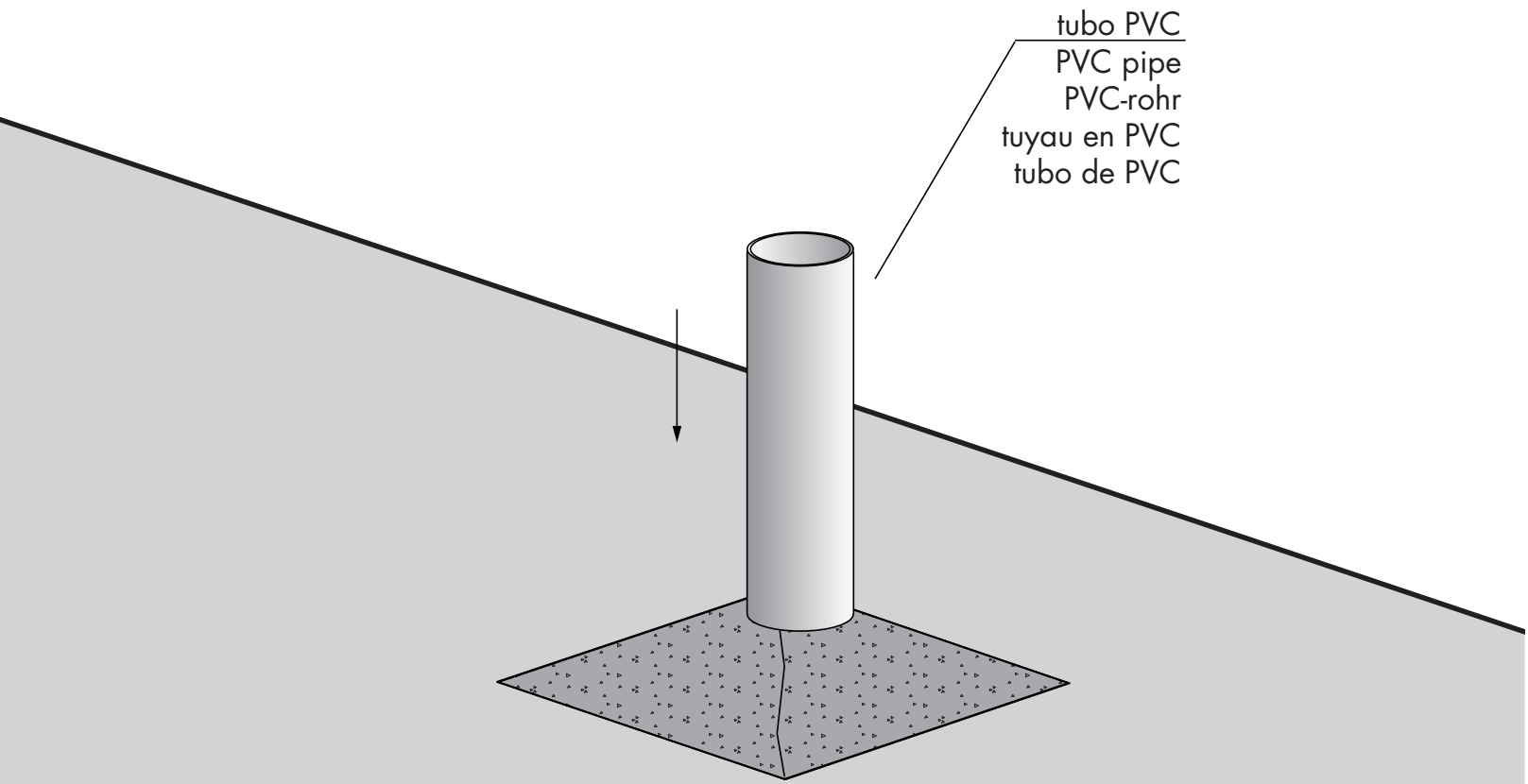
tubo PVC
PVC pipe
PVC-rohr
tuyau en PVC
tubo de PVC

3.

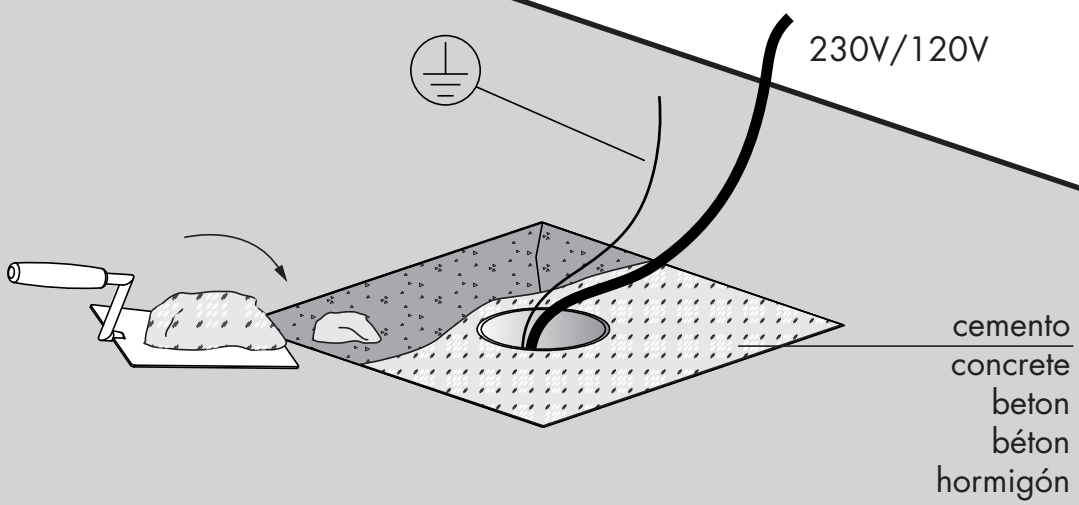

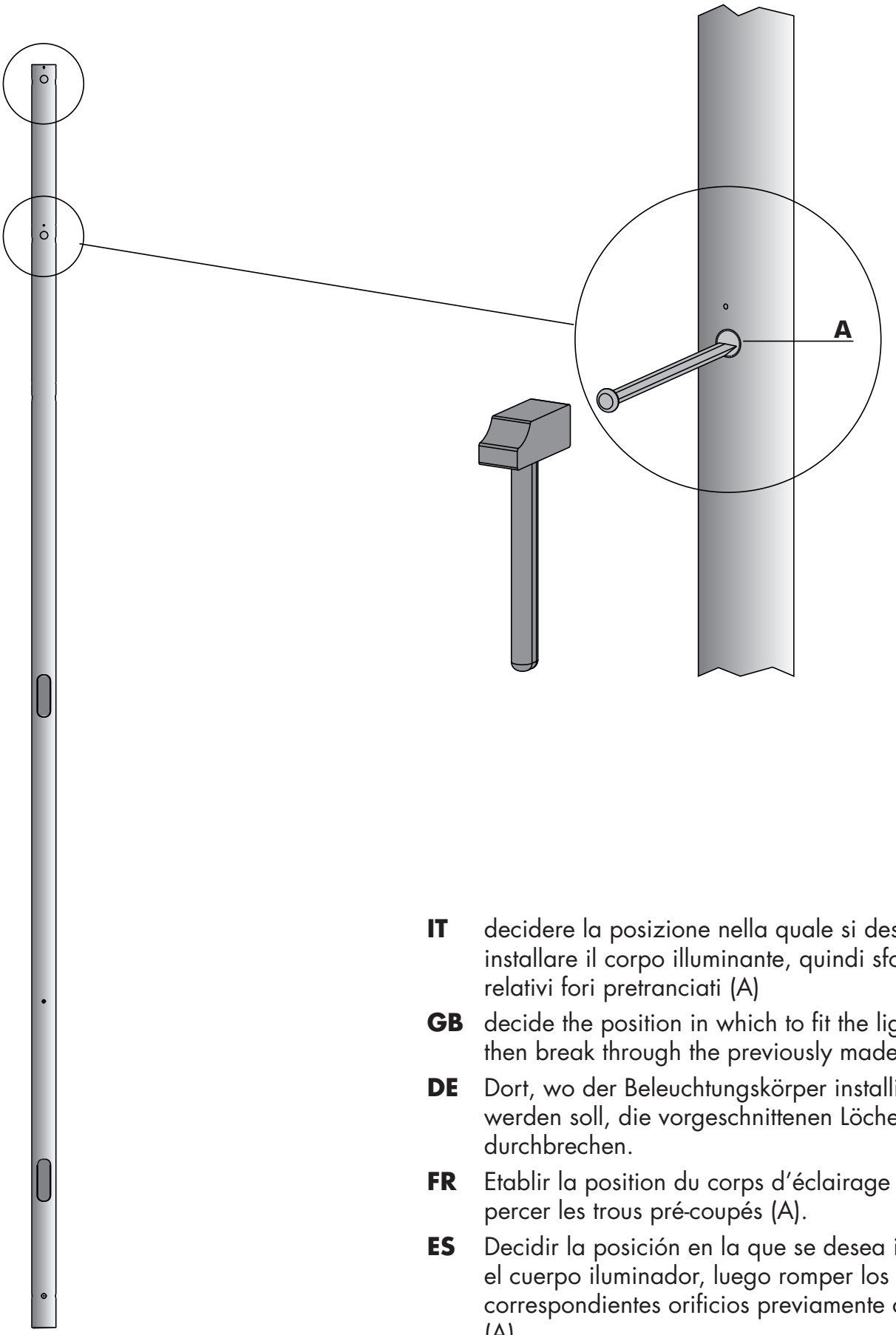

IT decidere la posizione nella quale si desidera installare il corpo illuminante, quindi sfondare i relativi fori pretranciati (A)

GB decide the position in which to fit the light fixture, then break through the previously made holes (A)

DE Dort, wo der Beleuchtungskörper installiert werden soll, die vorgeschnittenen Löcher (A) durchbrechen.

FR Etablir la position du corps d'éclairage puis percer les trous pré-coupés (A).

ES Decidir la posición en la que se desea instalar el cuerpo iluminador, luego romper los correspondientes orificios previamente cortados (A).

Cirrus Lighting · 020 7193 2175 · sales@cirruslighting.co.uk · cirruslighting.co.uk

5.

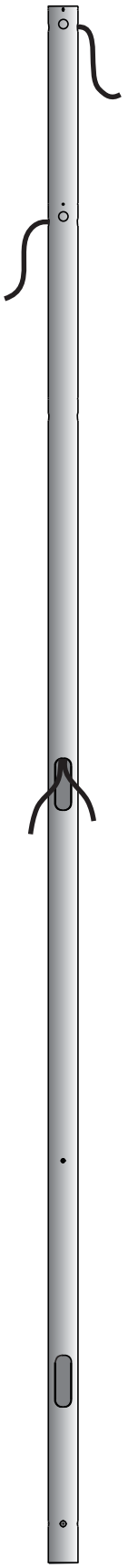

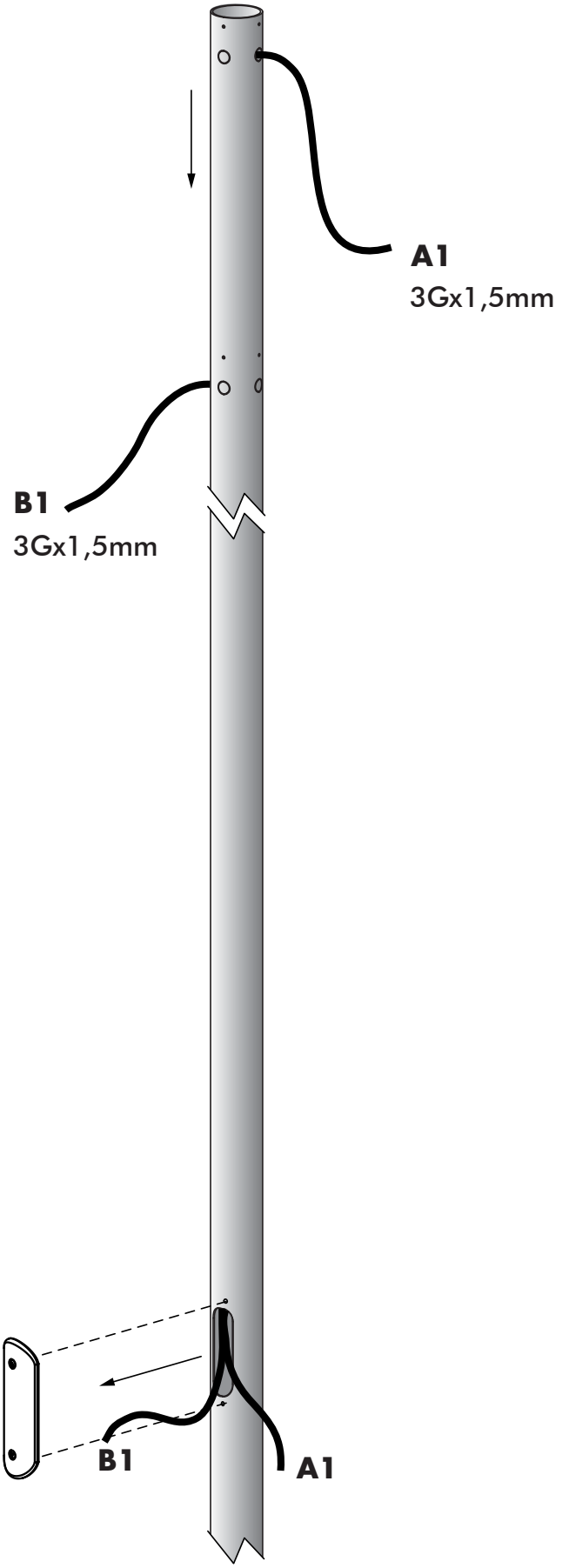

Available from Cirrus Lighting · sales@cirruslighting.co.uk · 020 7193 2175

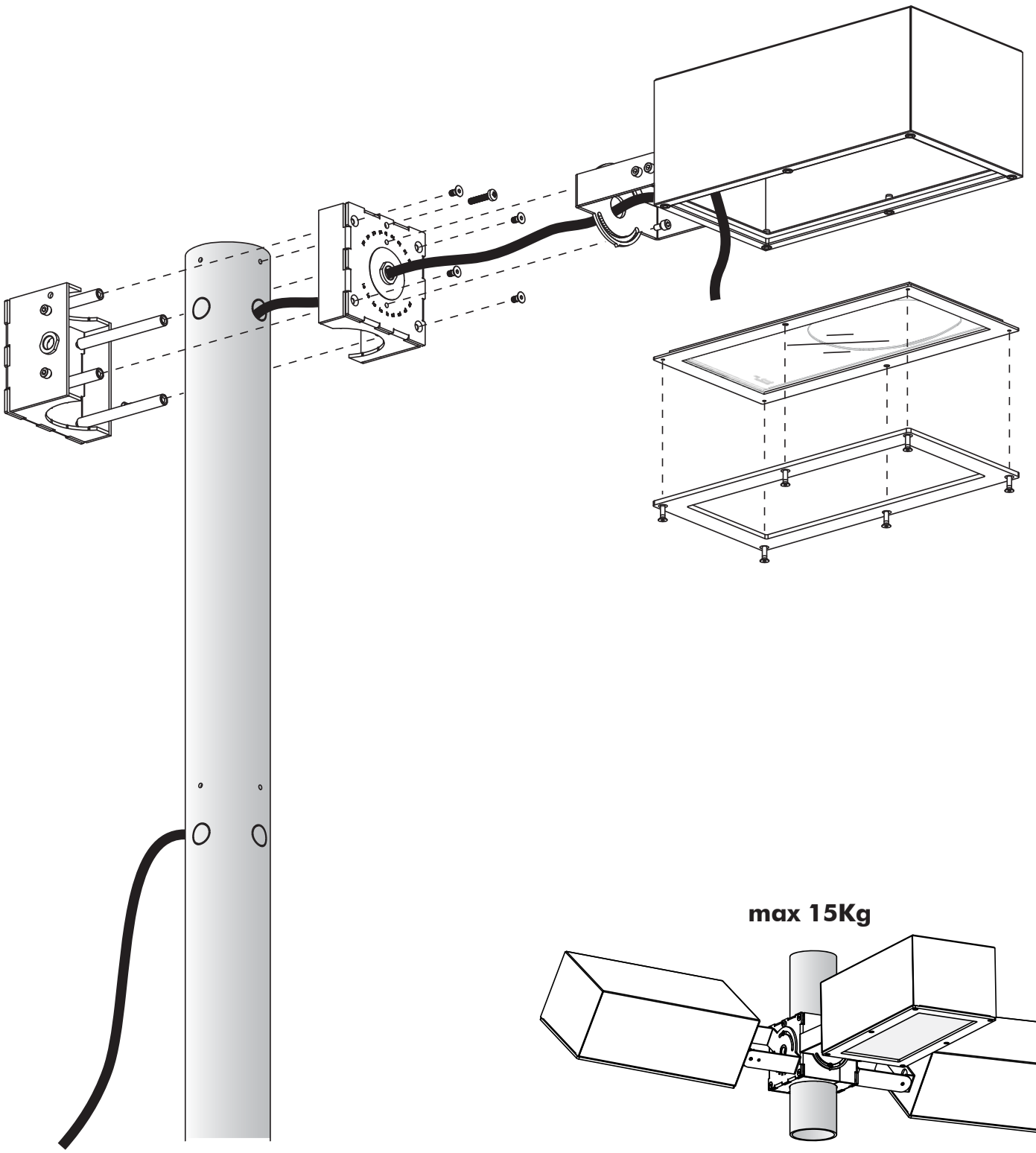

max 15Kg

7.

IT **ATTENZIONE: ciascun supporto palo può tenere un massimo di 15Kg .**
per avere il peso di ogni singolo corpo sommare il peso del kit, del vetro e del corpo esterno.
è possibile installare:
cubo 15 bandiera
cubo medium bandiera
cubo large bandiera
cubo 30 bandiera (ne possono essere installati solo due nei lati opposti del supporto palo)
cubo XL bandiera (ne possono essere installati solo due nei lati opposti del supporto palo)
per avere i pesi fare riferimento al manuale.

GB **ATTENTION: each post support may carry max. 15Kg.**
in order to calculate the weight of each single light fixture, make the total weight of kit, glass and outer body. below are the possible installations:
cubo 15 bandiera
cubo medium bandiera
cubo large bandiera
cubo 30 bandiera (only two may be fitted on the opposite sides of the post support)
cubo XL bandiera (only two may be fitted on the opposite sides of the post support)
to calculate the weights refer to the manual.

DE **ACHTUNG: jede Halterung kann maximal 15 kg tragen.**
Zur Ermittlung des Gewichtes der einzelnen Körper das Gewicht von Bausatz, Glas und Außenkörper addieren. Installiert werden können:
cubo 15 bandiera
cubo medium bandiera
cubo large bandiera
cubo 30 bandiera (davon können nur zwei an den gegenüberliegenden Seiten des Pfosten installiert werden)
cubo XL bandiera (davon können nur zwei an den gegenüberliegenden Seiten des Pfosten installiert werden) Für die Gewichte siehe Handbuch.

FR **ATTENTION : chaque support poteau peut supporter un maximum de 15kg.**
Pour obtenir le poids de chaque corps, sommer le poids du kit, du verre et du corps externe.
On peut installer :
cubo 15 bandiera
cubo medium bandiera
cubo large bandiera
cubo 30 bandiera (on ne peut en installer que deux sur les côtés opposés du support poteau)
cubo XL bandiera (on ne peut en installer que deux sur les côtés opposés du support poteau)
Pour obtenir les poids, consulter le manuel

ES **ATENCIÓN: cada soporte para palo puede soportar un máximo de 15Kg.**
Para obtener el peso de cada cuerpo, es necesario sumar el peso del juego, del cristal y del cuerpo exterior. Es posible instalar:
cubo 15 bandiera
cubo medium bandiera
cubo large bandiera
cubo 30 bandiera (pueden instalarse sólo dos en los lados opuestos del soporte para palo)
cubo XL bandiera (pueden instalarse sólo dos en los lados opuestos del soporte para palo)
Para los pesos, les remitimos al manual.

Cirrus Lighting · 020 7193 2175 · sales@cirruslighting.co.uk · cirruslighting.co.uk

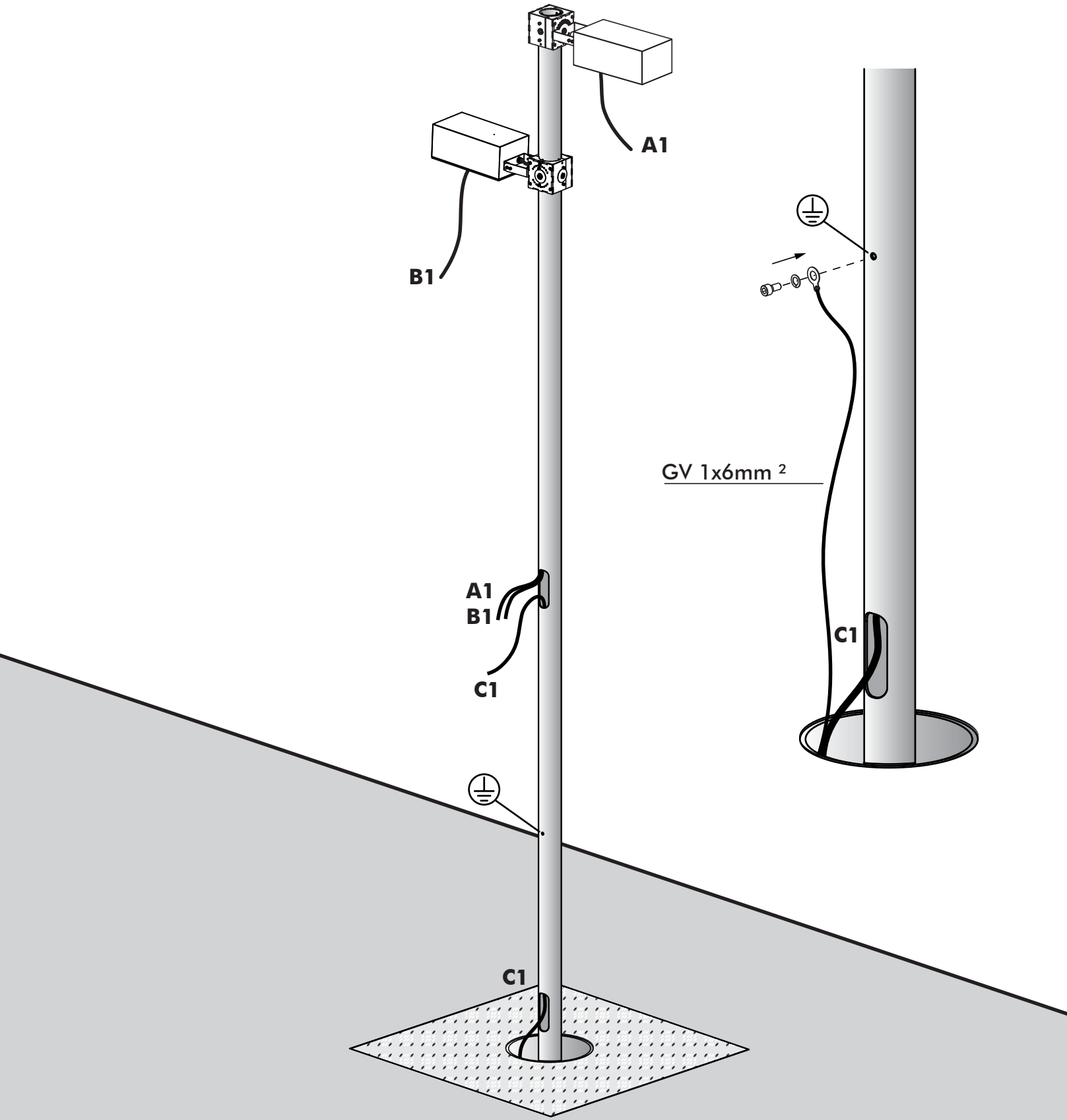
A1
B1
A1
B1
C1
C1
GV 1x6mm ²
C1

9.

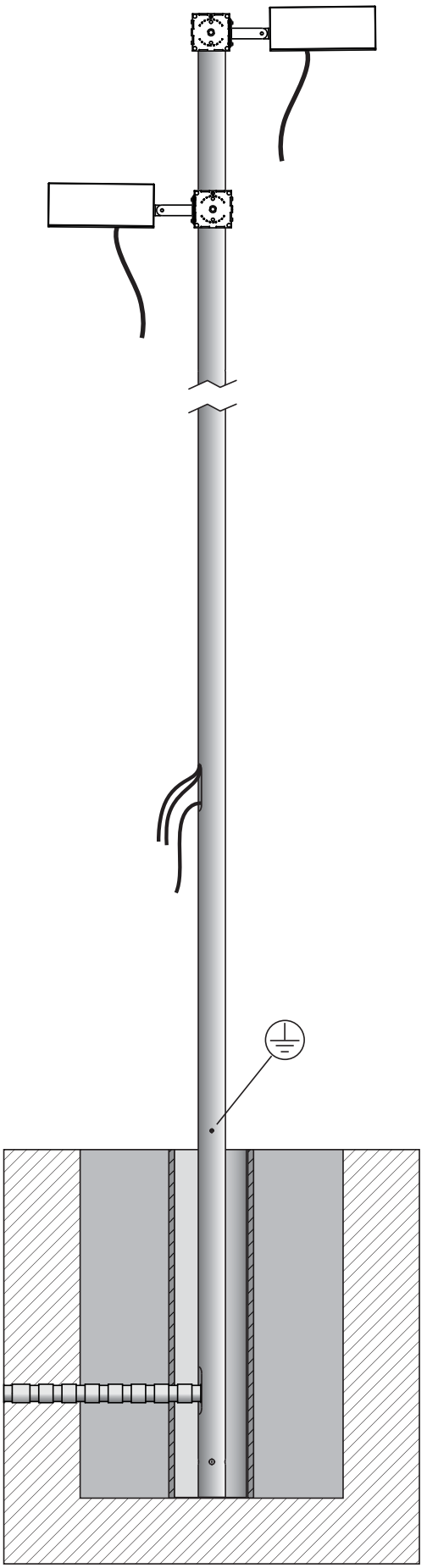

IT riempire il tubo in PVC di sabbia in modo da bloccare il palo al terreno

GB fill the PVC pipe with sand to secure the pole to the ground

DE Das PVC-Rohr mit Sand füllen, um den Mast im Boden zu fixieren.

FR remplir de sable le tuyau en PVC de façon à bloquer le mât dans le sol.

ES llenar de arena el tubo de PVC a fin de inmovilizar el poste en el terreno

Cirrus Lighting · 020 7193 2175 · sales@cirruslighting.co.uk · cirruslighting.co.uk

Istruzioni per installazione morsettiere da palo serie MVY

Serie MVY/406/...

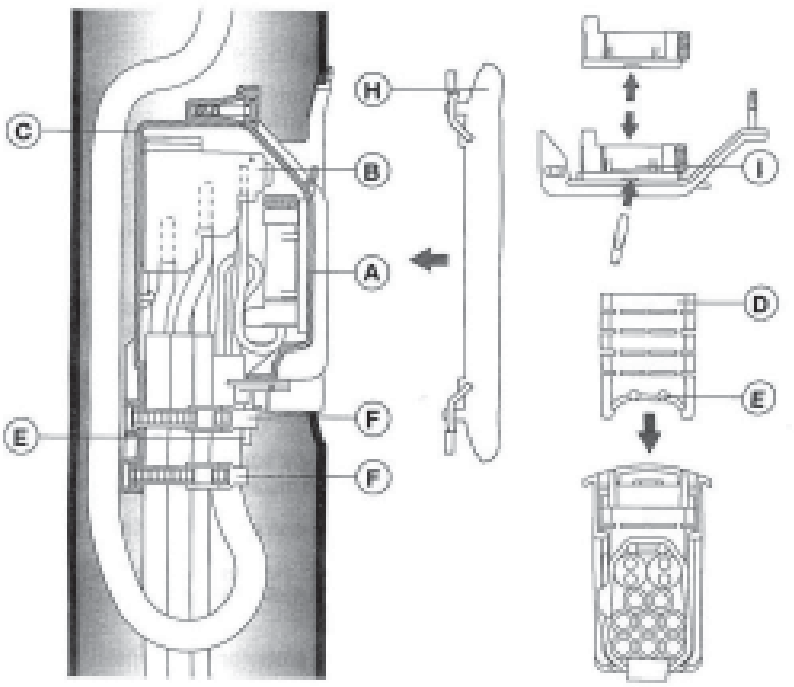

1. Estrarre il coperchio "**A**" e la morsettiera "**B**" dalla scatola "**C**"
2. Eseguire il cablaggio della linea dorsale *(come riferimento per la sguainatura dei cavi, vedere la dima riportata all'esterno della scatola)*
3. Ricollocare la morsettiera ed il coperchio nella scatola
4. Completare il cablaggio della linea di derivazione alle lampade
5. Inserire la paretina di protezione "**D**" nelle guide della scatola
6. Stringere i cavi e i perni "**E**" della paretina "**D**" con la fascetta "**F**"
7. Per inserimento e sostituzione fusibile rimuovere l'intero blocchetto portafusibile "**I**" tramite la lama di un giravite opportunamente inserito nelle scanalature laterali.
8. Rifilare i setti di paretina "**D**" che sporgono dalle guide
9. Assicurarsi che il coperchio sia chiuso correttamente
10. Inserire la scatola nella feritoia del palo
11. Chiudere la feritoia con il portello da palo SMY/... "**H**"

Available from Cirrus Lighting · sales@cirruslighting.co.uk · 020 7193 2175

11.

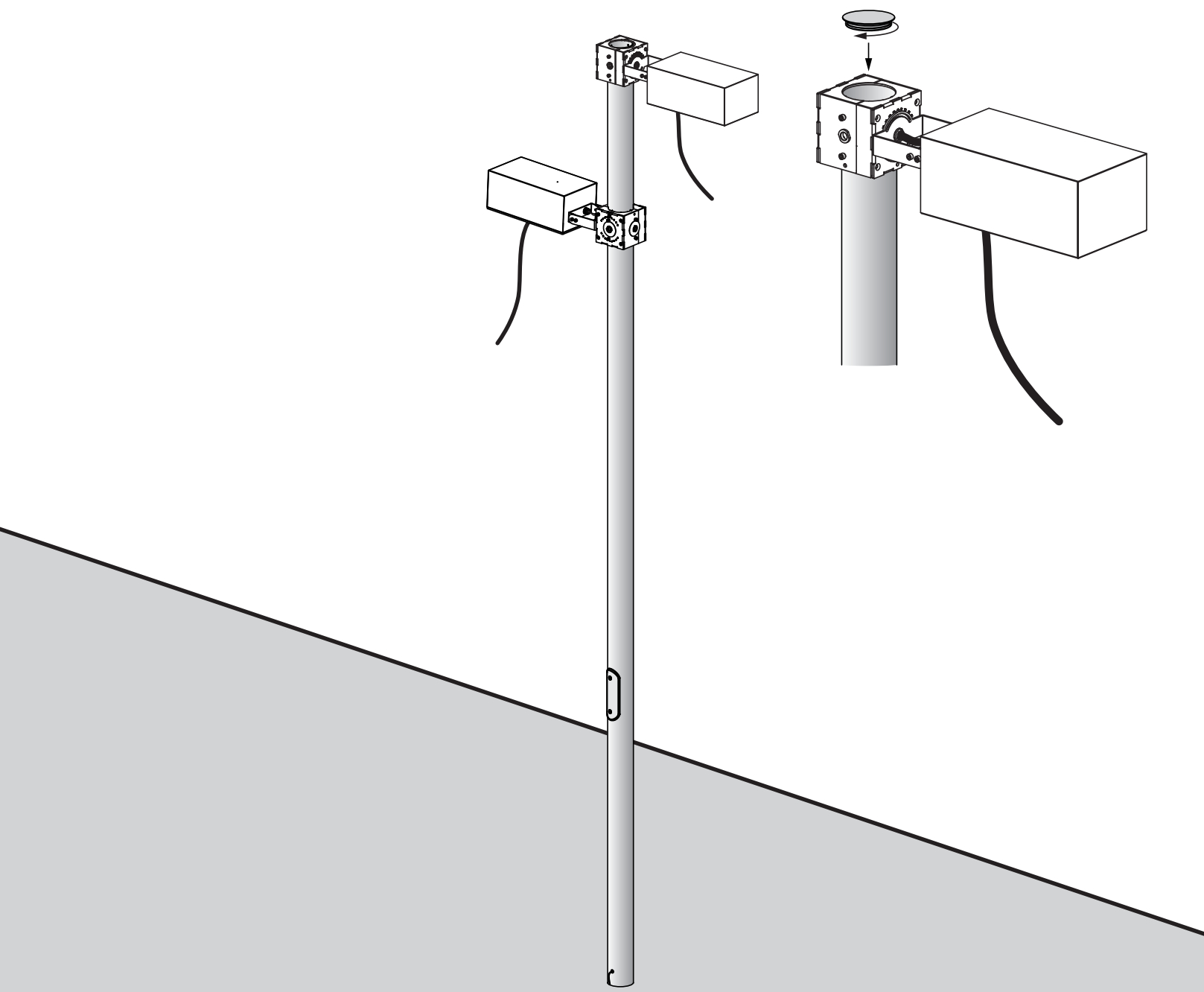

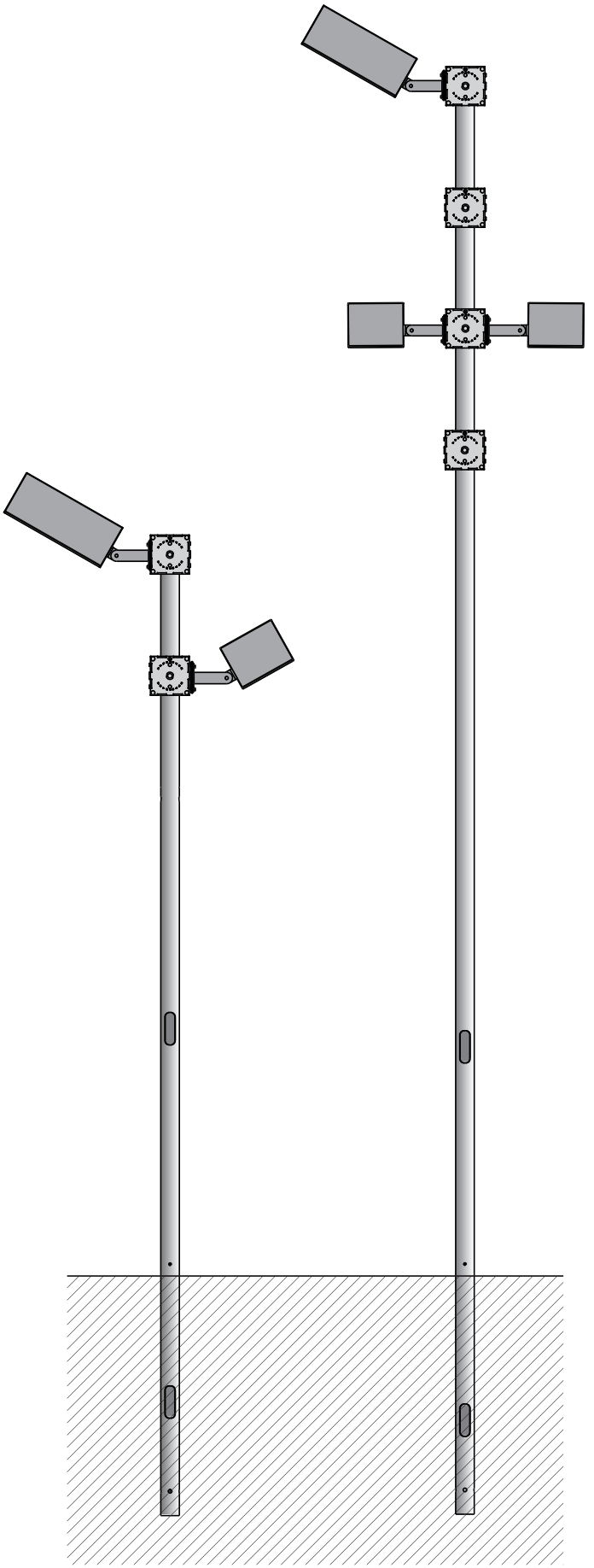

IT ATTENZIONE: su ciascun palo da 3000mm si possono installare max n°2 supporto palo (F9.009.03);
su ciascun palo da 5000/8000mm si possono installare max n°4 supporto palo.(vedi fig.)

GB ATTENTION: on each 3000mm post max 2 post supports (F9.009.03) may be fitted;
on each 5000/8000mm post max 4 post supports (see fig.) may be fitted

DE ACHTUNG: auf jedem 3000mm-Pfosten können maximal 2 Halterungen (F9.009.03) installiert werden.
auf jedem 5000/8000mm-Pfosten können maximal 4 Halterungen installiert werden (siehe Abb.).

FR ATTENTION : sur chaque poteau de 3000mm on peut installer max. 2 supports poteau (F9.009.03);
sur chaque poteau de 5000/8000mm on peut installer max. 4 supports poteau. (voir fig.)

ES ATENCIÓN: en cada palo de 3000mm pueden instalarse al máximo 2 soportes para palo (F9.009.03);
en cada palo de 5000/8000mm pueden instalarse al máximo 4 soportes para palo (véase figura);

Cirrus Lighting · 020 7193 2175 · sales@cirruslighting.co.uk · cirruslighting.co.uk

Viabizzuno strada principale della frazione di bizzuno in provincia di ravenna dove tra la casa del popolo e la parrocchia, al n°17, sono nato il ventuno luglio millenovecentocinquantacinque. da qui nasce il nome dell'azienda fondata nel millenovecentonovantaquattro rappresentata da uno spazio bianco attraversato da due linee, una verticale, rigorosa, pulita, equilibrata, For m ed una inclinata, irriverente nello spazio, ironica, fuori dagli schemi, Alvaline. distinte ma complementari proprio come le due anime rappresentate dalle due collezioni Viabizzuno. e nel punto in cui si intersecano le due linee, l'UpO, Ufficio progettazione Ombre.

Viabizzuno is the name of the main road of the small village bizzuno located in the province of ravenna, where I was born on the 21 07 1955 at n°17, between the 'casa del popolo' and the local parish church. from here the name of the company founded in nineteen ninety-four represented by a white space intersected by two lines one vertical, well balanced, logical, clean, For m, the other dynamic, irreverent, ironic, Alvaline. separate and yet complementary, just like the two different philosophies behind Viabizzuno two collections. in the intersection between the two lines, UpO, Ufficio progettazione Ombre. mn

Cirrus Lighting · 020 7193 2175 · sales@cirruslighting.co.uk · cirruslighting.co.uk





energia pulita
clean energy

Viabizzuno raccoglie attorno a sé esperienza, conoscenza e ricerca per poter meglio esprimere il proprio modo di fare luce. questo strumento è un manuale tecnico: la raccolta, il racconto, la spiegazione delle due linee di prodotto che nascono dal pensiero progettuale di Viabizzuno che si identifica in una pagina bianca, pronta ogni volta a cogliere e risolvere una nuova sfida. due linee complementari occupano questo spazio esplorandolo, dilatandolo: si incrociano forti della propria identità, due anime rappresentate dalle collezioni For m e Alvaline. due strumenti che uniti ci permettono di progettare la luce a 360°. il manuale For m e Alvaline diventa un unico libro, ma con due percorsi: in uno è la forma che emoziona e illumina, nell'altro è la progettazione che genera la luce; in un percorso c'è la lampada irriverente, l'oggetto che vive sia nella luce artificiale che in quella naturale, nell'altro c'è il corpo illuminante tecnico che scompare per lasciare spazio solo alla luce. due tipologie di prodotto diverse, ma complementari. è lo strumento per conoscere la nostra luce: quella storica, ma anche quella speciale, sviluppata e realizzata su misura che racconta quanto sia importante che il progetto sia stimolante e che l'interlocutore sia preparato a una progettazione complessa, che richiede tempo e impegno.

progettiamo la luce a 360°.

Viabizzuno draws on all its experience, knowledge and research to fully express its own personal way of creating light. this tool is a technical manual, a collection, account and explanation of the two product ranges generated by Viabizzuno's design concept, which takes the form of a white page, always ready to accept and solve a new challenge. two complementary ranges occupy this space, exploring and expanding it; they intersect, confident in their own identity, two kindred spirits represented by the For m and Alvaline collections. two tools that together enable us to design lighting in 360°. the For m and Alvaline manual becomes a single book but with two pathways; in one it is the shape that excites and illuminates, in the other it is the design that generates the light, in one is the irreverent lamp, the object that is alive in both artificial and natural light, in the other is the efficient light fitting that disappears to make way for light alone, two different but complementary product types. the manual is a tool to learn about our light, both the historical and the special, developed and made to measure, which explains how important it is for the design to be stimulating and for the customer to be prepared for a complex design process, which requires both time and commitment.

we design lighting at 360°.

Cirrus Lighting · 020 7193 2175 · sales@cirruslighting.co.uk · cirruslighting.co.uk

. 57. . 210 .



il manuale Viabizzuno contiene i manuali tecnici operativi delle due linee di prodotto For m e Alvaline.

the Viabizzuno manual contains the technical manuals of the two product lines For m and Alvaline.



italiano
english
cod. GR.001.03.IT

deutsch
english
cod. GR.001.03.D
esaurito out of stock

español
english
cod. GR.001.03.SP

français
english
cod. GR.001.03.FR
esaurito out of stock

русский язык
english
cod. GR.001.03.RU
esaurito out of stock

america 120V
cod. GR.001.06

. 80 . . 320 .



cartella colori e finiture
folder sample finishes



la luce: For m divide lo spazio verticalmente: equilibrata, razionale, rigorosa. il corpo illuminante evolve nella sua funzione di fare luce: il suo uso è sempre più flessibile e la sua capacità di fondersi con l'architettura ne fa un vero materiale da costruzione, attraverso un design non invasivo, non mimetico, non sfacciatamente decorativo. i corpi illuminanti si ritraggono nelle pareti, a filo intonaco, a scomparsa, nascosti alla vista lasciando piena soggettività alla luce. il grigio dei materiali come cemento, alluminio, acciaio è il colore della collezione For m.

the light: For m divides space vertically: it is balanced, rational and rigorous. the lighting element is an evolution in the way that light is shed: its way of being used becomes evermore flexible and its capacity of blending with the surrounding architecture makes it a true building material, thanks to its non-intrusive yet non-mimetic design, which is not brazenly decorative. the recessed lighting elements retract into the wall, grazing against the plaster to hide away from sight and leave the whole scene to the light. the gray of materials like cement, aluminum, and steel is the colour of the For m collection.

Cirrus Lighting · 020 7193 2175 · sales@cirruslighting.co.uk · cirruslighting.co.uk

For m

il libro For m: riflessione, studio, sperimentazione e progettazione attorno alla luce, ma soprattutto strumento a disposizione di chi voglia individuare un proprio percorso

di luce attraverso la nostra raccolta di 30 anni di lavoro, documentata da 569 immagini. un libro dedicato alla luce, in cui la si possa conoscere, capire e, perché no, anche toccare in 3 pagine termosensibili.

Cirrus Lighting · 020 7193 2175 · sales@cirruslighting.co.uk · cirruslighting.co.uk



libro For m finitura cemento bianco
prima edizione, 2005, esaurito
book For m cement finishing
first edition, 2005, out of stock



libro For m finitura gomma
seconda edizione, 2007, esaurito
book For m rubber finishing
second edition, 2007, out of stock



libro For m
terza edizione, 2011, esaurito
book For m
third edition, 2011, out of stock

la forma: Alvaline attraversa lo spazio diagonalmente: dinamica, irriverente, ironica, giocosa. inizia il gesto, dove si muovono gli sguardi, dove la materia si fonde mescolandosi alla luce, si originano così colore e forma, che vivono per se stesse e per l'emozione che li circonda. il blu della notte è il suo colore.

the form: Alvaline cuts through space diagonally with dynamism, irreverence, irony and playfulness. its gesture is marked by the shifting of glances, by the blending of matter with light thus giving life to colour and form which live a life of their own with the emotions surrounding them. midnight blue is its colour.

Cirrus Lighting · 020 7193 2175 · sales@cirruslighting.co.uk · cirruslighting.co.uk

Alvaline

Available from Cirrus Lighting · sales@cirruslighting.co.uk · 020 7193 2175

ogni corpo illuminante è un progetto, una storia raccontata nel proprio volume, strumento di conoscenza e di lavoro grazie anche ad una serie di staccabili, che rappresentano le singole lampade da applicare ai progetti.

each lighting fixture is a single project, a story told within its own volume, instrument of knowledge and work, even thanks to a series of detachable elements - namely each single lamp - to apply to each single project



vol.0 ***lucciola o lanterna?... purché sia lampadina a incandescenza***



vol.1 ***E27***
cod.00285



vol.2 ***h2o***
cod.00283

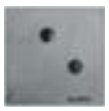

vol.3 ***bamboo***
cod.00289



vol.4 ***alva1***
cod.00291



vol.5 ***clv1***
cod.00286



vol.6 ***biblio***
cod.00288



vol.7 ***mon amour***
cod.00282



vol.8 ***emma***
cod.00287



vol.9 ***clv2***
cod.00284



vol.10 ***tulp***
cod.00290



vol.11 ***fileau***
cod.14564



vol.13
UpOGalleggio
cod.15215



vol.14 ***steelon***
cod.17904



vol.18 ***toccami***
cod.17777



vol.19 ***la DOdò***
cod.17779

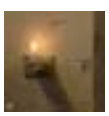

vol.20 ***plag in***
cod.17778

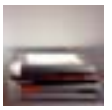

vol.21 ***librO'***



vol.22 ***reflex***



vol.23 ***si gira***



vol.24 ***015***



vol.25 ***ombrella***
cod. GR.007.25



vol.26 ***gocce***



vol.27 ***riccami***



vol.28 ***dagli retta***

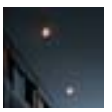

vol.29 ***grano***



vol.30 ***mm***



vol.31 ***peled***



vol.32 ***lucciola***

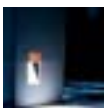

vol.33 ***scatola della luce***



vol.34 ***pergamena***



vol.35 ***orienta là***



vol.36 ***codega***



vol.37 ***stuck in america***



vol.38 ***c.paris***

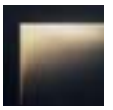

vol.39 ***la taglio***

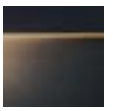

vol.40 ***la stretta***

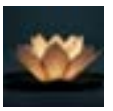

vol.41 ***ninfea***

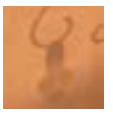

vol.42 ***lanterna massima***



vol.43 ***caio***

vol.44 ***campanili di luce***

vol.45 ***un litro di luce***

vol.46 ***corte***

vol.47 ***soleeluna lunaesole***

vol.48 ***luar***

vol.49 ***sempronio***

vol.50 ***dino***

vol.51 ***displei***

vol.52 ***nilù***

vol.53 ***piantana XXI secolo***

*vol.54****da ma***

vol.55 ***margaret***

vol.56 ***poppy***

vol.57 ***oubey***

vol.58 ***peled grande***

vol.59 ***signoria***

vol.60 ***stromba***

vol.61 ***punto elle***

Viabizzuno *srl*
10 via romagnoli
40010 bentivoglio
bologna italia
t+39 0518908011
f+390518908089
www.viabizzuno.com
viabizzuno@viabizzuno.com

Available from Cirrus Lighting · sales@cirruslighting.co.uk · 020 7193 2175