Alvaline

For m

Viabizzuno progettiamo la luce

istruzioni di montaggio
installing instructions
Gebrauchsanweisung
instructions de montage
instrucciones de montaje

094 system curvo

IT **AVVERTENZE:** All'atto dell'installazione, ed ogni volta che si interviene sulla lampada, assicurarsi che sia stata tolta la tensione di alimentazione. Le operazioni di installazione e collegamento alla rete elettrica devono essere effettuate esclusivamente da personale qualificato.

GB **WARNING:** When installing fixture and during unkeep take care that the mains voltage is switched off. The operations of installation and connection to power mains should be done by skilled personnel only.

DE **HINWEISE:** Während der Installation und bei allen nachfolgenden Arbeiten auf der Lampe sollte sichergestellt werden, daß die Versorgungsspannung vorher abgenommen wurde. Die Arbeiten zur Installation und zum Anschluss an das Stromnetz sind von Fachpersonal durchzuführen.

FR **AVVERTISSEMENTS:** Lors de l'installation et à chaque fois que l'on fait un entretien sur la lampe, s'assurer que la tension d'alimentation ait été coupée. Les opérations d'installation et de branchement au réseau électrique doivent être effectuées par un personnel qualifié.

ES **ADVERTENCIA:** Durante la instalación, y cada ve que se interviene sobre la lámpara, asegurarse que la alimentación haya sido desconectada. Las operaciones de instalación y conexión a la red eléctrica tienen que ser efectuadas exclusivamente por personal cualificado.

IT **ATTENZIONE:**
La sicurezza dell'apparecchio è garantita solo rispettando queste istruzioni sia in fase di installazione che di impiego.

GB **WARNING:**
Fitting safety is only guaranteed if the following instructionsare strictly observed both during installation and use.

DE **ACHTUNG:**
Für die Sicherheit des Geräts kann nur dann die Garantie übernommen werden, wenn die in den vorliegenden Anweisungen enthaltenen Hinweise sowohl bei der Installation als auch beim Betrieb beachtet werden.

FR **ATTENTION:**
La sécurité de l'appareil n'est assurée que lorsque les consignes portées sont respectées, tant lors de l'installation que durant l'utilisation de l'appareil.

ES **ATENCIÓN:**
La seguridad del aparato está garantizada sólo si se respetan estas instrucciones durante la fase de instalación y de empleo.

IT garanzia

GB warranty

DE garantie

FR garantie

ES garantía

IT La presente garanzia è valida 24 mesi se timbrata e datata dal rivenditore autorizzato Viabizzuno. Il periodo di garanzia è di 2 anni a partire dalla data della timbratura e decade in caso di uso improprio, manomissione o cancellatura della data, perdita o illeggibilità del presente libretto di istruzioni.

GB The warranty covers 24 months if stamped and dated by the authorised Viabizzuno dealer. The 24 months warranty shall no apply in case of wrong use, altered or deleted date, or if this instructions booklet gets lost or becomes unreadable.

DE Die Garantie gilt 24 Monate nur, wenn sie von dem zugelassenen Verkäufer Viabizzuno gestempelt wird. Die Garantie gilt 2 Jahr seit dem Stempeldatum und verfällt bei unberechtigten Gebrauch, Manipulation des Datums, Verlust oder Unlesbarkeit von den Gebrauchsanweisungen.

FR La durée de la garantie est de 24 mois si elle est marquée par le distributer autorisé Viabizzuno. La garantie est valable 2 ans depuis le jour où elle a été marquée et échoit en cas d'usage impropre, alteration ou effacement de la date, e si le carnet d'instructions est perdu ou est indéchiffrable.

ES Esta garantìa es valida por 24 meses sòlo si està datada y sellada por el revendedor autorizado Viabizzuno. El período de garantía es de 2 años a partir de la fecha del sello, y decae en caso de empleo impropio, alteración o borrado de la fecha, pérdida o ilegibilidad del presente manual de instrucciones

Cirrus Lighting · 020 7193 2175 · sales@cirruslighting.co.uk · cirruslighting.co.uk

IT ***Viabizzuno*** **si riserva il diritto di apportare ai propri modelli, senza nessun preavviso, qualsiasi modifica ritenga opportuna. le nostre idee e i nostri apparecchi sono depositati e coperti da brevetti internazionali. uomo avvisato, mezzo salvato.**

GB ***Viabizzuno*** **reserves the right to introduce any changes to its own models, without prior notice. our ideas and our lighting fittings are registered and covered by international patents. forewarned is forearmed.**

DE ***Viabizzuno*** **bahält sich das Recht vor jederzeit und ohne Ankündigung die technischen Daten der im Katalog abgebildetem Produkte zu ändern. unsere Ideen und unsere Beleuchtungskörper sind eingetragt und international patentiert. wer gewarnt ist, ist halb gerettet**

FR ***Viabizzuno*** **se réserve le droit d'apporter une quelconque modification aux produits sans préavis. nos ideés et nos corps d'illumination sont déposés et couverts de brevets internationales. un homme averti en vaut deux.**

ES ***Viabizzuno*** **se reserva el derecho de aportar a sus modelos, sin ningùn preavviso, cualquier modificación que considere oportuna. nuestros diseños y nuestros aparatos están todos provistos y cubiertos por patentes internacionales. el que avisa no es traidor.**

Available from Cirrus Lighting · sales@cirruslighting.co.uk · 020 7193 2175

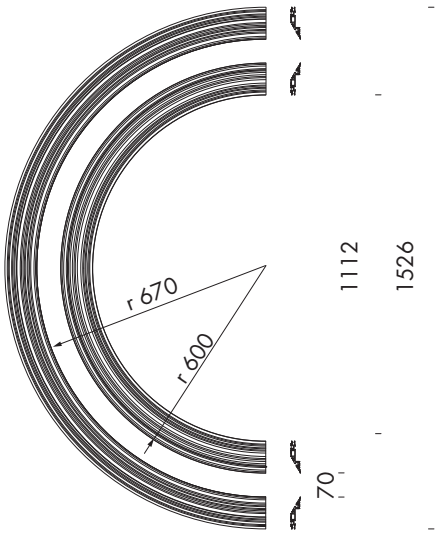

F6.097.01	profili semicerchio alluminio naturale taglio 70 profiles semi-circular natural aluminium cut 70 Profile Halbkreis Aluminium natur Schnitt 70 profils demi-cercle aluminium naturel découpe 70 perfiles cemicírculo aluminio natural corte 70	2pz	Ø1200/1340
F6.097.01.N	profili semicerchio alluminio nero taglio 70 profiles semi-circular black aluminium cut 70 Profile Halbkreis schwarz Aluminium Schnitt 70 profils demi-cercle aluminium noir découpe 70 perfiles semicírculo aluminio negro corte 70	2pz	Ø1200/1340

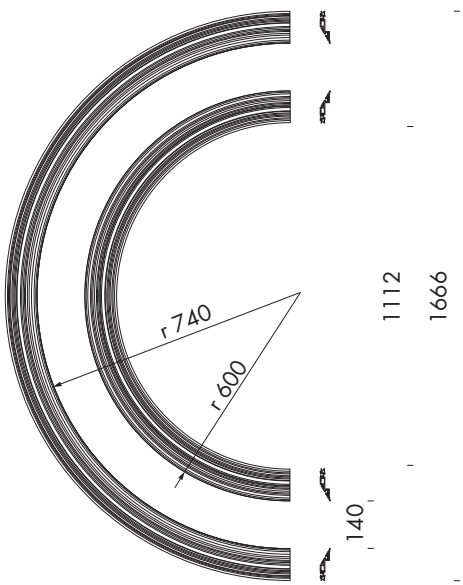

F6.097.02	profili semicerchio alluminio naturale taglio 140 profiles semi-circular natural aluminium cut 140 Profile Halbkreis Aluminium natur Schnitt 140 profils demi-cercle aluminium naturel découpe 140 perfiles cemicírculo aluminio natural corte 140	2pz	Ø1200/1480
F6.097.02.N	profili semicerchio alluminio nero taglio 140 profiles semi-circular black aluminium cut 140 Profile Halbkreis schwarz Aluminium Schnitt 140 profils demi-cercle aluminium noir découpe 140 perfiles semicírculo aluminio negro corte 140	2pz	Ø1200/1480

completo di giunti/complete with connection joints verbindern mitgeliefert/ complète de joints de connession completo de juntos de conexión

Cirrus Lighting · 020 7193 2175 · sales@cirruslighting.co.uk · cirruslighting.co.uk

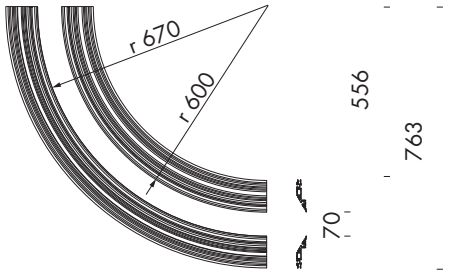

F6.097.03	profili 1/4 di cerchio alluminio naturale taglio 70 profiles 1/4 circle natural aluminium cut 70 Profile ¼-Kreis Aluminium natur Schnitt 70 profils ¼ de cercle aluminium naturel découpe 70 perfiles 1/4 de círculo aluminio natural corte 70	2pz	Ø1200/1340
F6.097.03.N	profili 1/4 di cerchio alluminio nero taglio 70 profiles 1/4 circle black aluminium cut 70 Profile ¼-Kreis schwarz Aluminium Schnitt 70 profils ¼ de cercle aluminium noir découpe 70 perfiles 1/4 de círculo aluminio negro corte 70	2pz	Ø1200/1340

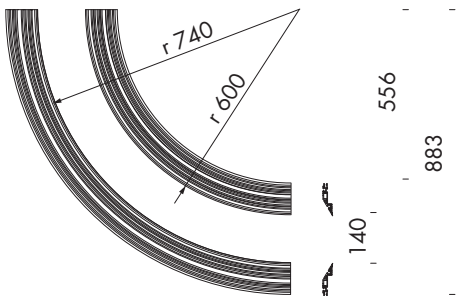

F6.097.04	profili 1/4 di cerchio alluminio naturale taglio 140 profiles 1/4 circle natural aluminium cut 140 Profile ¼-Kreis Aluminium natur Schnitt 140 profils ¼ de cercle aluminium naturel découpe 140 perfiles 1/4 de círculo aluminio natural corte 140	2pz	Ø1200/1480
F6.097.04.N	profili 1/4 di cerchio alluminio nero taglio 140 profiles 1/4 circle black aluminium cut 140 Profile ¼-Kreis schwarz Aluminium Schnitt 140 profils ¼ de cercle aluminium noir découpe 140 perfiles 1/4 de círculo aluminio negro corte 140	2pz	Ø1200/1480

completo di giunti/complete with connection joints
verbindern mitgeliefert/ complète de joints de connession
completo de juntos de conexión

Cirrus Lighting · 020 7193 2175 · sales@cirruslighting.co.uk · cirruslighting.co.uk

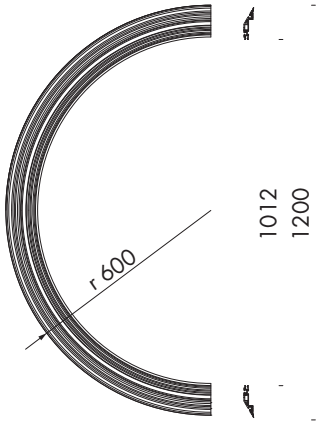

F6.097.11 profilo esterno semicerchio alluminio naturale
profile outside semi-circular natural aluminium
Profil extern Halbkreis Aluminium natur
profil extern demi-cercle aluminium naturel
perfil exterior cemicículo aluminio natural — Ø1200

F6.097.11.N profilo esterno semicerchio alluminio nero
profile outside semi-circular black aluminium
Profil extern Halbkreis schwarz Aluminium
profil extern demi-cercle aluminium noir
perfil exterior cemicículo aluminio negro — Ø1200

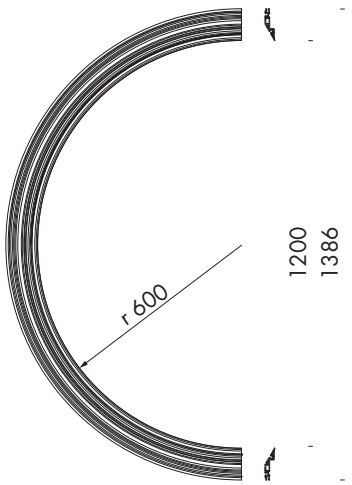

F6.097.12 profilo interno semicerchio alluminio naturale
profile inside semi-circular natural aluminium
Profil intern Halbkreis Aluminium natur
profil intern demi-cercle aluminium naturel
perfil interior semicírculo aluminio natural — Ø1200

F6.097.12.N profilo interno semicerchio alluminio nero
profile inside semi-circular black aluminium
Profil intern Halbkreis schwarz Aluminium
profil inern demi-cercle aluminium noir
perfil interior semicírculo aluminio negro — Ø1200

completo di giunti/complete with connection joints
verbindern mitgeliefert/ complète de joints de connession
completo de juntos de conexión

Cirrus Lighting · 020 7193 2175 · sales@cirruslighting.co.uk · cirruslighting.co.uk

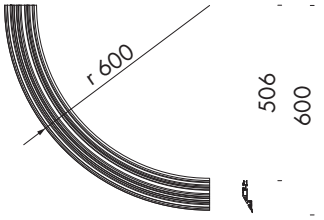

F6.097.13 profilo esterno 1/4 di cerchio alluminio naturale
profile outside 1/4 circle natural aluminium
Profil extern 1/4-Kreis Aluminium natur
profil extern 1/4 de cercle aluminium naturel
perfil exterior 1/4 de círculo aluminio natural
Ø1200

F6.097.13.N profilo esterno 1/4 di cerchio alluminio nero
profile outside 1/4 circle black aluminium
Profil extern 1/4-Kreis schwarz Aluminium
profil extern 1/4 de cercle aluminium noir
perfil exterior 1/4 de círculo aluminio negro
Ø1200

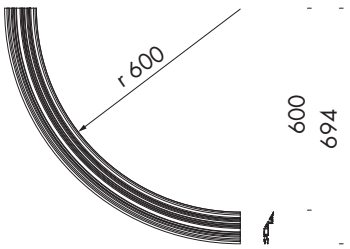

F6.097.14 profilo interno 1/4 di cerchio alluminio naturale
profile inside 1/4 circle natural aluminium
Profil intern 1/4-Kreis Aluminium natur
profil intern 1/4 de cercle aluminium naturel
perfil interior 1/4 de círculo aluminio natural
Ø1200

F6.097.14.N profilo interno 1/4 di cerchio alluminio nero
profile inside 1/4 circle black aluminium
Profil intern ¼-Kreis schwarz Aluminium
profil inern ¼ de cercle aluminium noir
perfil interior 1/4 de círculo aluminio negro
Ø1200

completo di giunti/complete with connection joints
verbindern mitgeliefert/ complète de joints de connession
completo de juntos de conexión

Cirrus Lighting · 020 7193 2175 · sales@cirruslighting.co.uk · cirruslighting.co.uk

IT **su richiesta si possono realizzare curvature personalizzate. diametro minimo realizzabile 1200mm.**

GB **purpose-made curves can be created on request.**
minimum feasible diameter 1200mm

DE **Auf Anfrage lassen sich kundenspezifische Krümmungen herstellen. Herstellbarer Mindestdurchmesser 1200mm.**

FR **sur demande, il est possible de réaliser des courbures personnalisées. diamètre minimum réalisable 1200mm.**

ES **bajo pedido pueden realizarse curvaturas personalizadas. Diámetro mínimo 1200mm.**

Available from Cirrus Lighting · sales@cirruslighting.co.uk · 020 7193 2175

1.

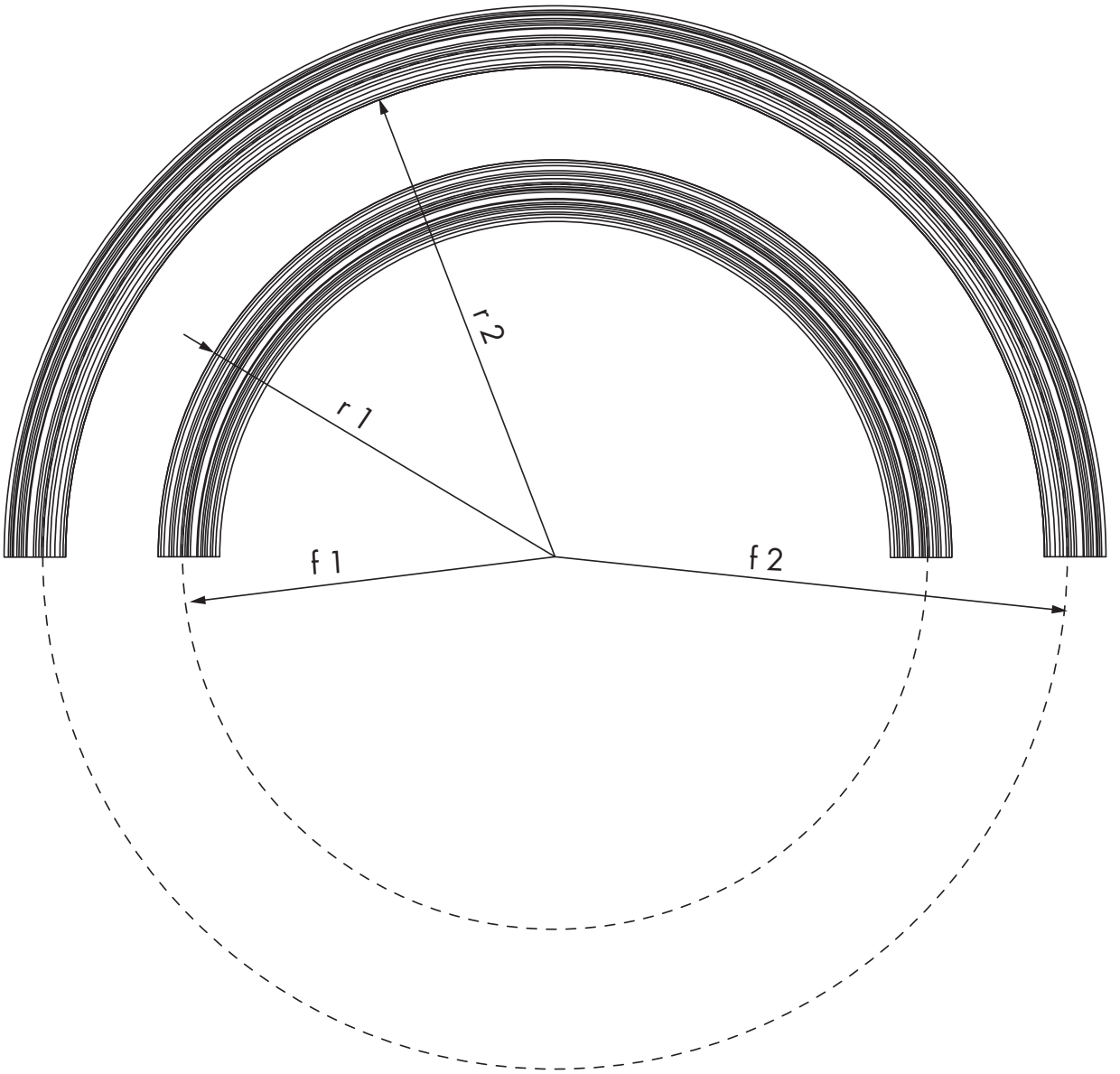

f1= r1 - 36mm
f2= r2 + 36mm

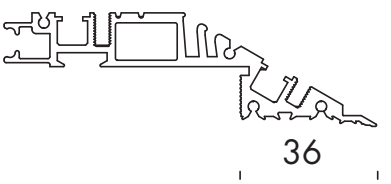

r raggio di curvatura profilo 094
094 profile bending radius
Krümmungsradius Profil 094
rayon de courbure profil 094
radio de curvatura perfil 094

f raggio del taglio da effettuare sulla superficie d'installazione, per l'installazione del profilo
radius of the slot to be cut on the surface where the profile is to be installed
Radius des Schnittes, der zur Installation des Profils auf der Installationsfläche ausgeführt werden muss.
rayon de la découpe à effectuer sur la surface d'installation, pour l'installation du profil.
radio del corte a efectuar en la superficie de instalación, para el montaje del perfil

2.

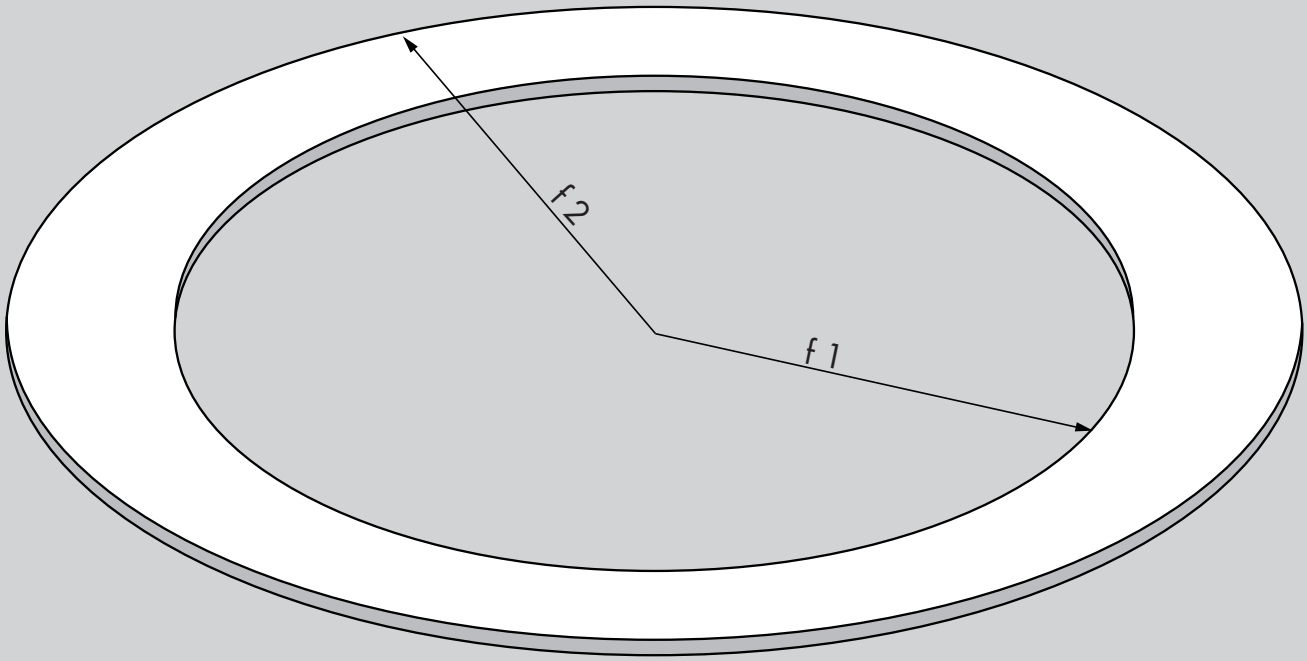

3.

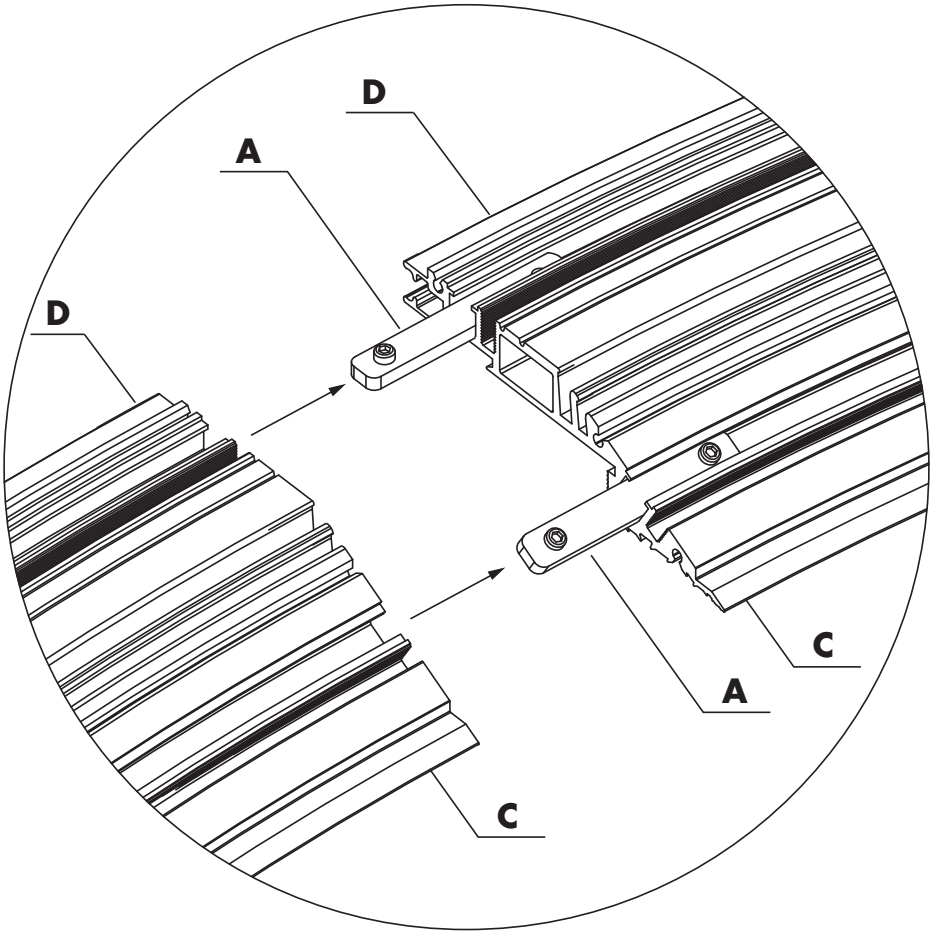

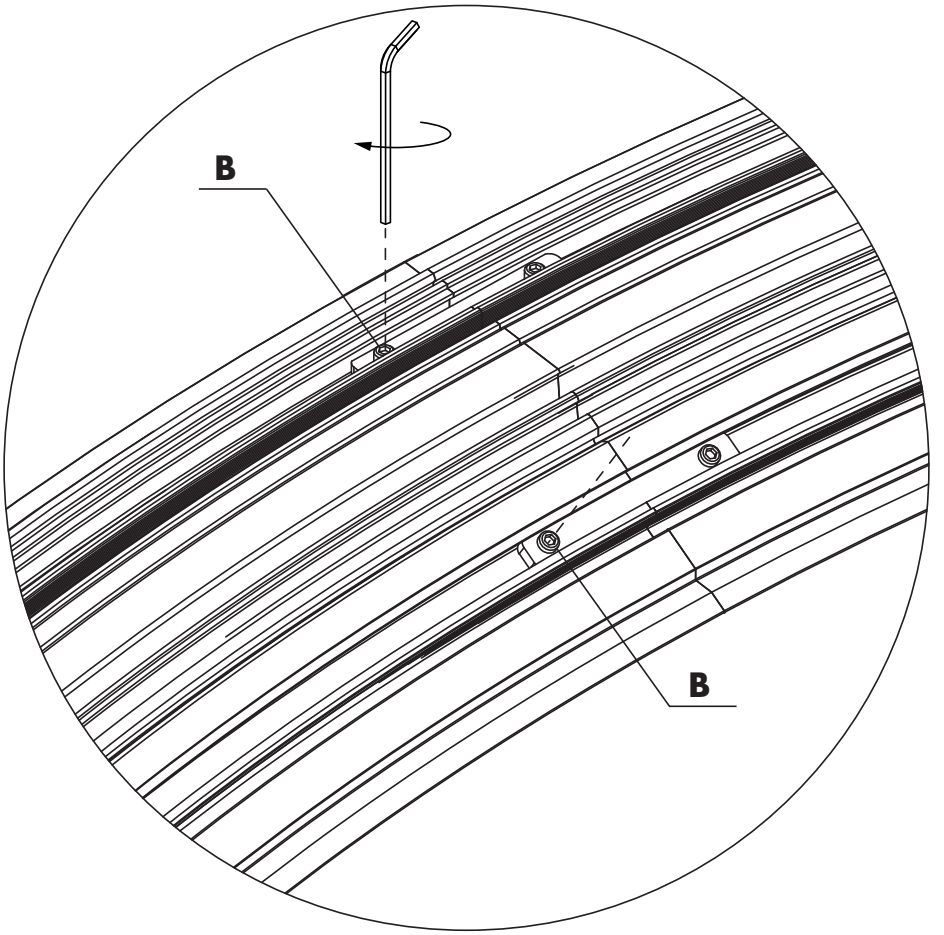

IT Assemblare 094 curvo attraverso i giunti (A) forniti. Serrare i grani (B) per assicurarne l'unione.
ATTENZIONE: ad assemblaggio ultimato, è importante che l'estremità (C) dei profili siano perfettamente coincidenti, mentre non ha importanza se la coincidenza non si verifica nell'estremita opposta (D).

GB assemble 094 curvo using the joints (A) supplied. tighten the grub screws (B) to ensure that the parts are properly joined.
PLEASE NOTE: after completing assembly, the ends (C) of the profiles must be perfectly aligned, but it doesn't matter if the other end (D) does not coincide.

DE Die Leuchte 094 curvo mit den beiliegenden Verbindungen (A) zusammensetzen. Die Zapfen (B) festziehen, um die Verbindung sicherzustellen.
ACHTUNG: Nach dem Zusammenbau ist es wichtig, dass die Enden (C) der Profile vollkommen bündig sind, während es unbedeutend ist, ob auch das gegenüberliegende Ende (D) bündig ist.

FR Assembler 094 curvo au moyen des joints (A) fournis. Serrer les pions (8) pour s'assurer qu'ils sont bien unis.
ATTENTION: à la fin de l'assemblage, il est important que l'extrémité (C) des profils coïncident parfaitement, en revanche cela n'est pas nécessaire pour l'extrémité opposée (D).

ES Ensamblar 094 curvo con las juntas (A) incluidas. Apretar los pernos (B) para asegurar la unión.
¡ATENCIÓN!: una vez efectuado el montaje, es importante que los extremos (C) de los perfiles coincidan perfectamente; en el extremo opuesto (D), no tiene importancia si coinciden o no.

Cirrus Lighting · 020 7193 2175 · sales@cirruslighting.co.uk · cirruslighting.co.uk

4.

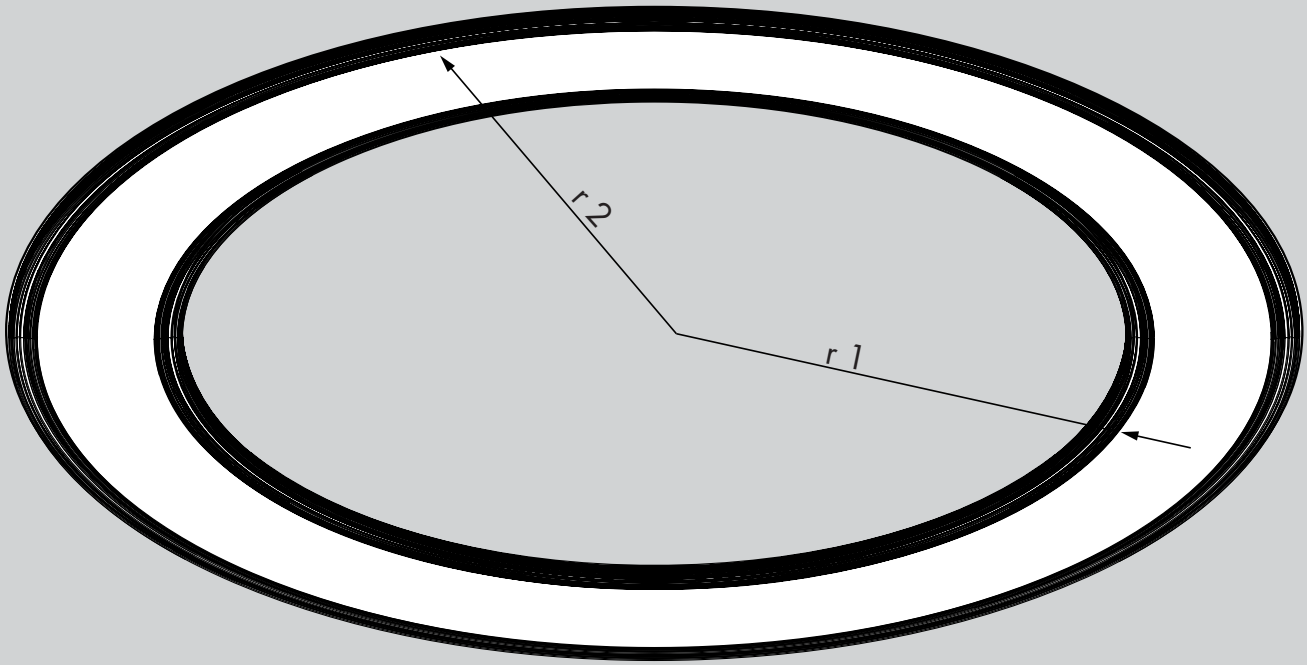

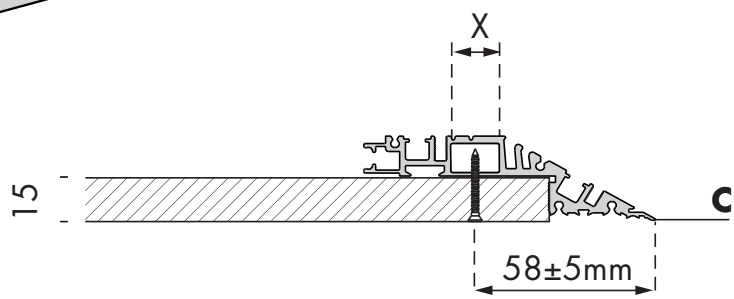

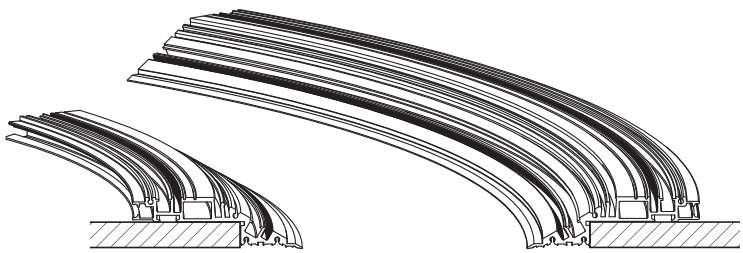

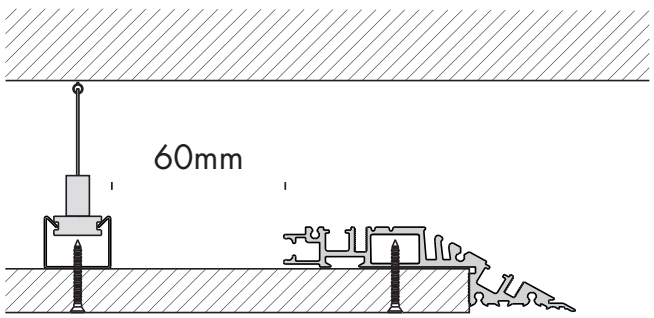

IT Fissare al controsoffitto la cornice attraverso viti autofilettanti facendo attenzione che le stesse rimangano all'interno della camera (X). Se viene utilizzato un cartongesso inferiore a 15mm spessorare adeguatamente in modo che la punta estrema (C) della cornice sia sullo stesso livello del cartongesso. **IMPORTANTE:** quando si costruisce la struttura metallica del controsoffitto, posizionare un montante a 60mm dalla fine del profilo 094.

GB Fasten the frame to the false ceiling by means of using self-tapping screws, ensuring the screws are always contained within the enclosed channel (X). If plasterboard whose thickness is less than 15 mm, adequately increase its thickness, so that the outer tip (C) of the frame is on the same plasterboard surface. **IMPORTANT:** when erecting the metal framework for the suspended ceiling, fit an upright 60mm from the end of the profile frame 094.

DE Den Rahmen mithilfe selbstschneidender Schrauben an der Hängedecke befestigen und darauf achten, dass die Schrauben innerhalb des Innenraums (X) bleiben. Falls ein Gipskarton mit Stärke unter 15 mm ist dieser ausreichend zu unterlegen, so dass die äußere Spitze (C) des Rahmens auf einer Ebene mit dem Gipskarton liegt. **ACHTUNG:** Die Halterung bei der Herstellung der Metallstruktur an der Hängedecke bei einer Distanz von 60mm zum äußeren Ende des Profils 094 positionieren.

FR Fixer au faux plafond le cadre avec les vis autotaraudeuses en veillant à ce qu'elles restent à l'intérieur de la chambre (X).Si l'on utilise un placoplâtre inférieur à 15mm, caler de manière à ce que la pointe extrême (C) du cadre soit au même niveau que le placoplâtre.
IMPORTANT: lors de la réalisation de la structure métallique du faux plafond, placer un montant à 60mm de l'extrémité du profil 094.

ES Fijar al contratecho el marco mediante tornillos autorroscantes, cuidando que los mismos queden en el interior de la cámara (X). Si se utiliza un cartón yeso con espesor inferior a 15mm poner un elemento de espesor adecuado de modo que la punta extrema (C) del marco esté a ras con el nivel del cartón yeso.
IMPORTANTE: al construir la estructura metálica del cielo raso, colocar un montante a 60mm del extremo del perfil 094.

Cirrus Lighting · 020 7193 2175 · sales@cirruslighting.co.uk · cirruslighting.co.uk

5.

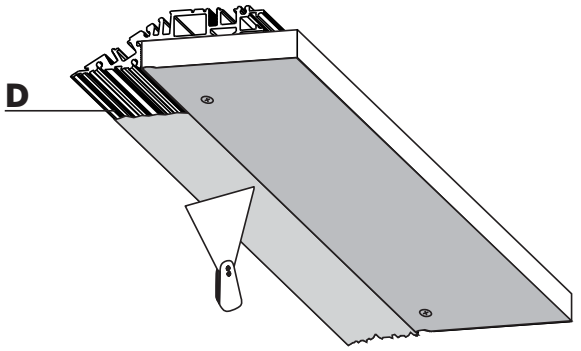

(1)

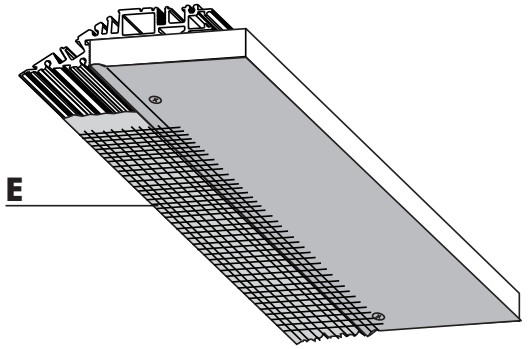

(2)

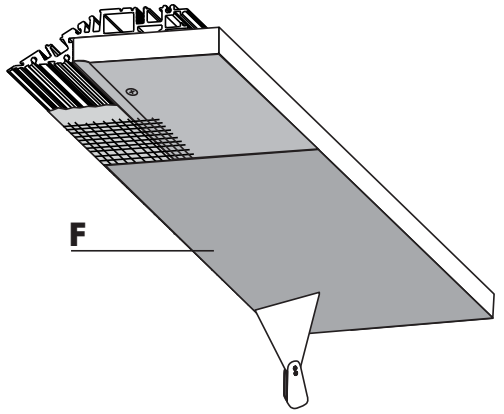

(3)

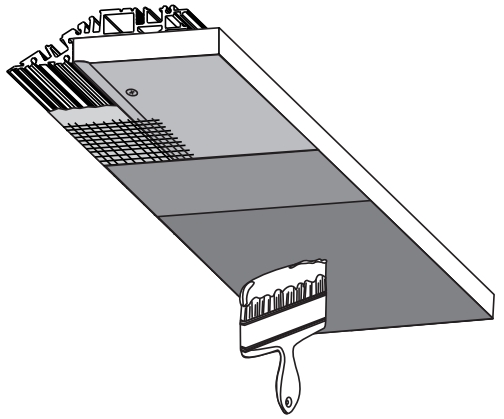

(4)

IT 1) Stuccare la superficie (D) del profilo in modo da otturare tutte le scanalature.
2) Applicare l'apposita garza (E) nella zona di congiunzione tra cartongesso e alluminio.
3) Stuccare nuovamente in modo da ottenere una superficie (F) regolare.
4) Rasare e riverniciare. **ATTENZIONE:** alla fine dell'operazione deve risultare una superficie unica e uniforme con il cartongesso.

GB 1) Fill the surface (D) of the profile. Ensure all the grooves are filled.
2) Apply the gauze (E) in the area between the plasterboard and aluminium.
3) Putty again thus obtaining a smooth surface (F).
4) Smooth and paint again.
ATTENTION: at the end of the process one surface only on the same level of the plasterboard should be obtained.

DE 1) Die Oberfläche des Profils (D) so verspachteln, dass alle Rillen bzw. Unebenheiten ausgeglichen werden.
2) Die Gaze (E) an der Verbindungsfläche zwischen Gipskarton und Aluminium platzieren.
3) Nochmals verspachteln, um eine gleichmäßige Oberfläche (F) zu erhalten.
4) Abschaben und überstreichen.
ACHTUNG: Das Endergebnis sollte eine einheitliche, gleichmäßige Oberfläche mit dem Gipskarton bilden

FR 1) Stuquer la surface (D) du profil de manière à boucher toutes les rainures.
2) Appliquer la fibre (E) dans la zone de raccord entre placoplâtre et aluminium.
3) Stuquer de nouveau de manière à obtenir une surface (F) régulière.
4) Raser et peindre de nouveau.
ATTENTION: à la fin de l'opération la surface doit être lisse et uniforme avec le placoplâtre.

ES 1) Enmasillar la superficie (D) del perfil de modo de obturar todas las ranuras.
2) Aplicar la gasa suministrada (E) en la zona de unión entre cartón yeso y aluminio.
3) Volver a enmasillar de nuevo de modo de conseguir una superficie (F) regular.
4) Pulir y volver a pintar.
ATENCIÓN: al final de la operación tiene que conseguirse una superficie única y uniforme con el cartón yeso.

Cirrus Lighting · 020 7193 2175 · sales@cirruslighting.co.uk · cirruslighting.co.uk

6.

IT esempio di montaggio 094 system curvo
GB installation example 094 system curvo
DE Montagebeispiel 094 system curvo
FR exemple de montage 094 system curvo
ES ejemplo de montaje 094 system curvo



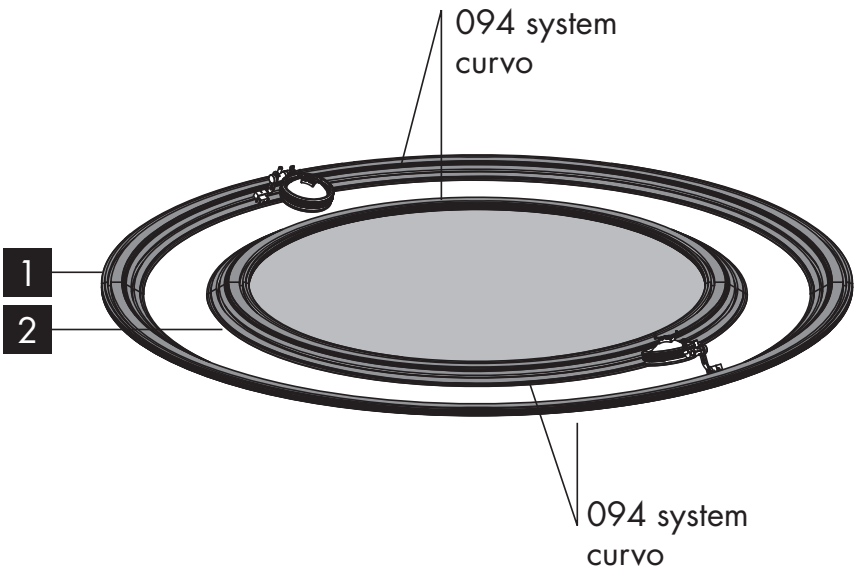

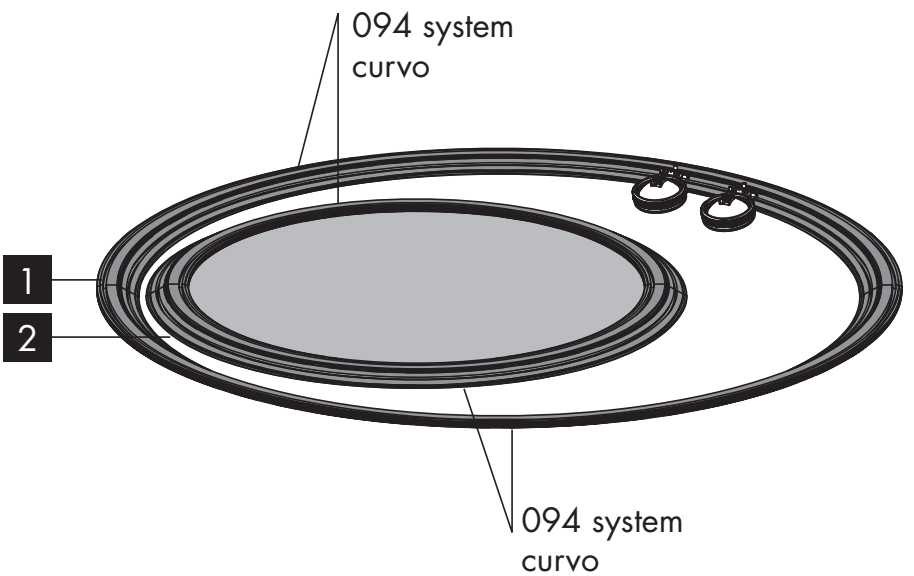

IT **l'utilizzo di 094 system curvo si può integrare all'utilizzo di 094 system creando configurazioni varie a seconda delle esigenze.**

GB **094 system curvo can be used with 094 system, creating various configurations to suite requirements.**

DE **Die Verwendung von 094 system curvo kann durch das 094 system ergänzt werden, um je nach Erfordernis unterschiedliche Konfigurationen zu bilden.**

FR **il est possible d'utiliser 094 system curvo avec 094 system en créant diverses configurations en fonction des besoins.**

ES **094 system curvo puede complementarse con 094 system creando diversas configuraciones según las exigencias**

Cirrus Lighting · 020 7193 2175 · sales@cirruslighting.co.uk · cirruslighting.co.uk


1
2

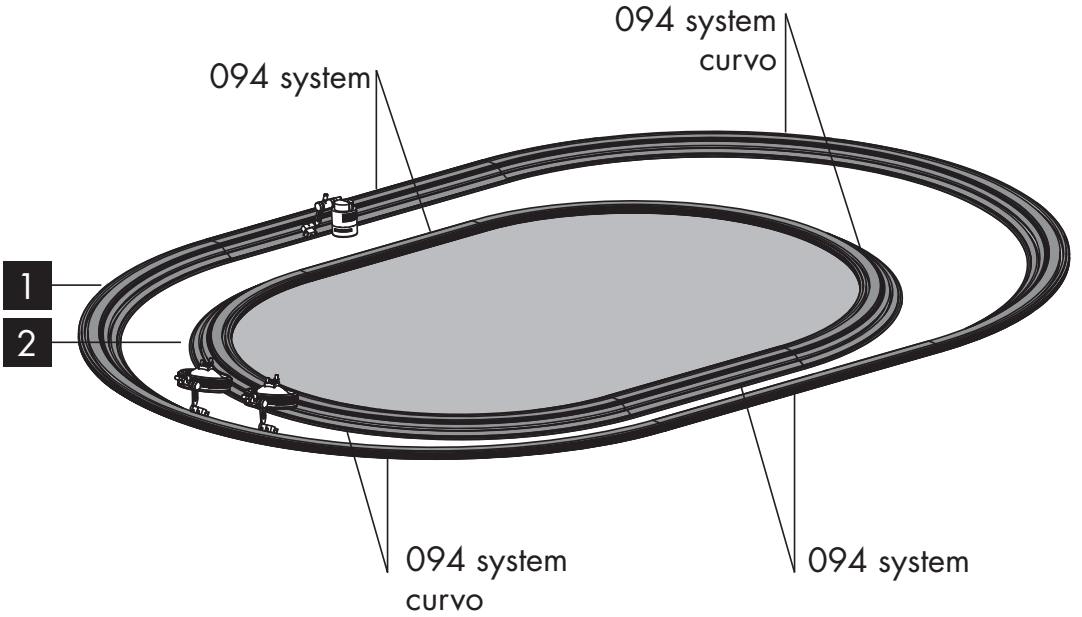
094 system
094 system
curvo
1
2
094 system
curvo
094 system

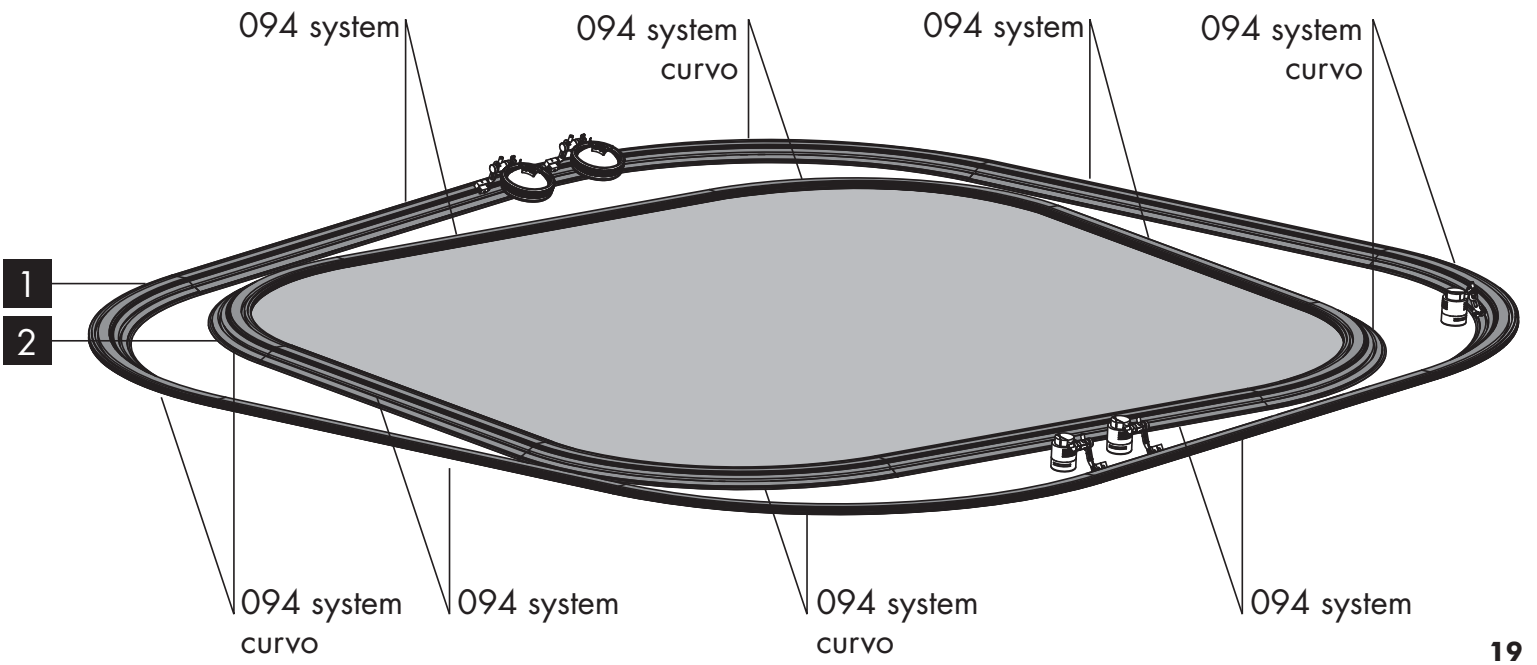
094 system
094 system
curvo
094 system
094 system
curvo
1
2
094 system
curvo
094 system
094 system
curvo
094 system

Viabizzuno strada principale della frazione Bizzuno in provincia di ravenna dove tra la casa del popolo e la parrocchia, al n°17, sono nato il ventuno luglio millenovecentocinquantacinque. mn

Viabizzuno raccoglie attorno a sé esperienza, conoscenza e ricerca per poter meglio esprimere il proprio 'modo di fare luce'. il pensiero progettuale di Viabizzuno si identifica in una pagina bianca. due linee di prodotti complementari occupano questo spazio esplorandolo, dilatandolo: si incrociano forti della propria identità, due anime rappresentate dalle collezioni For m e Alvaline. inoltre sviluppa e realizza apparecchi di illuminazione speciali e su misura. è fondamentale che il progetto sia stimolante e che l' interlocutore sia preparato a una progettazione complessa, che richiede tempo e impegno. progettiamo la luce a 360°.

Viabizzuno is the name of the main road of the small village Bizzuno, located in the province of ravenna, where I was born on the 21st of july 1955 at n°17, between the "casa del popolo" and the local parish church. mn

Viabizzuno channels together experience, knowledge and research to express its "way of making light" as best as possible. Viabizzuno planning concepts are exalted when posed before a blank page; two complementary product lines occupy the space by exploring it and expanding it. they entwine together without vanishing thanks to their clear-cut identity. distinct yet complementary just like the two souls represented by the two Viabizzuno collections For m and Alvaline. it designs and produces special and custom-made lighting equipment too. it is essential that the project is stimulating and that the other party is prepared for a complex design process, requiring time and commitment. we design ligh at 360°.





energia pulita
clean energy

For m divide lo spazio verticalmente: equilibrata, razionale, rigorosa.
il corpo illuminante evolve nella sua funzione di fare luce:
il suo uso é sempre più flessibile e la sua capacità di fondersi con l'architettura ne fa un vero materiale da costruzione, attraverso un design non invasivo, non mimetico, non sfacciatamente decorativo.
i corpi illuminanti si ritraggono nelle pareti, a filo intonaco, a scomparsa, nascosti alla vista lasciando piena soggettività alla luce. il grigio dei materiali come cemento, alluminio, acciaio é il colore della collezione For m.

For m divides space vertically. it is balanced, rational and rigorous. the lighting element is an evolution in the way that light is shed: its way of being used becomes evermore flexible and its capacity of blending with the surrounding architecture makes it a true building material, thanks to its non-intrusive yet non-mimetic design, which is not brazenly decorative. the recessed lighting elements retract into the wall, grazing against the plaster to hide away from sight and leave the whole scene to the light. the gray of materials like cement, aluminium, and steel is the colour of the For m collection.

manuale For m 2007
manual For m 2007

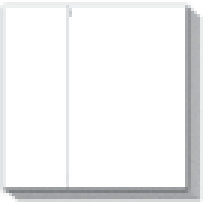

italiano
cod.19091

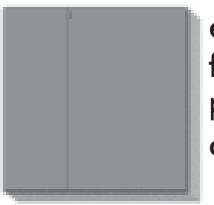

english
français
русский язык
cod.19092

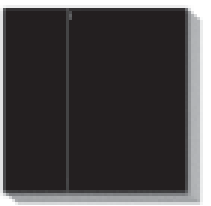

english
español
deutsch
cod.19093

cartella colori e finiture
folder sample finishes
and colours



cod. 19941



libro For m
book For m

autore mario nanni
progetto editoriale
e grafico Viabizzuno
edito da Viabizzunoeditore
seconda edizione
author mario nanni
Viabizzuno publishing
and graphics project edited
by Viabizzunoeditore
second edition
cod. 15248

Cirrus Lighting · 020 7193 2175 · sales@cirruslighting.co.uk · cirruslighting.co.uk

Alvaline

Alvaline attraversa lo spazio diagonalmente: dinamica, irriverente, ironica, giocosa. inizia il gesto, dove si muovono gli sguardi, dove la materia si fonde mescolandosi alla luce, si originano così colore e forma, che vivono per se stesse e per l'emozione che li circonda. il blu della notte é il suo colore.

Alvaline cuts through space diagonally with dynamism, irreverence, irony and playfulness. its gesture is marked by the shifting of glances, by the blending of matter with light thus giving life to colour and form which live a life of their own with the emotions surrounding them. midnight blue is its colour.

Cirrus Lighting · 020 7193 2175 · sales@cirruslighting.co.uk · cirruslighting.co.uk

manuale Alvaline 2007
manual Alvaline 2007

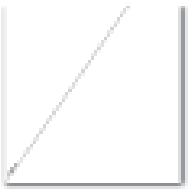

italiano
cod.16162-2

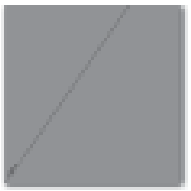

english
français
русский язык
cod.16164-2

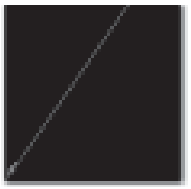

english
español
deutsch
cod.16166-2

cartella colori e finiture
folder sample finishes
and colours

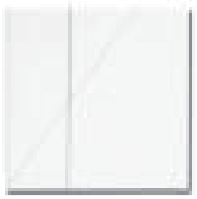

cod. 19941

volumi Alvaline
Alvaline volumes



vol.1 ***E27***
cod.00285



vol.2 ***h2o***
cod.00283

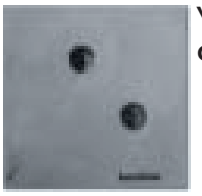

vol.3 ***bamboo***
cod.00289

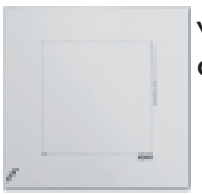

vol.4 ***alva1***
cod.00291

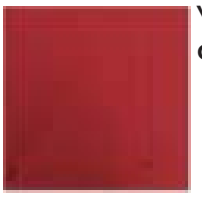

vol.5 ***clv1***
cod.00286



vol.6 ***biblio***
cod.00288

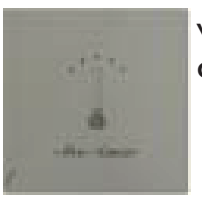

vol.7 ***mon amour***
cod.00282



vol.8 ***emma***
cod.00287

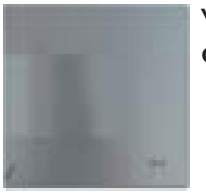

vol.9 ***clv2***
cod.00284



vol.10 ***tulp***
cod.00290

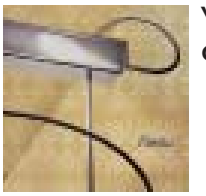

vol.11 ***fileau***
cod.14564



vol.13 ***UpOGalleggio***
cod.15215

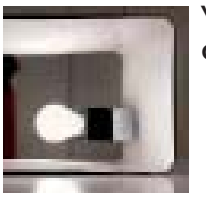

vol.14 ***steelon***
cod.17904



vol.18 ***toccami***
cod.17777

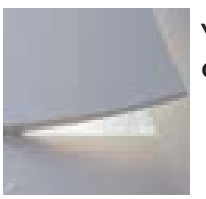

vol.19 ***la DOdò***
cod.17779



vol.20 ***plag in***
cod.17778

Cirrus Lighting · 020 7193 2175 · sales@cirruslighting.co.uk · cirruslighting.co.uk

Viabizzunoreport: strumento per incuriosirsi, conoscere ed esplorare progetti, eventi e personaggi di luce.
per poter lavorare assieme é fondamentale che il lavoro da sviluppare sia un progetto stimolante e che il nostro interlocutore sia preparato ad una progettazione comunque complessa e elaborata che richiede tempo ed energia.

Viabizzunoreport: a means of gaining inspiration, getting to know and exploring projects, events and personalities in the world of light.
working together requires that the project planned should be stimulating and that our partner is ready to take part in a complex and elaborate process that demands time and effort.

Cirrus Lighting · 020 7193 2175 · sales@cirruslighting.co.uk · cirruslighting.co.uk























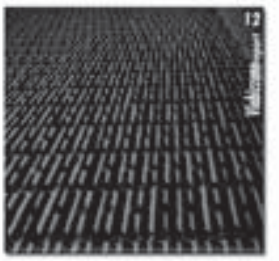









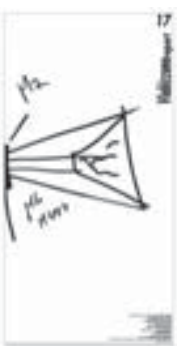





Cirrus Lighting · 020 7193 2175 · sales@cirruslighting.co.uk · cirruslighting.co.uk

Viabizzuno srl
10 via romagnoli
40010 bentivoglio
bologna italia
t+39 0518908011
f+390518908089
www.viabizzuno.com
viabizzuno@viabizzuno.com

Available from Cirrus Lighting · sales@cirruslighting.co.uk · 020 7193 2175