# Viabizzuno *progettiamo la luce*

*Viabizzuno strada principale della frazione di bizzuno in provincia di ravenna dove tra la casa del popolo e la parrocchia, al n°17, sono nato il ventuno luglio millenovecentocinquantacinque. da qui nasce il nome della fabbrica di produzione fondata nel millenovecentonovantaquattro rappresentata da uno spazio bianco attraversato da due linee. una verticale, rigorosa, essenziale, equilibrata: la luce per la luce; ed una inclinata, irriverente nello spazio, ironica, fuori dagli schemi: la luce per la forma. distinte ma complementari si fondono in un unico nome: Viabizzuno. marionanni*

Viabizzuno is the name of the main road of the small village bizzuno located in the province of ravenna, where I was born on the twenty-first july nineteenfiftyfive at n°17, between the 'casa del popolo' and the local parish church. from here the name of the factory founded in nineteen ninety-four represented by a white space intersected by two lines. one vertical, well balanced, logical, essential: the light for the light. the other one dynamic, irreverent, ironic: the light for the form. separate and yet complementary they cast in the same name: Viabizzuno.

Available from Cirrus Lighting · sales@cirruslighting.co.uk · 020 7193 2175

*prodotto*
product

*schede tecniche*
data sheets

*curve fotometriche*
photometric curves

*modelli 3d per i tuoi render*
3d models for your render

# catenaria di luce serpentine peter zumthor 2011

***sistema di illuminazione a sospensione per esterni IP54.***
***realizzato con apparecchi di illuminazione orientabili e fissi in alluminio ossidato e verniciato a polvere. eventuali irregolarità del vetro sono garanzia di un prodotto unico, soffiato e realizzato interamente a mano da maestri vetrai.***
***cavo di sospensione di sezione 13x4mm con conduttori 2x1,5mm² lunghezza 20000mm.***
***cablati con sorgente elettronica 3000K Ra98 5,6W 586lm.***
***ottiche: 36° o diffondente***
***alimentatore 220-240V 50-60Hz 24Vdc incluso, da installare remoto.***
***accessori: morsetto/tirante per sospensione, derivazione per alimentazione 24Vdc e 350mA con connettore IP67.***
***finiture: nero notte.***
***personalizza la tua luce vai su www.Viabizzuno.com***

**IP54 rated suspension light fitting for outdoor use.**
**made of oxidised and powder coated aluminium adjustable and fixed light fittings.**
**any irregularities in the glass are a guarantee of an unique product, blown and entirely hand crafted by master glassmakers.**
**13x4mm section suspension cable with 2x1,5 mm² conductors of 20000mm length.**
**wired with 3000K Ra98 5.6W 586lm led source.**
**optics: 36° or diffused**
**220-240V 50-60Hz 24Vdc power supply included, to be installed remotely.**
**accessories: clip/suspension tie-rod night black, 24Vdc and 350mA derivation unit with IP67 connector.**
**finishes: night black.**
**customize your light visit www.Viabizzuno.com**

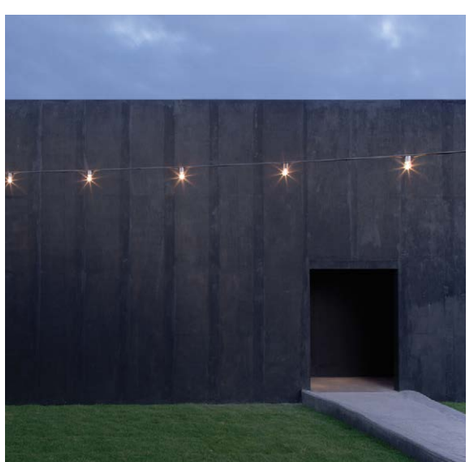

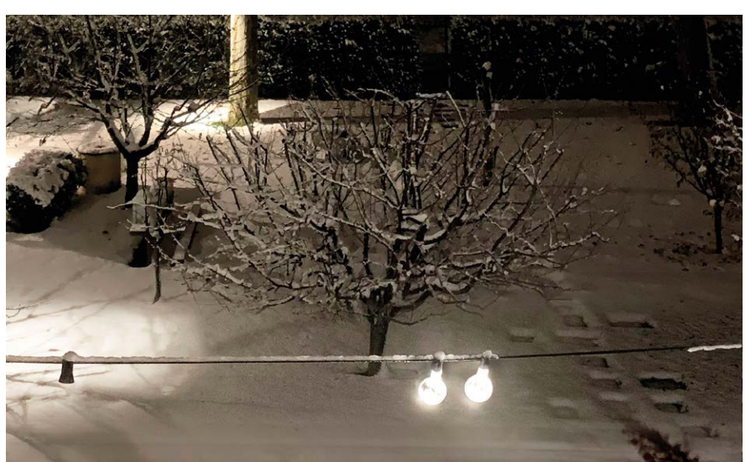

*la divulgazione e l'uso di questi elaborati è consentito solo previa autorizzazione scritta di **Viabizzuno** che ne è e ne rimane l'unica proprietaria. copyright 2021© Viabizzuno progettiamo la luce* - the disclosure and use of these drawings is permitted only with the authorization of ***Viabizzuno*** which is and remains the only owner. 2021 copyright© Viabizzuno progettiamo la luce

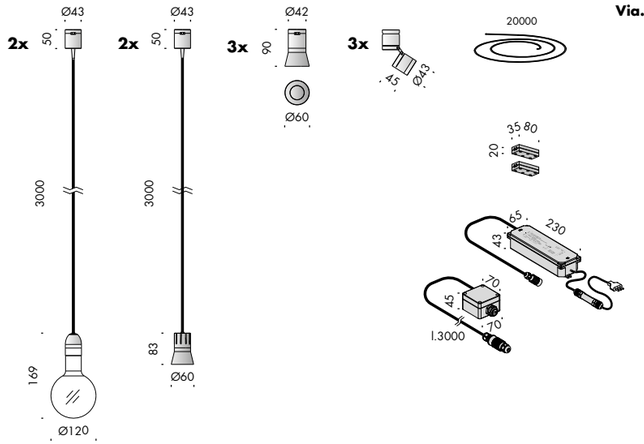


**catenaria di luce serpentine** **240V 50-60Hz** AR ff IP54 CE

| | | | | |
|---|---|---|---|---|
| **Via.539.0001** | nero notte · night black | | | 8,2 |
| | kit completo di · complete kit with: | | | |
| | sospensione con vetro trasparente<br>suspension with transparent glass | 2 pz · pcs | 2x5,6W | 3000K |
| | spot cono sospensione<br>suspension cone spot | 2 pz · pcs | 2x5,6W | 3000K |
| | spot cono fisso<br>fixed cone spot | 3 pz · pcs | 3x5,6W | 3000K |
| | spot orientabile<br>adjustable spot | 3 pz · pcs | 3x5,6W | 3000K |
| | cavo bipolare · bipolar cable | 1 pz · pcs | | 20000mm |
| | kit morsetti · clips kit | 1 pz · pcs | | |
| | alimentatore · power supply | 1 pz · pcs | | |

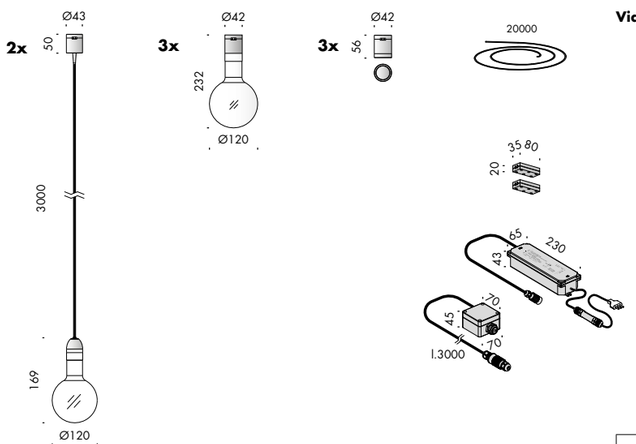


| | | | | |
|---|---|---|---|---|
| **Via.539.0002** | nero notte · night black | | | 7,4 |
| | kit completo di · complete kit with: | | | |
| | sospensione con vetro trasparente<br>suspension with transparent glass | 2 pz · pcs | 2x5,6W | 3000K |
| | fisso con vetro trasparente<br>fixed with transparent glass | 3 pz · pcs | 3x5,6W | 3000K |
| | spot fisso<br>fixed spot | 3 pz · pcs | 3x5,6W | 3000K |
| | cavo bipolare · bipolar cable | 1 pz · pcs | | 20000mm |
| | kit morsetti · clips kit | 1 pz · pcs | | |
| | alimentatore · power supply | 1 pz · pcs | | |

| Ra | R9 | ies tm-30 | | sdcm | mA | $V_{f\ (min)}$ | lm | W | lm/W |
|---|---|---|---|---|---|---|---|---|---|
| 98 | 95 | Rf 95 | Rg 100 | step 2 | 350 | 16,0 | 586 | 5,6 | 105 |
| cd041 | les6 | Ta25 °C | | vita media · average life | | | 50000 h | L70 B10 | |

*la divulgazione e l'uso di questi elaborati è consentito solo previa autorizzazione scritta di **Viabizzuno** che ne è e ne rimane l'unica proprietaria. copyright 2021© Viabizzuno progettiamo la luce* - the disclosure and use of these drawings is permitted only with the authorization of ***Viabizzuno*** which is and remains the only owner. 2021 copyright© Viabizzuno progettiamo la luce

**catenaria di luce serpentine** **240V 50-60Hz** AR ff **IP54**

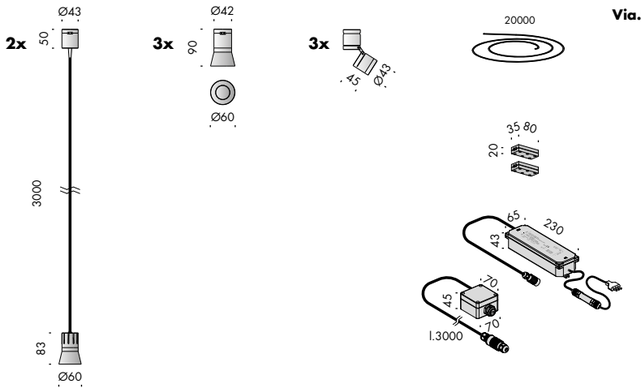


**Via.539.0003** nero notte · night black 7,4

kit completo di · complete kit with:

| | | | |
|---|---|---|---|
| spot cono sospensione<br>suspension cone spot | 2 pz · pcs | 2x5,6W | 3000K |
| spot cono fisso<br>fixed cone spot | 3 pz · pcs | 3x5,6W | 3000K |
| spot orientabile<br>adjustable spot | 3 pz · pcs | 3x5,6W | 3000K |
| cavo bipolare · bipolar cable | 1 pz · pcs | | 20000mm |
| kit morsetti · clips kit | 1 pz · pcs | | |
| alimentatore · power supply | 1 pz · pcs | | |

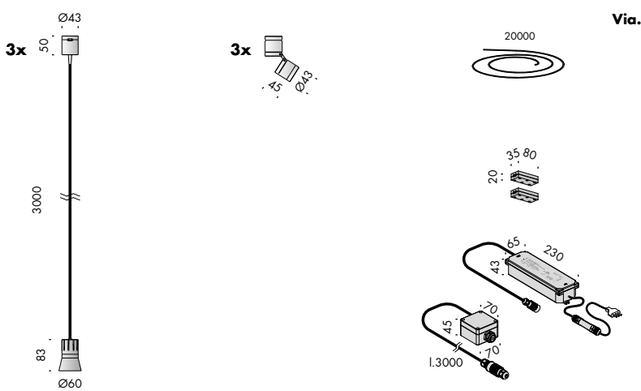


**Via.539.0004** nero notte · night black 7,2

kit completo di · complete kit with:

| | | | |
|---|---|---|---|
| spot cono sospensione<br>suspension cone spot | 3 pz · pcs | 3x5,6W | 3000K |
| spot orientabile<br>adjustable spot | 3 pz · pcs | 3x5,6W | 3000K |
| cavo bipolare · bipolar cable | 1 pz · pcs | | 20000mm |
| kit morsetti · clips kit | 1 pz · pcs | | |
| alimentatore · power supply | 1 pz · pcs | | |

| Ra | R9 | ies tm-30 | | sdcm | mA | $V_{f\ (min)}$ | lm | W | lm/W |
|---|---|---|---|---|---|---|---|---|---|
| 98 | 95 | Rf 95 | Rg 100 | step 2 | 350 | 16,0 | 586 | 5,6 | 105 |
| cd041 | les6 ● | Ta25 °C | | vita media · average life | | | 50000 h | L70 B10 | |

*la divulgazione e l'uso di questi elaborati è consentito solo previa autorizzazione scritta di **Viabizzuno** che ne è e ne rimane l'unica proprietaria. copyright 2021© Viabizzuno progettiamo la luce* - the disclosure and use of these drawings is permitted only with the authorization of ***Viabizzuno*** which is and remains the only owner. 2021 copyright© Viabizzuno progettiamo la luce

personalizza la tua luce
Vai su Viabizzuno.com

**customize your light visit Viabizzuno.com**

***1. scegli i kit sorgente elettronica***
**choose the led source kits**

+

***2. scegli il cavo***
**choose the cable**

+

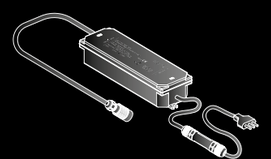

***3. scegli l'alimentatore***
**choose the power supply**

*la divulgazione e l'uso di questi elaborati è consentito solo previa autorizzazione scritta di* ***Viabizzuno*** *che ne è e ne rimane l'unica proprietaria. copyright 2021© Viabizzuno progettiamo la luce -* the disclosure and use of these drawings is permitted only with the authorization of ***Viabizzuno*** which is and remains the only owner. 2021 copyright© Viabizzuno progettiamo la luce

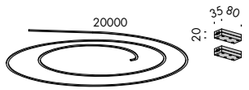


**catenaria di luce serpentine** **24Vdc** **IP54**

| | | | | |
|---|---|---|---|---|
| **a8.576.03** | blu notte · night blue | 20000mm | 2x1,5mm² | 3,2 |

**componenti. components.** **IP67**

| | | |
|---|---|---|
| **a9.576.92** | box connessione cavo piatto · connection box flat cable | 0,9 |

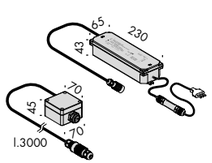


**alimentatori. power supplies.** **240V/24Vdc** **IP67**

| | | |
|---|---|---|
| **a9.576.91** | alimentatore con box connessione cavo piatto e spina eu<br>power supply unit with connection box, flat cable and eu plug | 100W 1,8 |

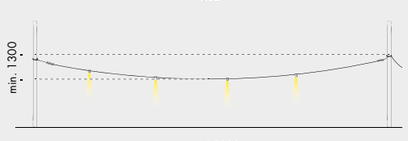

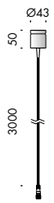

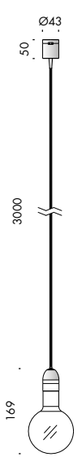


**accessori. accessories.**

| | | | |
|---|---|---|---|
| **a9.576.81** | morsetto/tirante per sospensione nero notte<br>clip/suspension tie-rod night black | 2 pz · pcs | 0,3 |
| **Vb9.576.85** | derivazione per alimentazione con connettore IP67<br>derivation unit with IP67 connector<br>24Vdc | nero notte<br>night black | 0,3 |
| **Vb9.576.88** | derivazione per alimentazione con connettore IP67<br>derivation unit with IP67 connector<br>350mA | nero notte<br>night black | 0,3 |

**kit Ø120** **24Vdc** **IP54**

| | | | | |
|---|---|---|---|---|
| **Vb6.576.20** | fisso con vetro trasparente<br>fixed with transparent glass | nero notte<br>night black | 3000K | 0,3 |
| **Vb6.576.35** | sospensione con vetro trasparente<br>suspension with transparent glass | nero notte<br>night black | 3000K | 0,4 |

| Ra | R9 | ies tm-30 | | sdcm | mA | $V_{f\,(min)}$ | lm | W | lm/W |
|---|---|---|---|---|---|---|---|---|---|
| 98 | 95 | Rf 95 | Rg 100 | step 2 | 350 | 16,0 | 586 | 5,6 | 105 |
| cd041 | les6 | Ta25 °C | | vita media · average life | | | 50000 h | L70 B10 | |

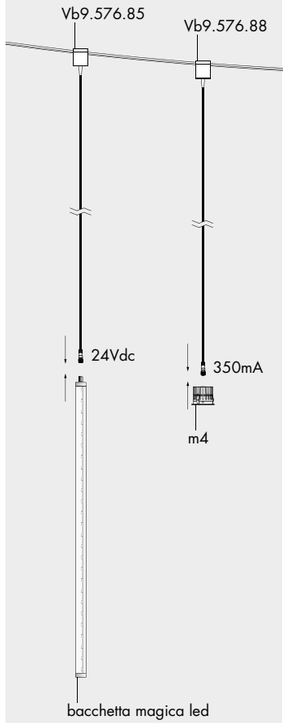


è possibile utilizzare le derivazioni per alimentazione per collegare altri apparecchi di illuminazione.
Vb9.576.85 con uscita 24Vdc per bachetta magica led
Vb9.576.88 con uscita 350mA per zero, lucciola e m4.
it is possible to use the derivation unit to connect other light fitting.
Vb9.576.85 with 24Vdc output for bacchetta magica led.
Vb9.576.88 with 350mA output for zero, lucciola and m4.


*la divulgazione e l'uso di questi elaborati è consentito solo previa autorizzazione scritta di **Viabizzuno** che ne è e ne rimane l'unica proprietaria. copyright 2021© Viabizzuno progettiamo la luce* - the disclosure and use of these drawings is permitted only with the authorization of ***Viabizzuno*** which is and remains the only owner. 2021 copyright© Viabizzuno progettiamo la luce

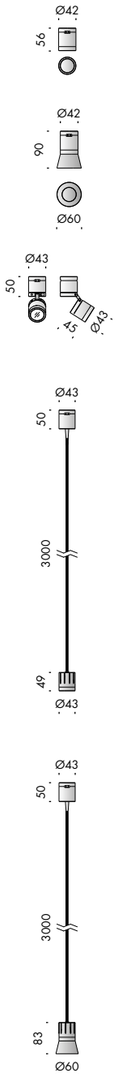


| kit spot 36° | | 24Vdc | IP54 | | |
|---|---|---|---|---|---|
| **Vb6.576.11** | fisso<br>fixed | | nero notte<br>night black | 3000K | 0,2 |
| **Vb6.576.14** | cono fisso<br>fixed cone | | nero notte<br>night black | 3000K | 0,2 |
| **Vb6.576.23** | orientabile<br>adjustable | | nero notte<br>night black | 3000K | 0,3 |
| **Vb6.576.26** | sospensione<br>suspension | | nero notte<br>night black | 3000K | 0,3 |
| **Vb6.576.29** | cono sospensione<br>suspension cone | | nero notte<br>night black | 3000K | 0,4 |

| Ra | R9 | ies tm-30 | | sdcm | mA | $V_{f\,(min)}$ | lm | W | lm/W |
|---|---|---|---|---|---|---|---|---|---|
| 98 | 95 | Rf 95 | Rg 100 | step 2 | 350 | 16,0 | 586 | 5,6 | 105 |
| cd041 | les6 | Ta25 °C | | vita media · average life | | | 50000 h | L70 B10 | |

*la divulgazione e l'uso di questi elaborati è consentito solo previa autorizzazione scritta di **Viabizzuno** che ne è e ne rimane l'unica proprietaria. copyright 2021© Viabizzuno progettiamo la luce* - the disclosure and use of these drawings is permitted only with the authorization of ***Viabizzuno*** which is and remains the only owner. 2021 copyright© Viabizzuno progettiamo la luce

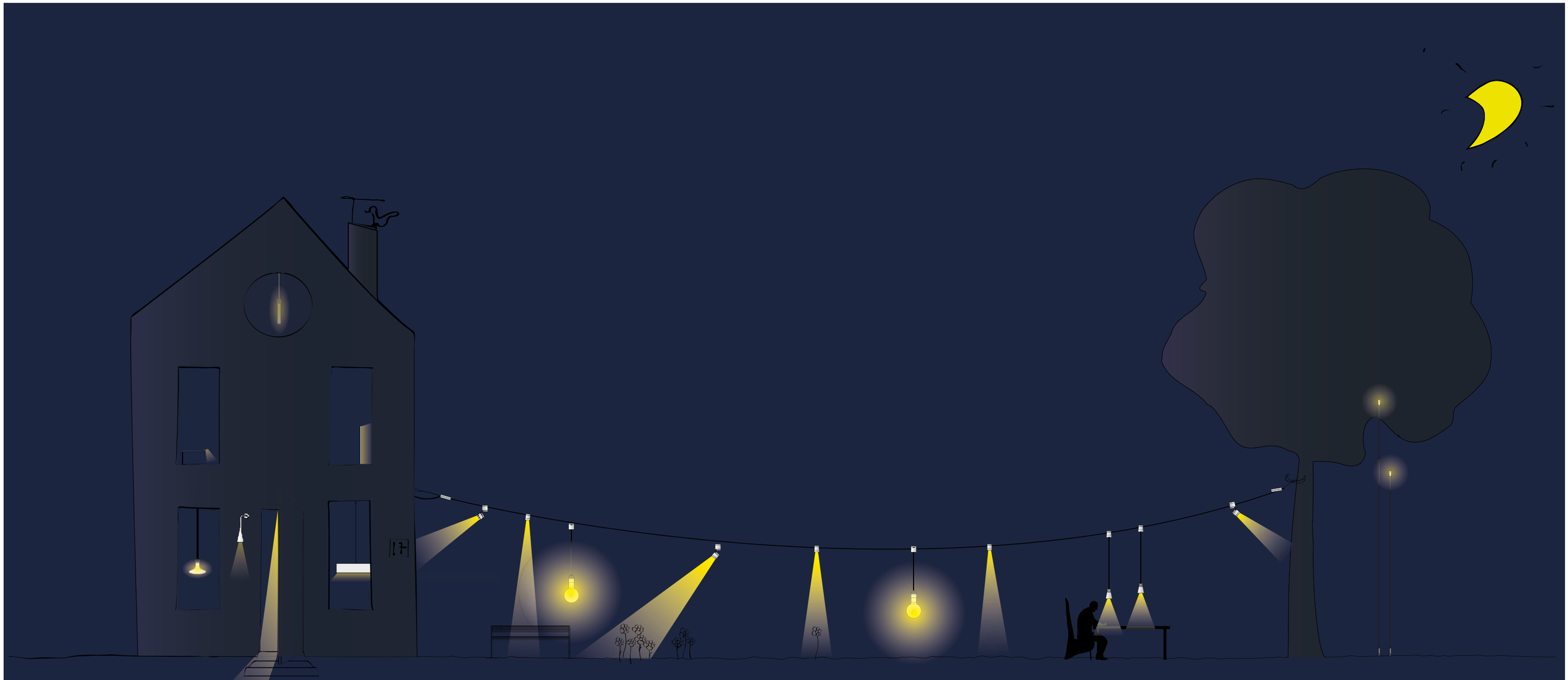




*la divulgazione e l'uso di questi elaborati è consentito solo previa autorizzazione scritta di **Viabizzuno** che ne è e ne rimane l'unica proprietaria. copyright 2021© Viabizzuno progettiamo la luce* - the disclosure and use of these drawings is permitted only with the authorization of ***Viabizzuno*** which is and remains the only owner. 2021 copyright© Viabizzuno progettiamo la luce

## *lettura delle tabelle tecniche* how to read technical tables

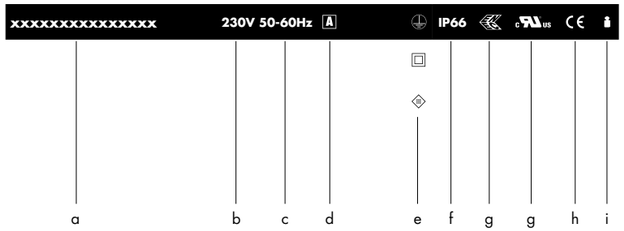


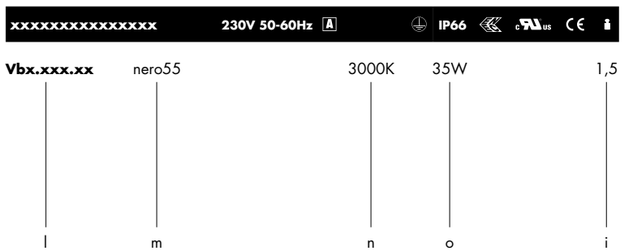


*bandella tecnica. posizioni standard simbologie.*
data plate. standard arrangement of symbols.

| | |
|---|---|
| a | *nome apparecchio di illuminazione* · light fitting name |
| b | *tensione di alimentazione* · supply rating (Volt) |
| c | *frequenza di alimentazione* · supply frequency (Hertz) |
| d | *alimentatore incluso o escluso* · power supply included or not included |
| e | *classe di isolamento* · insulation class |
| f | *grado di protezione* · protection degree |
| g | *marchio di certificazione* · safety and quality standards certification |
| h | *conforme alle direttive europee*<br>produced in compliance with EC directives |
| i | *peso netto* · net weight (kg) |
| l | *codice* · code |
| m | *finitura* · finish |
| n | *temperatura colore sorgente elettronica*<br>colour temperature led source (Kelvin) |
| o | *potenza della sorgente* · source power (Watt) |

**componenti. components.** **IK10**

*componenti. identifica tutti gli elementi indispensabili per la corretta funzionalità e installazione dell'apparecchio di illuminazione.*
components. includes all items that are essential to the correct operation and installation of the light fitting.

**accessori. accessories.** **IK10**

*accessori. si riferisce alle ulteriori parti installabili sull'apparecchio.*
accessories. refers to items to that can be added to the light fitting.

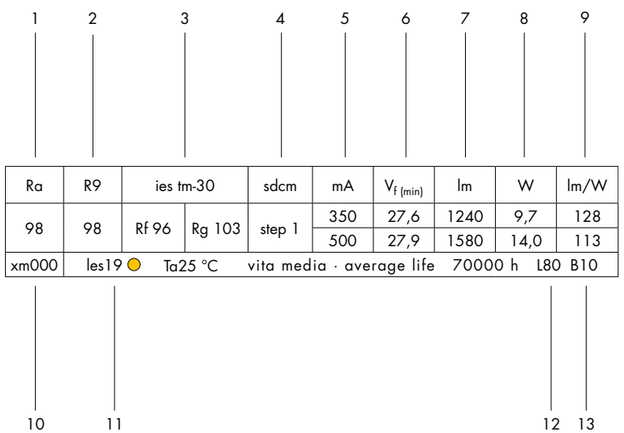


| | |
|---|---|
| 1 | *indice di resa cromatica* · colour rendering index |
| 2 | *indice di resa del rosso* · red colour rendering index |
| 3 | *Rf indice di fedeltà colore* · colour fidelity index<br>*Rg indice di saturazione colore* · color gamut index |
| 4 | *step di macadam* · macadam step |
| 5 | *corrente di alimentazione* · power supply current |
| 6 | *tensione di alimentazione* · power supply voltage |
| 7 | *flusso luminoso* · light flux |
| 8 | *potenza della sorgente* · source power |
| 9 | *efficienza della sorgente* · source efficiency |
| 10 | *codice sorgente elettronica Viabizzuno* · Viabizzuno led source code |
| 11 | *superficie emittente* · light emmitting surface (mm) |
| 12 | *% flusso residuo a fine vita* · end life % flux |
| 13 | *% consentita sotto limite* · allowed % under limit |

## *gradi di protezione* protection degrees

IP0X *non protetto*
no protection

IP1X *contro corpi estranei >50 mm*
protection against solid objects

IP2X *contro corpi estranei >12 mm*
protection against solid objects

IP3X *contro corpi estranei >2,5 mm*
protection against solid objects

IP4X *contro corpi estranei >1 mm*
protection against solid objects

IP5X *protezione da polvere*
dust-protected

IP6X *stagno alla polvere*
dust-proof

IPX0 *non protetto*
no protection

IPX1 *protetto contro la caduta verticale di gocce d'acqua*
protected against water drops falling vertically

IPX2 *protetto contro la caduta di gocce con inclinazione max 15°*
protected against water drops max inclination 15°

IPX3 *protetto contro la caduta di gocce con inclinazione max 60°*
protected against water drops max inclination 60°

IPX4 *protetto contro spruzzi d'acqua*
protected against sprinkling water

IPX5 *protetto contro getti d'acqua*
protected against water jets

IPX6 *protetto contro inondazioni*
rotected against flooding

IPX7 *per breve immersione*
protected against brief immersions

IPX8 *per immersione prolungata*
protected against long immersion

IK01 *nessuna protezione*
no protection

IK01 *protetto contro l'energia d'urto 0,15J*
protected against collision energy

IK02 *protetto contro l'energia d'urto 0,2J*
protected against collision energy

IK03 *protetto contro l'energia d'urto 0,35J*
protected against collision energy

IK04 *protetto contro l'energia d'urto 0,5J*
protected against collision energy

IK05 *protetto contro l'energia d'urto 0,7J*
protected against collision energy

IK06 *protetto contro l'energia d'urto 1J*
protected against collision energy

IK07 *protetto contro l'energia d'urto 2J*
protected against collision energy

IK08 *protetto contro l'energia d'urto 5J*
protected against collision energy

IK09 *protetto contro l'energia d'urto 10J*
protected against collision energy

IK10 *protetto contro l'energia d'urto 20J*
protected against collision energy

# *legenda simboli* symbols key

ta *tavolo* · table

tr *terra* · floor standing

s *soffitto* · ceiling

p *parete* · wall

sp *sospensione* · suspension

bin *binario* · track

in *incasso* · recessed

st *scomparsa totale* · fully concealed

s+e *segnaletica+emergenza* · signalling system+emergency

bat *portatili autoalimentati a batteria* · portable self-powered with battery

sis *sistemi* · systems

pa *palo* · *pole*

pt *paletto* · bollard

sd *seduta* · sitting

*disponibile su* · available on *Viabizzuno applight* *www.Viabizzuno.com* *Viabizzuno online*

*classe I. solo isolamento fondamentale, le parti conduttrici accessibili sono collegate ad un conduttore di terra. messa a terra tassativa*
class I. only basic insulation, accessible conductors are earthed. earthing compulsory

*classe II. all'isolamento principale è aggiunto un secondo isolamento oppure ai due isolamenti è sostituito un isolamento rinforzato. messa a terra esclusa*
class II. basic insulation plus second insulation or both are replaced by reinforced insulation. earthing excluded

*classe III. alimentazione effettuata con bassissima tensione di sicurezza; sono escluse tensioni superiori a 50V-50Hz. messa a terra non prevista.*
class III. very low safety supply tension; not to be used over 50V-50Hz. earthing excluded.

CE *prodotto conforme alle direttive europee* · produced in compliance with ec directives

*marchio di certificazione europea. certifica che il prodotto è conforme alle norme europee sulla sicurezza*
component approved for north american market and suitable to be used and approved as part of a more complex system

*componente certificato per il mercato nord americano idoneo ad essere utilizzato e valutato come parte di in un sistema più complesso*
component approved for north american market and suitable to be used and approved as part of a more complex system

KEMA NEUR *apparecchio di illuminazione approvato da kema* · kema approved light fitting

WRAS *prodotto conforme agli standard presenti nel regno unito che regolamentano la sicurezza e la qualità dell'acqua* · product complies with uk standards set out by water regulations

*apparecchio di illuminazione certificato secondo le normative vigenti in polonia che regolamentano i dispositivi di sicurezza antincendio*
certified light fitting according to the regulations about devices for fire safety in force in poland

*prodotto idoneo per essere commercializzato nel mercato cinese* · product suitable for the china market

*prodotto finito idoneo per essere commercializzato nel mercato nord americano* · listed product suitable for the north american market

*apparecchio di illuminazione certificato per il mercato cinese*
light fitting certified for china market

*vetro opalino* · opal glass

*vetro sabbiato* · sanded glass

*vetro nero fumè* · black smoke glass

*vetro trasparente* · transparent glass

*vetro bianco latte* · white milk glass

*cristallo* · crystal

*policarbonato opalino* · opal polycarbonate diffuser

*carrabile* · drive over

A *alimentatore incluso* · power supply included

A *alimentatore escluso* · power supply not included

AR *alimentatore remoto incluso* · remote power supply included

Ai *alimentatore elettronico con controllo intelligente incluso* · electronic power supply with smart control included

AiR *alimentatore elettronico con controllo intelligente incluso, da installare remoto* · electonic power supply with smart control included, to be installed remotely

AS *alimentatore a spina incluso* · plug power supply included

T *trasformatore incluso* · transformer included

T *trasformatore escluso* · transformer not included

K *kit di cablaggio* · wiring kit

K *kit di cablaggio escluso* · wiring kit not included

L *lampadina con sorgente elettronica led, ad incandescenza, alogena o fluorescente inclusa.*
bulb with led electronic source, incandescent, halogen or fluorescent included.

L *lampadina con sorgente elettronica led, ad incandescenza, alogena o fluorescente esclusa.*
bulb with led electronic source, incandescent, halogen or fluorescent not included.

pr *propulsore dinamico n55 incluso* · included

*possibilità di combinazione tra interfaccia n55, propulsore dinamico n55 e lampadina n55* · possible combination between n55 interface, propulsore dinamico n55 and n55 bulb

*attenzione: sorgente luminosa led. non guardare mai direttamente a occhio nudo* · attention: led light source. never look straight without eye protection

ff *flicker free compatibile con fotocamere digitali* · flicker free digital camera friendly

**l.d.** *luce diretta* · direct light

**l.i.** *luce indiretta* · indirect light

**.d1** *dimmerazione 1-10V* · 1-10V dimmable

**.d2** *dimmerazione dali* · dimmable dali

**.SA** *kit luce + emergenza sempre accese. attenzione: non è possibile installare nelle cassaforme laterizio*
light kit + permanently lit emergency lamp. please note: cannot be installed in brickwork housing

**.SE** *solo emergenza sempre accesa. attenzione: non è possibile installare nelle cassaforme laterizio*
permanently lit emergency lamp only. please note: cannot be installed in brickwork housing

*peso netto* · net weight (kg)