lanterna n55 mario nanni 2017

apparecchio di illuminazione portatile alimentato a batteria per interni IP20.
realizzato in alluminio ossidato, con base diametro Ø150mm in cui è installata la batteria e su cui sono fissate due tige rigide h.550mm che sostengono il propulsore dinamico n55 il quale può ruotare di 180° sull'asse orizzontale.
cablato con sorgente elettronica Ra98 2700K 4,1W 540lm.
disponibile con lampadina tecnica spot55x61 36° e spot82x79 25° o lampadina decorativa dc02 e ajp01 per luce diffusa.
autonomia batteria 8 ore, tempo di ricarica 12 ore, caricabatterie 120-240V 50-60Hz incluso.
finiture: argento hacca, nero55

IP20 rated portable and rechargeable light fitting for indoor use.
made of oxidised aluminium, with a Ø150mm base in which the battery is installed and on which two h.550mm rigid rods are installed; the rods support the propulsore dinamico n55 that rotates by 180° on the horizontal axis.
wired with Ra98 2700K 4.1W 540lm led source.
available with spot55x61 36° and spot82x79 25° technical bulb or dc02 and ajp01 decorative bulb for diffused light.
battery life: 8 hours, recharge time: 12 hours, 120-240V 50-60Hz battery charger included.
finishes: argento hacca, nero55.

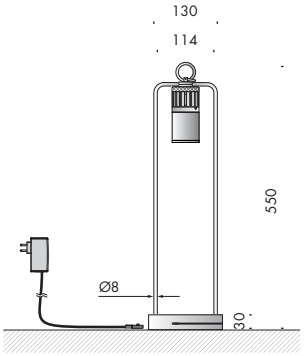

lanterna n55 spot55x61 **120-240V** AS **IP20** CE

Vb2.629.01	argento hacca	2700K	36°	0,7
Vb2.629.02	nero55	2700K	36°	0,7

Ra	R9	ies tm-30		sdcm	mA	$V_{f\,(min)}$	lm	W	lm/W	
98	98	Rf 96	Rg 103	step 1	150	27,1	540	4,1	132	**A++**
xm000	les19 ●	Ta25 °C		vita media · average life			70000 h		L80 B10	

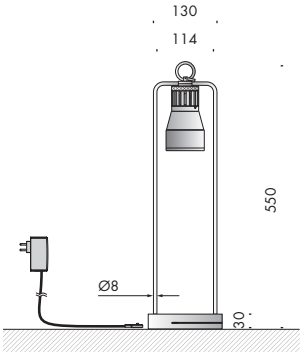

lanterna n55 spot82x79 **120-240V** AS **IP20** CE

Vb2.629.05	argento hacca	2700K	25°	0,7
Vb2.629.06	nero55	2700K	25°	0,7

Ra	R9	ies tm-30		sdcm	mA	$V_{f\,(min)}$	lm	W	lm/W	
98	98	Rf 96	Rg 103	step 1	150	27,1	540	4,1	132	**A++**
xm000	les19 ●	Ta25 °C		vita media · average life			70000 h		L80 B10	

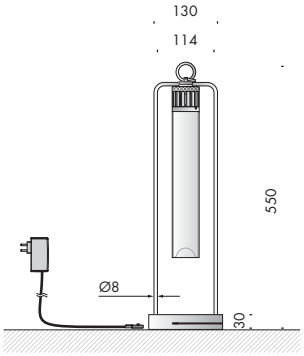

lanterna n55 dc02 120-240V AS IP20 PT CE

Vb2.629.09	argento hacca	sabbiato sanded	2700K	diffusa diffused	0,8
Vb2.629.10	nero55	sabbiato sanded	2700K	diffusa diffused	0,8

Ra	R9	ies tm-30		sdcm	mA	$V_{f\,(min)}$	lm	W	lm/W	
98	98	Rf 96	Rg 103	step 1	150	27,1	540	4,1	132	**A++**
xm000	les19	Ta25 °C		vita media · average life			70000 h		L80 B10	

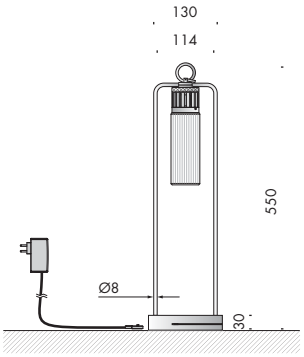

lanterna n55 ajp01 120-240V AS IP20 PT CE

Vb2.629.13	argento hacca	trasparente, rigato transparent, striped	2700K	diffusa diffused	0,7
Vb2.629.14	nero55	trasparente, rigato transparent, striped	2700K	diffusa diffused	0,7

Ra	R9	ies tm-30		sdcm	mA	$V_{f\,(min)}$	lm	W	lm/W	
98	98	Rf 96	Rg 103	step 1	150	27,1	540	4,1	132	**A++**
xm000	les19	Ta25 °C		vita media · average life			70000 h		L80 B10	

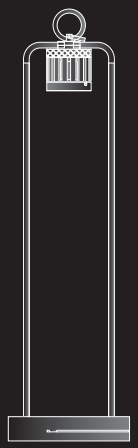

+

lampadine classiche
classic bulbs

lampadine decorative
decorative bulbs

lampadine tecniche
technical bulbs

1. scegli la lanterna n55
choose the lanterna n55

2. scegli la tua lampadina classica, decorativa e tecnica
choose your classic,decorative and technical bulb

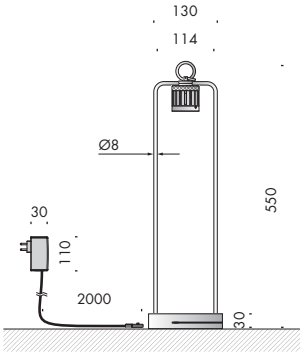

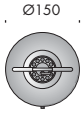

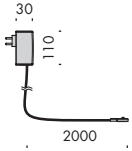

lanterna n55	**120-240V**	**IP20**	
Vb2.629.31	argento hacca	2700K	0,5
Vb2.629.32	nero55	2700K	0,5

Ra	R9	ies tm-30		sdcm	mA	$V_{f\,(min)}$	lm	W	lm/W	
98	98	Rf 96	Rg 103	step 1	150	27,1	540	4,1	132	**A++**
xm000	les19	Ta25 °C	vita media · average life	70000 h	L80 B10					

accessori. accessories.	
Vb9.629.91 caricabatterie · battery charger	0,1

mario nanni

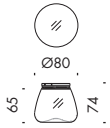

Vb9.580.01.t hm01 trasparente · transparent 0,05

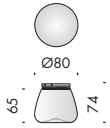

Vb9.580.01.s hm01 sabbiata · sanded 0,05

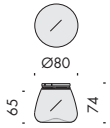

Vb9.580.01.b hm01 bianco latte · milk white 0,05

marcio kogan

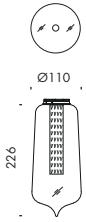

Vb9.580.111.t mk01 trasparente · transparent 0,4

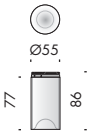

david chipperfield

Vb9.580.05.s	dc01 sabbiato · sanded	0,1

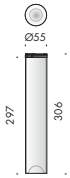

Vb9.580.06.s	dc02 sabbiato · sanded	0,3

domenico de palo

Vb9.580.114.t	ddp01 trasparente,sabbiato · transparent, sanded	0,5

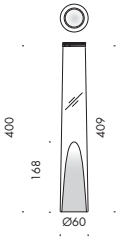

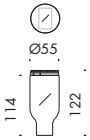

kengo kuma

Vb9.580.07.c	kk01 cristallo · crystal	0,3

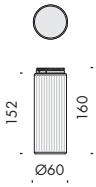

al-jawad pike

Vb9.580.18.tr	ajp01 trasparente, rigato · transparent, striped	0,2

accessori per lampadina trasparente. transparent bulb accessories.

Vb9.580.160	trappola di luce antiabbagliamento nero anti-glare black light trap	0,03

spot35				
Vb9.580.21	argento hacca		87° les19	0,1
Vb9.580.22	nero55		87° les19	0,1

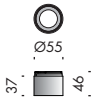

spot55x37				
Vb9.580.121	argento hacca	18° les9		0,1
Vb9.580.122	nero55	18° les9		0,1
Vb9.580.123	argento hacca	23° les9	30° les19	0,1
Vb9.580.124	nero55	23° les9	30° les19	0,1
Vb9.580.125	argento hacca	36° les9	38° les19	0,1
Vb9.580.126	nero55	36° les9	38° les19	0,1

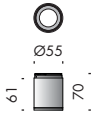

spot55x61			
Vb9.580.25	argento hacca	36° les19	0,2
Vb9.580.26	nero55	36° les19	0,2
Vb9.580.27	argento hacca	47° les19	0,2
Vb9.580.28	nero55	47° les19	0,2

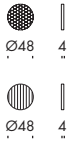

accessori spot55. accessories.		
Vb9.580.91	frangiluce nido d'ape · honeycomb louvre	0,01
Vb9.580.92	lente ellittica · elliptical lens	0,04

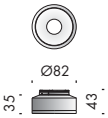

spot82x35				
Vb9.580.131	argento hacca	13° les9		0,1
Vb9.580.132	nero55	13° les9		0,1
Vb9.580.133	argento hacca	19° les9		0,1
Vb9.580.134	nero55	19° les9		0,1
Vb9.580.135	argento hacca	23° les9	31° les19	0,1
Vb9.580.136	nero55	23° les9	31° les19	0,1
Vb9.580.139	argento hacca	35° les9	42° les19	0,1
Vb9.580.140	nero55	35° les9	42° les19	0,1

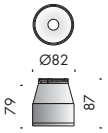

spot82x79			
Vb9.580.31	argento hacca	23° les19	0,2
Vb9.580.32	nero55	23° les19	0,2
Vb9.580.33	argento hacca	37° les19	0,2
Vb9.580.34	nero55	37° les19	0,2
Vb9.580.35	argento hacca	46° les19	0,2
Vb9.580.36	nero55	46° les19	0,2

accessori spot82. accessories.		
Vb9.580.86	frangiluce nido d'ape · honeycomb louvre	0,01
Vb9.580.87	lente ellittica · elliptical lens	0,05
Vb9.580.88	vetro albarino · albarino glass	0,05
Vb9.580.165	anti abbagliamento · anti-glare	0,03

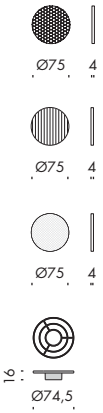

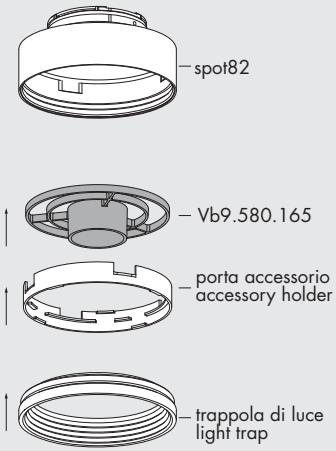

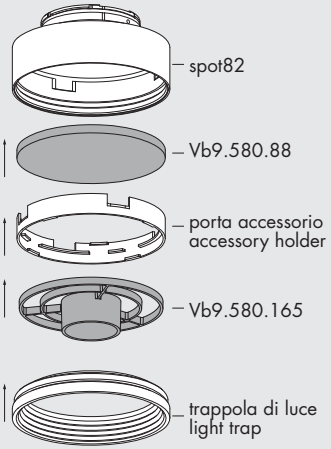

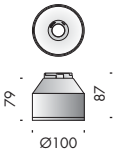

spot100				
Vb9.580.37	argento hacca	10° les9	16° les19	0,1
Vb9.580.38	nero55	10° les9	16° les19	0,1
Vb9.580.39	argento hacca	22° les9	25° les19	0,1
Vb9.580.40	nero55	22° les9	25° les19	0,1
Vb9.580.41	argento hacca		40° les19	0,1
Vb9.580.42	nero55		40° les19	0,1
Vb9.580.43	argento hacca		54° les19	0,1
Vb9.580.44	nero55		54° les19	0,1

accessori spot100. accessories.		
Vb9.580.93	frangiluce nido d'ape · honeycomb louvre	0,01
Vb9.580.94	lente ellittica · elliptical lens	0,05

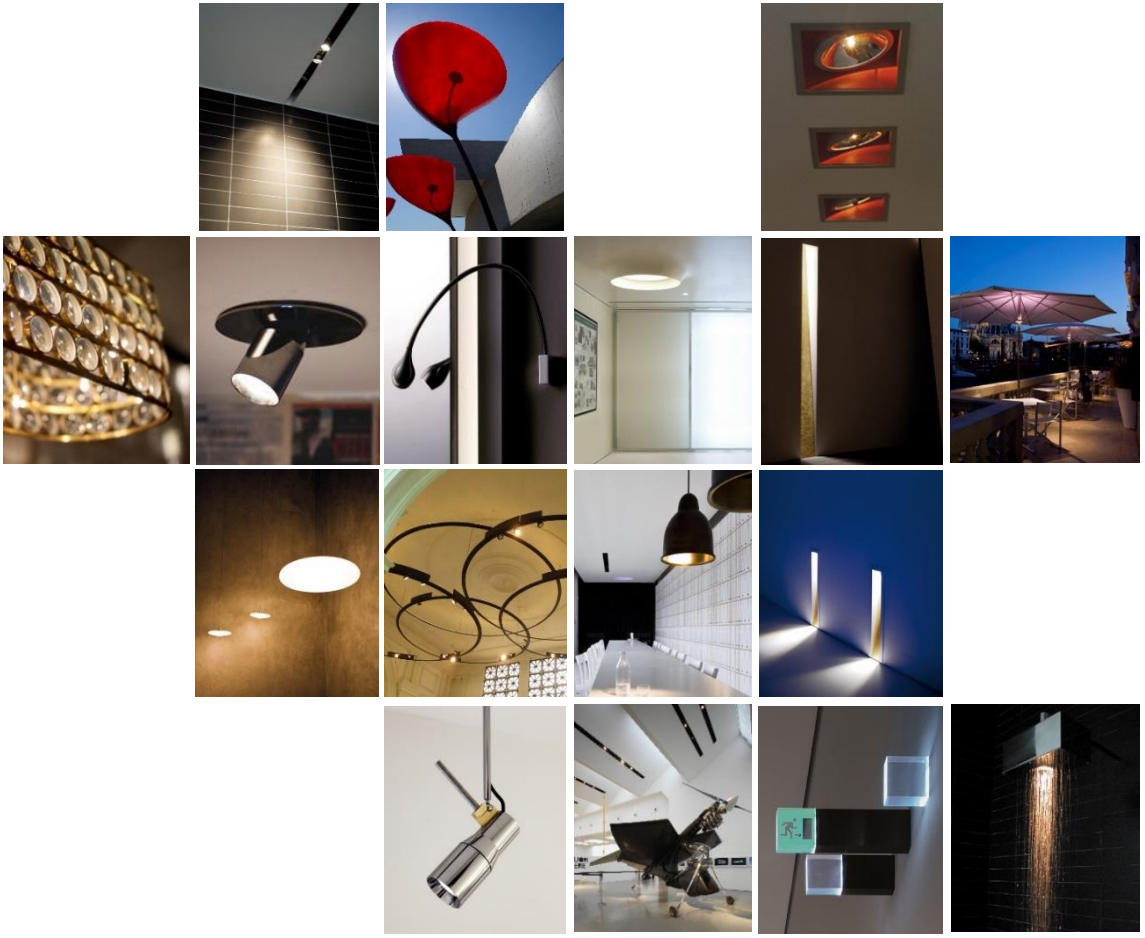

Contact Us

Subscribe To Our Newsletter

Cirrus Lighting

Distributor for Viabizzuno
Architectural Lighting Solutions
Web: www.cirruslighting.co.uk
Email: sales@cirruslighting.co.uk
Tel: 0207 193 2175
Fax: 0207 193 3175