Viabizzuno progettiamo la luce

istruzioni di montaggio
installing instructions
Gebrauchsanweisung
instructions de montage
instrucciones de montaje
تعليمات التركيب

m13 fisso

marionanni

IT **Viabizzuno si riserva il diritto di apportare ai propri modelli, senza nessun preavviso, qualsiasi modifica ritenga opportuna.**
per dimensioni e codici fanno fede i nostri strumenti di lavoro www. Viabizzuno.com, Viacommerce®, Viabizzunoapplight e Viabizzunoonline.
le nostre idee e i nostri apparecchi sono depositati e coperti da brevetti internazionali.
uomo avvisato, mezzo salvato.

EN **Viabizzuno reserves the right to introduce any changes to its own models, without prior notice. for valid dimensions and codes please consult our working tools**
www.Viabizzuno.com, Viacommerce®, Viabizzunoapplight and Viabizzunoonline. our ideas and our lighting fittings are registered and covered by international patents.
forewarned is forearmed.

DE **Viabizzuno bahält sich das Recht vor jederzeit und ohne Ankündigung die technischen Daten der im Katalog abgebildetem Produkte zu ändern. Unsere Arbeitsgeräte gelten für Abmessungen und Codes www. Viabizzuno.com, Viacommerce®, Viabizzunoapplight**
und Viabizzunoonline. unsere Ideen und unsere Beleuchtungskörper sind eingetragt und international patentiert. wer gewarnt ist, ist halb gerettet.

FR **Viabizzuno se réserve le droit d'apporter une quelconque modification aux produits sans préavis. nos outils de travail sont valables pour les dimensions et les codes www.Viabizzuno.com, Viacommerce®, Viabizzunoapplight**
et Viabizzunoonline. nos ideés et nos corps d'illumination sont déposés et couverts de brevets internationales.
un homme averti en vaut deux.

ES **Viabizzuno se reserva el derecho de aportar a sus modelos, sin ningùn preavviso, cualquier modificación que considere oportuna. por dimensiones y codigos dan fe nuestros instrumentos de trabajo www. Viabizzuno.com, Viacommerce®, Viabizzunoapplight y Viabizzunoonline.**
nuestros diseños y nuestros aparatos están todos provistos y cubiertos por patentes internacionales.
el que avisa no es traidor.

AR يحق لشركة فيابيزونو **Viabizzuno** إجراء أي تغييرات وتعديلات تراها مناسبة بالموديلات الخاصة بها دون سابق إنذار.
إن أفكارنا ومعداتنا مُسجلة وتحميها براءات اختراع دولية. ولقد أَعذَرَ من أَنذَرَ.

Available from Cirrus Lighting · sales@cirruslighting.co.uk · 020 7193 2175

IT **garanzia:** la presente garanzia è valida 24 mesi se timbrata e datata dal rivenditore autorizzato Viabizzuno. il periodo di garanzia è di 2 anni a partire dalla data della timbratura e decade in caso di uso improprio, manomissione o cancellatura della data, perdita o illeggibilità del presente libretto di istruzioni.

EN **warranty:** the warranty covers 24 months if stamped and dated by the authorised Viabizzuno dealer.
the 24 months warranty shall no apply in case of wrong use, altered or deleted date, or if this instructions booklet gets lost or becomes unreadable.

DE **garantie:** Die Garantie gilt 24 Monate nur, wenn sie von dem zugelassenen Verkäufer Viabizzuno gestempelt wird. Die Garantie gilt 2 Jahr seit dem Stempeldatum und verfällt bei unberechtigten Gebrauch, Manipulation des Datums, Verlust oder Unlesbarkeit von den Gebrauchsanweisungen.

FR **garantie:** la durée de la garantie est de 24 mois si elle estmarquée par le distributer autorisé Viabizzuno. la garantie est valable 2 ans depuis le jour où elle a été marquée et échoit en cas d'usage impropre, alteration ou effacement de la date, e si le carnet d'instructions est perdu ou est indéchiffrable.

ES **garantía:** esta garantìa es valida por 24 meses sòlo si està datada y sellada por el revendedor autorizado Viabizzuno. el período de garantía es de 2 años a partir de la fecha del sello, y decae en caso de empleo impropio, alteración o borrado de la fecha, pérdida o ilegibilidad del presente manual de instrucciones.

AR **الضمان: يسري هذا الضمان لمدة 24 شهرًا إذا كان مختومًا ومؤرخًا من جانب الوكيل المعتمد لشركة فيابيتسونو «Viabizzuno» تسري فترة الضمان لمدة عامين من تاريخ الختم و يسقط الضمان في حالة الاستخدام غير السليم، أو العبث بالتاريخ أو حذفه أو فقدان دليل التعليمات هذا أو عدم قرأته.**

Available from Cirrus Lighting · sales@cirruslighting.co.uk · 020 7193 2175

IT **avvertenze:** all'atto dell'installazione, ed ogni volta che si interviene sulla lampada, assicurarsi che sia stata tolta la tensione di alimentazione. le operazioni di installazione e collegamento alla rete elettrica devono essere effettuate esclusivamente da personale qualificato.
è necessario attendere 5 minuti dallo spegnimento dell'apparecchio di illuminazione per procedere con la sostituzione di sorgenti luminose, ottiche e diffusori.

EN **warning:** when installing fixture and during upkeeping make sure that the mains voltage is off. the installation and connection operations to power mains should be done by skilled personnel only. before replacing the light sources, optics and diffusers, wait 5 minutes after switching off the light fitting.

DE **hinweise:** Während der Installation und bei allen nachfolgenden Arbeiten auf der Lampe sollte sichergestellt werden, daß die Versorgungsspannung vorher abgenommen wurde. Die Arbeiten zur Installation und zum Anschluss an das Stromnetz sind von Fachpersonal durchzuführen. Nach dem Abschalten des Beleuchtungskörpers muss 5 Minuten abgewartet werden, bevor Lichtquellen, Optiken und Lampenschirme ausgetauscht werden

FR **avvertissements:** lors de l'installation et à chaque fois que l'on fait un entretien sur la lampe, s'assurer que la tension d'alimentation ait été coupée. les opérations d'installation et de branchement au réseau électrique doivent être effectuées par un personnel qualifié. après avoir éteint le luminaire, il est nécessaire d'attendre 5 minutes avant de procéder au changement de sources lumineuses, optiques et diffuseurs.

ES **advertencia:** durante la instalación, y cada ve que se interviene sobre la lámpara, asegurarse que la alimentación haya sido desconectada. las operaciones de instalación y conexión a la red eléctrica tienen que ser efectuadas exclusivamente por personal cualificado. después de apagar el cuerpo iluminante, es necesario esperar 5 minutos para cambiar las fuentes luminosas, las ópticas y los difusores.

AR **تحذيرات:** تحقق عند التركيب وفي كل مرة يتم العمل على المصباح أنه تم فصل إمدادات التيار الكهربائي. يجب تنفيذ عمليات التركيب وتوصيل التيار الكهربائي فقط من خلال موظفين مؤهلين.

Available from Cirrus Lighting · sales@cirruslighting.co.uk · 020 7193 2175

IT **attenzione:** la sicurezza dell'apparecchio è garantita solo rispettando queste istruzioni sia in fase di installazione che di impiego.

EN **warning:** fitting safety is only guaranteed if the following instructions are strictly observed both during installation and use.

DE **achtung:** Für die Sicherheit des Geräts kann nur dann die Garantie übernommen werden, wenn die in den vorliegenden Anweisungen enthaltenen Hinweise sowohl bei der Installation als auch beim Betrieb beachtet werden.

FR **attention:** la sécurité de l'appareil n'est assurée que lorsque les consignes portées sont respectées, tant lors de l'installation que durant l'utilisation de l'appareil.

ES **atención:** la seguridad del aparato está garantizada sólo si se respetan estas instrucciones durante la fase de instalación y de empleo.

AR **تنبيه:** يتم ضمان سلامة الجهاز فقط من خلال مراعاة هذه التعليمات في مرحلة التركيب والاستخدام.

Available from Cirrus Lighting · sales@cirruslighting.co.uk · 020 7193 2175

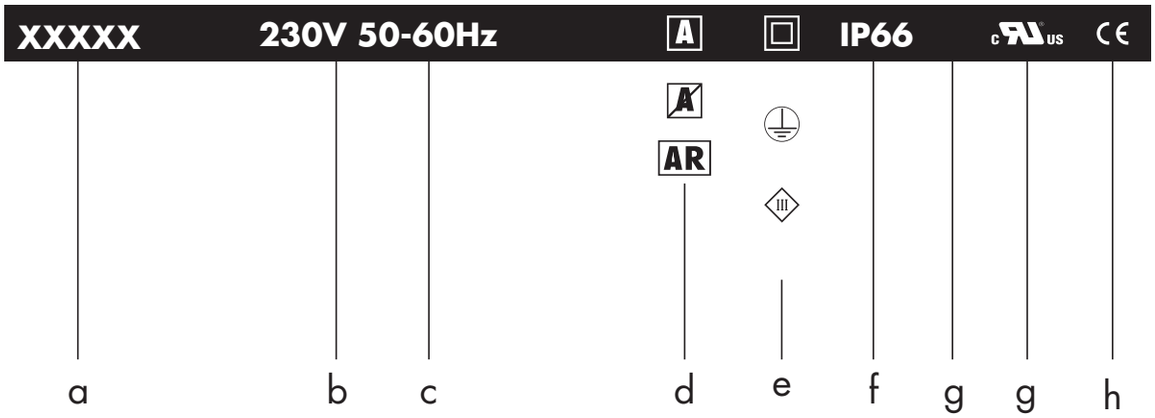



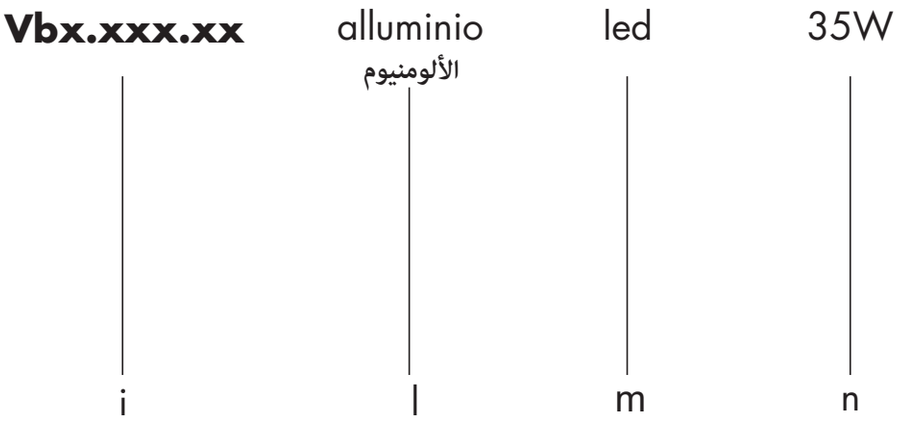

componenti. components.	المكونات.	**IK10**	CE

accessori. accessories.	الملحقات.	**IK10**	CE

Available from Cirrus Lighting · sales@cirruslighting.co.uk · 020 7193 2175

a	nome apparecchio di illuminazione. lighting system name.	اسم وحدة الإضاءة
b	tensione di alimentazione. supply rating (Volt).	جهد الإمداد الكهربائي.
c	frequenza di alimentazione. supply frequency (Hertz)	تردد الإمداد الكهربائي.
d	A alimentatore incluso. power supply included. A alimentatore escluso. power supply exlcuded. AR alimentatore incluso remoto. remote power supply.	مزود طاقة مرفق. مزود طاقة غير مرفق. مزود طاقة عن بعد مرفق.
e	classe di isolamento. insulation class	فئة العزل.
f	grado di protezione. protection rating	درجة الحماية.
g	marchio di certificazione. certification for safety and quality standards	علامة التوثيق.
h	conforme alle direttive europee produced in compliance with EC directives	مطابق للتوجيهات الأوروبية
i	codice. code.	الكود.
l	finitura. colours and finish.	اللمسات الأخيرة.
m	sorgente luminosa. light source.	مصدر الإضاءة.
n	potenza lampadina (Watt). lamp wattage (Watt).	قدرة المصباح (وات)

componenti - identifica tutti gli elementi indispensabili per la corretta funzionalità e installazione del apparecchio di illuminazione
components - includes all items that are essential to the correct operation and installation of the light system
المكونات - تحدد جميع العناصر التي لا غنى عنها من أجل التشغيل الصحيح وتركيب وحدة الإضاءة

accessori - si riferisce alle ulteriori parti installabili sull'apparecchio di illuminazione
accessories - refers to items that can be added to the fitting
الملحقات - تشير إلى الأجزاء الإضافية التي يمكن تثبيتها على وحدة الإضاءة



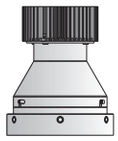

m13 fisso				
Vb6.025.11.27	my bianco	2700K	19°	0,7
Vb6.025.01.27	nero55	2700K	19°	0,7
Vb6.025.12.27	my bianco	2700K	28°	0,7
Vb6.025.02.27	nero55	2700K	28°	0,7
Vb6.025.13.27	my bianco	2700K	42°	0,7
Vb6.025.03.27	nero55	2700K	42°	0,7
Vb6.025.14.27	my bianco	2700K	54°	0,7
Vb6.025.04.27	nero55	2700K	54°	0,7

Ra	R9	ies tm-30		sdcm	mA	$V_{f\,(min)}$	lm	W	lm/W
98	98	Rf 96	Rg 103	step 1	350	27,6	1240	9,7	128
					500	27,9	1580	14,0	113
					700	28,4	2140	19,9	108
					1050	29,0	3000	30,5	98
xm000	les19 ● Ta25 °C vita media · average life 70000 h L80 B10								

L80 - B10/متوسط العمر 70000 ساعة في درجة حرارة غرفة 25 درجة مئوية

Questo prodotto contiene una sorgente luminosa di classe di efficienza energetica: F

This product contains a light source of energy efficiency class: F

Available from Cirrus Lighting · sales@cirruslighting.co.uk · 020 7193 2175



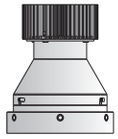

m13 fisso				
Vb6.025.11.30	my bianco	3000K	19°	0,7
Vb6.025.01.30	nero55	3000K	19°	0,7
Vb6.025.12.30	my bianco	3000K	28°	0,7
Vb6.025.02.30	nero55	3000K	28°	0,7
Vb6.025.13.30	my bianco	3000K	42°	0,7
Vb6.025.03.30	nero55	3000K	42°	0,7
Vb6.025.14.30	my bianco	3000K	54°	0,7
Vb6.025.04.30	nero55	3000K	54°	0,7

Ra	R9	ies tm-30		sdcm	mA	$V_{f\,(min)}$	lm	W	lm/W
98	98	Rf 96	Rg 103	step 1	350	27,6	1240	9,7	128
					500	27,9	1580	14,0	113
					700	28,4	2140	19,9	108
					1050	29,0	3000	30,5	98
xm001	les19 ● Ta25 °C vita media · average life 70000 h L80 B10								

L80 - B10/متوسط العمر 70000 ساعة في درجة حرارة غرفة 25 درجة مئوية

Questo prodotto contiene una sorgente luminosa di classe di efficienza energetica: F

This product contains a light source of energy efficiency class: F



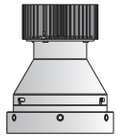

m13 fisso				
Vb6.025.11.30v	my bianco	3000VbK	19°	0,7
Vb6.025.01.30v	nero55	3000VbK	19°	0,7
Vb6.025.12.30v	my bianco	3000VbK	28°	0,7
Vb6.025.02.30v	nero55	3000VbK	28°	0,7
Vb6.025.13.30v	my bianco	3000VbK	42°	0,7
Vb6.025.03.30v	nero55	3000VbK	42°	0,7
Vb6.025.14.30v	my bianco	3000VbK	54°	0,7
Vb6.025.04.30v	nero55	3000VbK	54°	0,7

Ra	R9	ies tm-30		sdcm	mA	$V_{f\,(min)}$	lm	W	lm/W
98	98	Rf 93	Rg 106	step 1	350	27,6	1240	9,7	128
					500	27,9	1580	14,0	113
					700	28,4	2140	19,9	108
					1050	29,0	3000	30,5	98
xm007	les19 ● Ta25 °C vita media · average life 70000 h L80 B10								

L80 - B10/متوسط العمر 70000 ساعة في درجة حرارة غرفة 25 درجة مئوية

Questo prodotto contiene una sorgente luminosa di classe di efficienza energetica: F

This product contains a light source of energy efficiency class: F

Available from Cirrus Lighting · sales@cirruslighting.co.uk · 020 7193 2175



IT **attenzione:** non guardare mai direttamente la sorgente luminosa senza copertura diffondente.
la sorgente luminosa contenuta in questo apparecchio deve essere sostituita solo dal costruttore o dal suo servizio di assistenza o da personale altrettanto qualificato

EN **attention:** never look straight at the light source without the diffusing cover. the light source contained in this luminaire shall only be replaced by the manufacturer or his service agent or a similar qualified person.

DE **achtung:** Nie mit bloßem Auge direkt in die lichtquelle schauen ohne Diffuserabdeckung. Die in diesem Gerät enthaltene Lichtquelle darf ausschließlich vom Hersteller bzw. dessen Kundendienst oder durch gleichermaßen qualifiziertes Personal ausgetauscht werden.

FR **attention:** ne jamais regarder directement la source lumineuse sans coverture répadante. la source lumineuse présente dans cet appareil doit être changée uniquement par le fabricant ou par son service d'assistance ou par un personnel qualifié à cet effet.

ES **atención:** nunca mirar directamente la fuente luminiosa sin cubierta de diffusión. la sustitución de la fuente luminosa contenida en este aparato debe ser realizada únicamente por el fabricante, por su servicio de asistencia o por personal equiparable.

AR **تنبيه:** لا تنظر مطلقًا إلى مصدر الإضاءة بشكل مباشر دون تغطية منتشرة.
يجب استبدال مصدر الإضاءة لهذا الجهاز فقط من قبل الشركة المصنعة أو من خدمة المساعدة الفنية الخاصة بها أو أيضًا من خلال شخص مؤهل

IT **attenzione il led è un delicato componente elettronico** e per assicurargli una vita che rispecchi quella indicata nelle relative schede tecniche, è necessario avere alcune accortezze:
- i corpi illuminanti devono essere installati solo e esclusivamente a cantiere terminato;
- l'installazione non deve avvenire in un ambiente polveroso;
- devono essere connessi alla rete elettrica in assenza di tensione;
- vietato connettere e disconnettere l'alimentazione del led quando l'alimentatore è sotto tensione.

EN **caution the led lamp is a delicate electronic component** and requires the following care to ensure that its life meets technical specifications:
- the light fittings must only be installed when construction yard work has been completed;
- do not install the led in a dusty environment;
- it must be connected to the mains circuit in the absence of voltage;
- it is forbidden to connect and disconnect power supply to the led when the power supply unit is live.

DE **achtung Leds sind empfindliche elektronische Bauteile.** Um die in den jeweiligen Datenblättern angegebene Standzeit zu erreichen, müssen einige Vorkehrungen getroffen werden:
- Die beleuchtungskörper dürfen erst und ausschließlich nach Abschluss der Bauarbeiten installiert werden;
- Die Installation darf nicht in staubiger Umgebung erfolgen;
- Der Anschluss an das Stromnetz muss bei abgeschalteter Spannung erfolgen;
- Die Versorgung der Leds darf nicht ein- und ausgeschaltet werden, wenn das Vorschaltgerät unter Spannung steht.

FR **attention la led est un composant électronique délicat** et pour que sa durée de vie corresponde à celle indiquée dans les fiches techniques correspondantes, il est nécessaire de respecter un certain nombre de recommandations :
- les luminaires doivent être installés uniquement une fois le chantier terminé;
- l'installation ne doit pas s'effectuer dans un environnement poussiéreux;
- les spots doivent être branchés au secteur d'alimentation électrique en l'absence de tension;
- ne jamais brancher et débrancher l'alimentation de la led quand l'alimentateur est sous tension.

ES **atención el led es un componente electrónico delicado**, y para asegurarse de que su vida útil corresponda con la indicada en las fichas técnicas correspondientes, es necesario tener en cuenta que:
- los cuerpos luminosos deben instalarte única y exclusivamente una vez terminada la obra;
- la instalación no se debe efectuar en ambientes cargados de polvo;
- se deben conectar a la red eléctrica con la corriente cortada;
- se prohíbe conectar y desconectar la alimentación del led cuando el alimentador está bajo tensión.

AR **تنبيه مصباح الليد هو مكون إلكتروني رقيق** ومن أجل ضمان توافق صلاحيته مع البيانات الفنية، يلزم توفير العناية التالية:
- يجب تركيب الأجسام المضيئة فقط وحصريًا عند انتهاء موقع العمل؛
- ينبغي عدم التثبيت في بيئة مليئة بالأتربة؛
- يجب التوصيل بالشبكة الكهربائية أثناء فصل الجهد الكهربائي؛

Available from Cirrus Lighting · sales@cirruslighting.co.uk · 020 7193 2175

m13 incasso

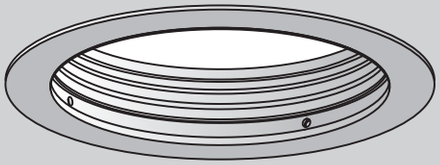

F9.025.51
F9.025.52
F9.025.53

m13 scomparsa totale



F9.025.50

IT per la corretta installazione dei prodotti con codici evidenziati, fare riferimento alle relative istruzioni di montaggio.

EN for the correct installation of products with highlighted codes, please see the relevant fitting instructions.

DE Zur korrekten Installation der Produkte, deren Teilenr. markiert ist, muss die entsprechende Montageanleitung herangezogen werden.

FR pour la bonne installation des produits dont les codes sont mis en évidence, faire référence aux instructions de montage correspondantes.

ES para la correcta instalación de los productos con los códigos indicados, consultar las correspondientes instrucciones de montaje.

AR من أجل التثبيت الصحيح للمنتجات بأكواد موضحة، يرجى الرجوع إلى تعليمات التركيب ذات الصلة

Available from Cirrus Lighting · sales@cirruslighting.co.uk · 020 7193 2175

2.

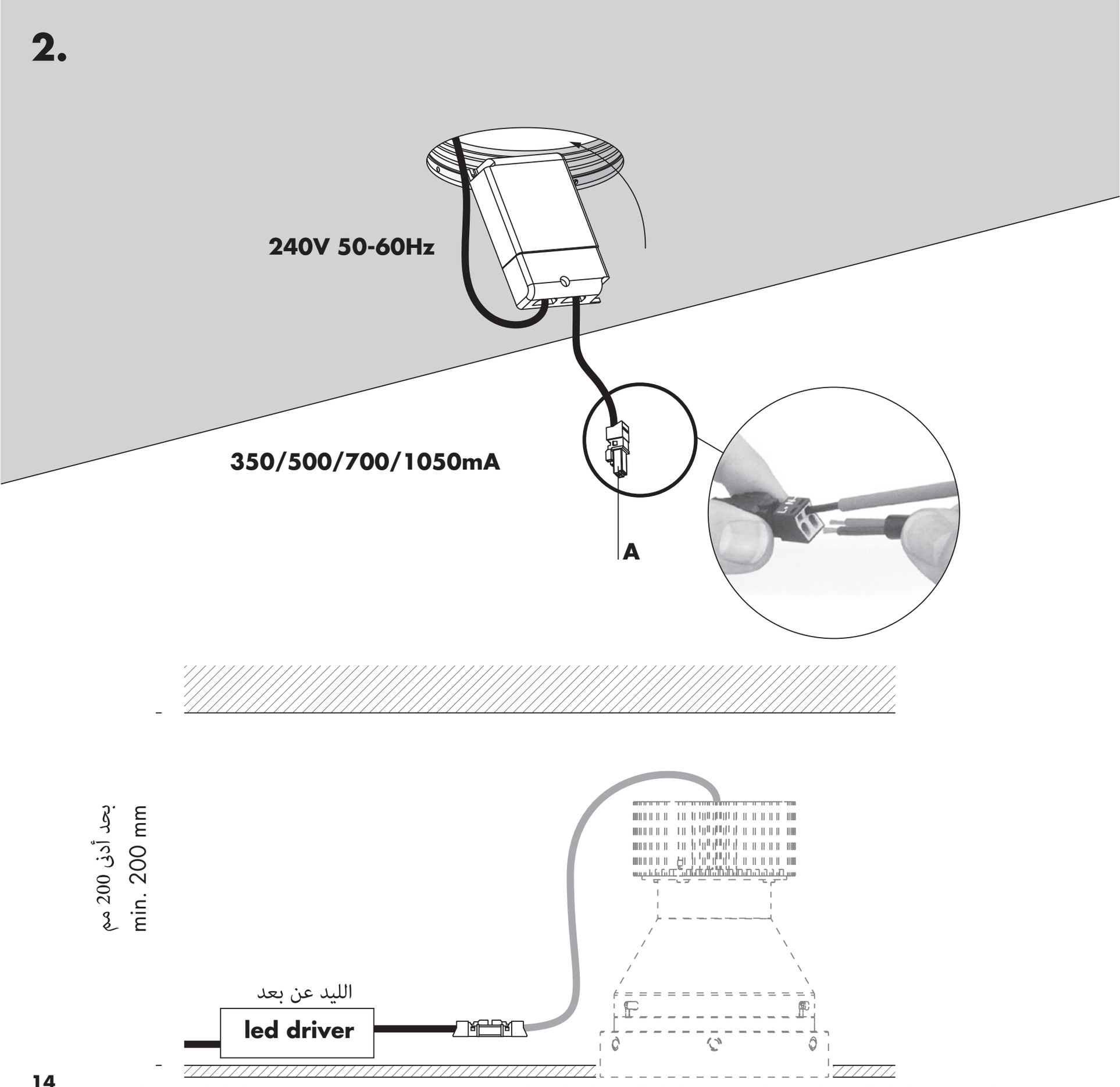

Cirrus Lighting · 020 7193 2175 · sales@cirruslighting.co.uk · cirruslighting.co.uk

IT eseguire il collegamento elettrico dei cavi di alimentazione all’alimentatore non fornito seguendo le marcature riportate.

EN connect the power supply cables to the power supply unit, not provided, in accordance with the labelling.

DE Den Elektroanschluss der Versorgungskabel an den nicht mitgelieferten Vorshaltgerät nach den angebrachten Markierungen herstellen.

FR procéder au branchement électrique des câbles d’alimentation à l’alimentateur, non fourni, en veillant au respect des indications présentes.

ES efectuar la conexión eléctrica de los cables de alimentación del alimentador, no de serie, siguiendo las marcas trazadas.

AR نفذ التوصيل الكهربائي لكابلات الإمداد بمزود الطاقة غير المرفق باتباع العلامات الملصقة.

1

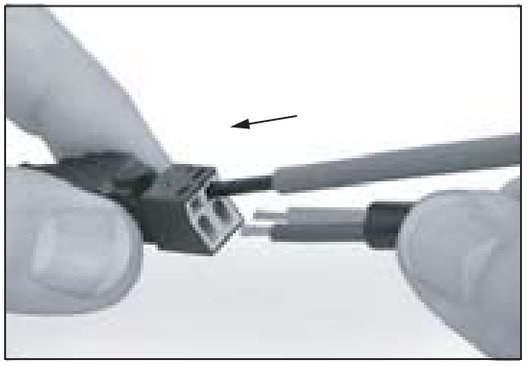

2

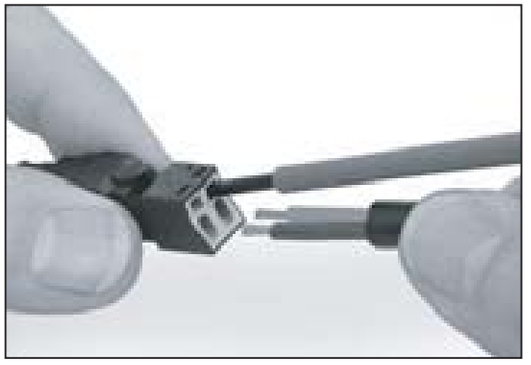

3

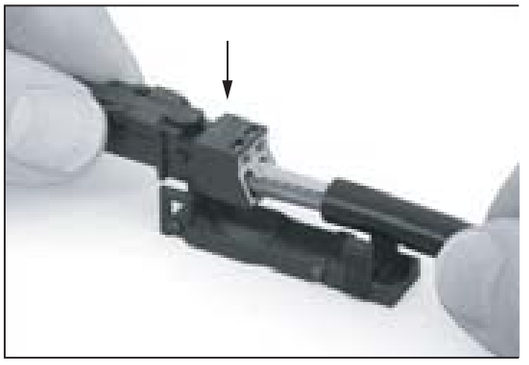

4



5

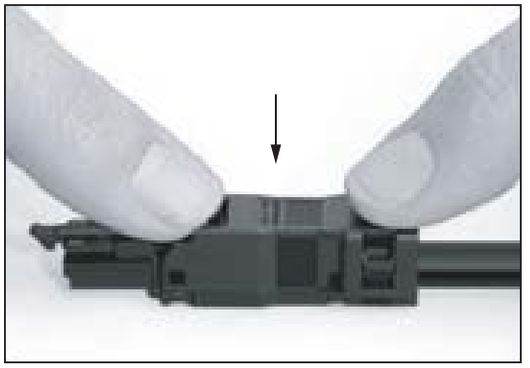

6



IT eseguire il collegamento elettrico del cavo di alimentazione al connettore (**A**) rispettando le marcature riportate.

EN connect the power cables to the connector (**A**), in accordance with the labelling shown.

AR نفذ عملية التوصيل الكهربائي لكابل الإمداد بالموصل (أ) مع مراعاة العلامات الواردة.

Available from Cirrus Lighting · sales@cirruslighting.co.uk · 020 7193 2175

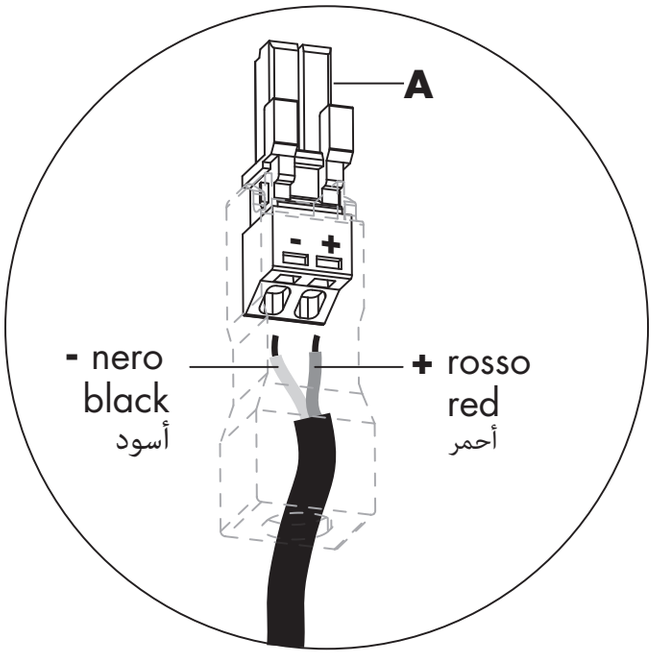
A
- nero
black
أسود
+ rosso
red
أحمر

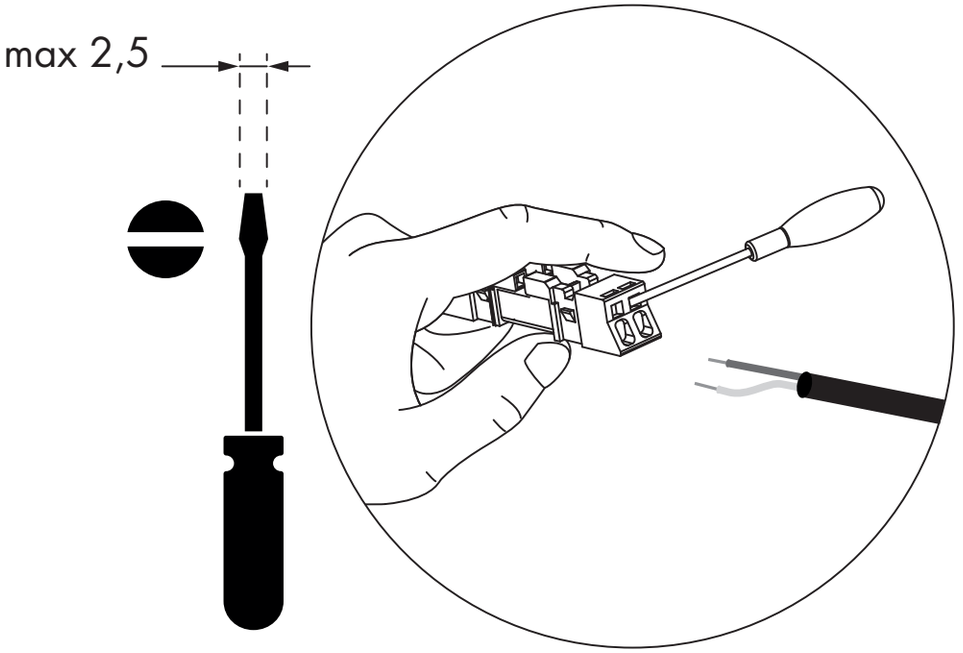
max 2,5

4.

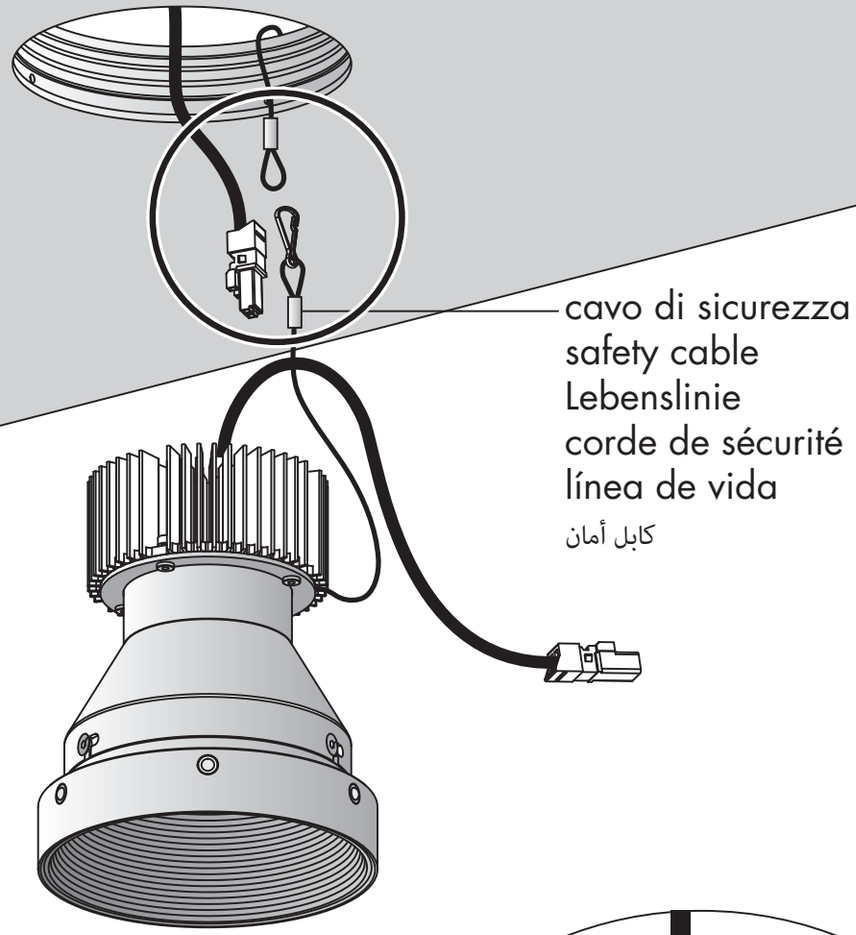

cavo di sicurezza
safety cable
Lebenslinie
corde de sécurité
línea de vida
كابل أمان



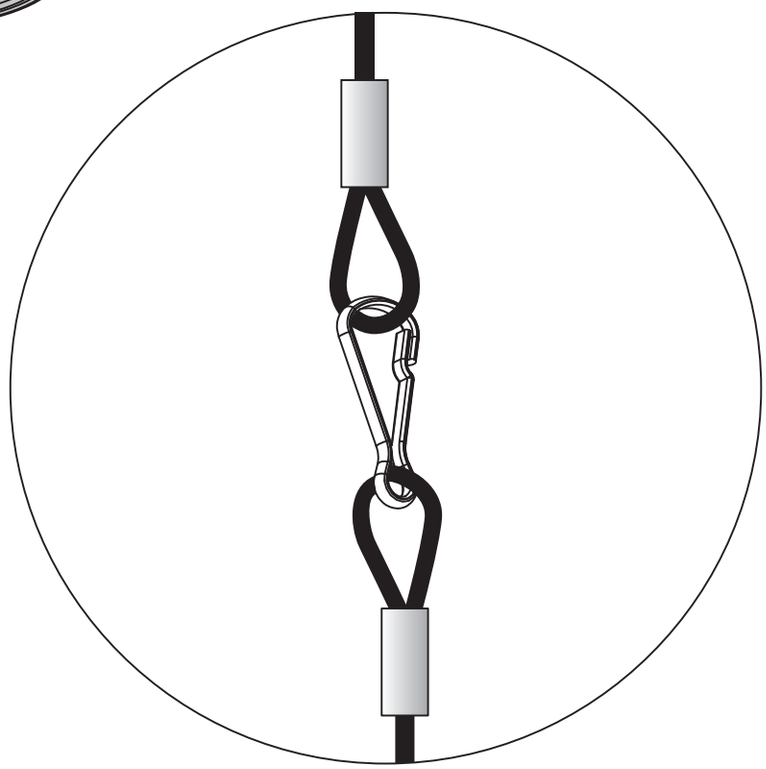

Cirrus Lighting · 020 7193 2175 · sales@cirruslighting.co.uk · cirruslighting.co.uk

5.

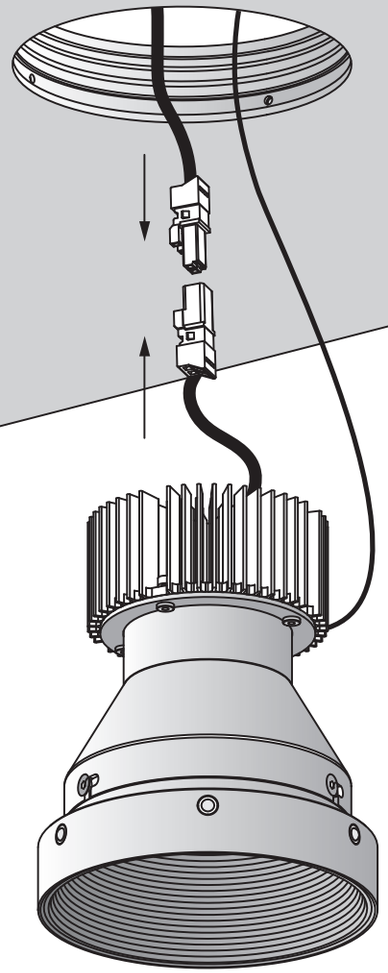

6.

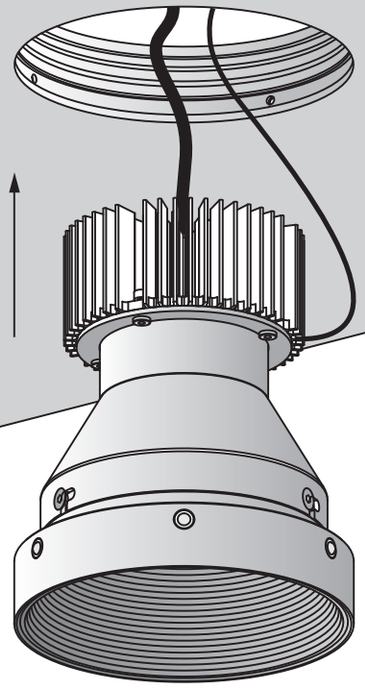

Available from Cirrus Lighting · sales@cirruslighting.co.uk · 020 7193 2175

m13 scomparsa totale

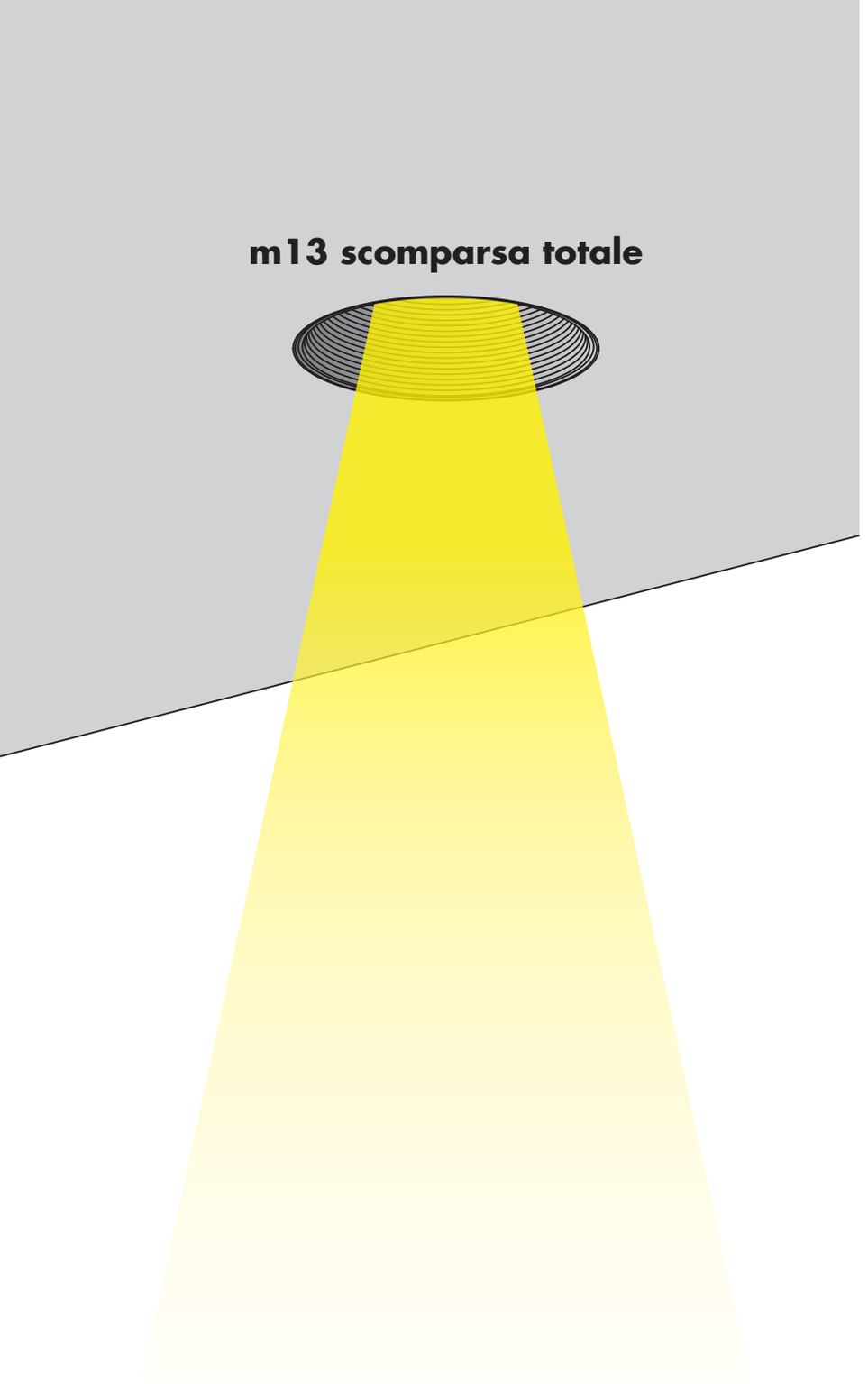

m13 incasso

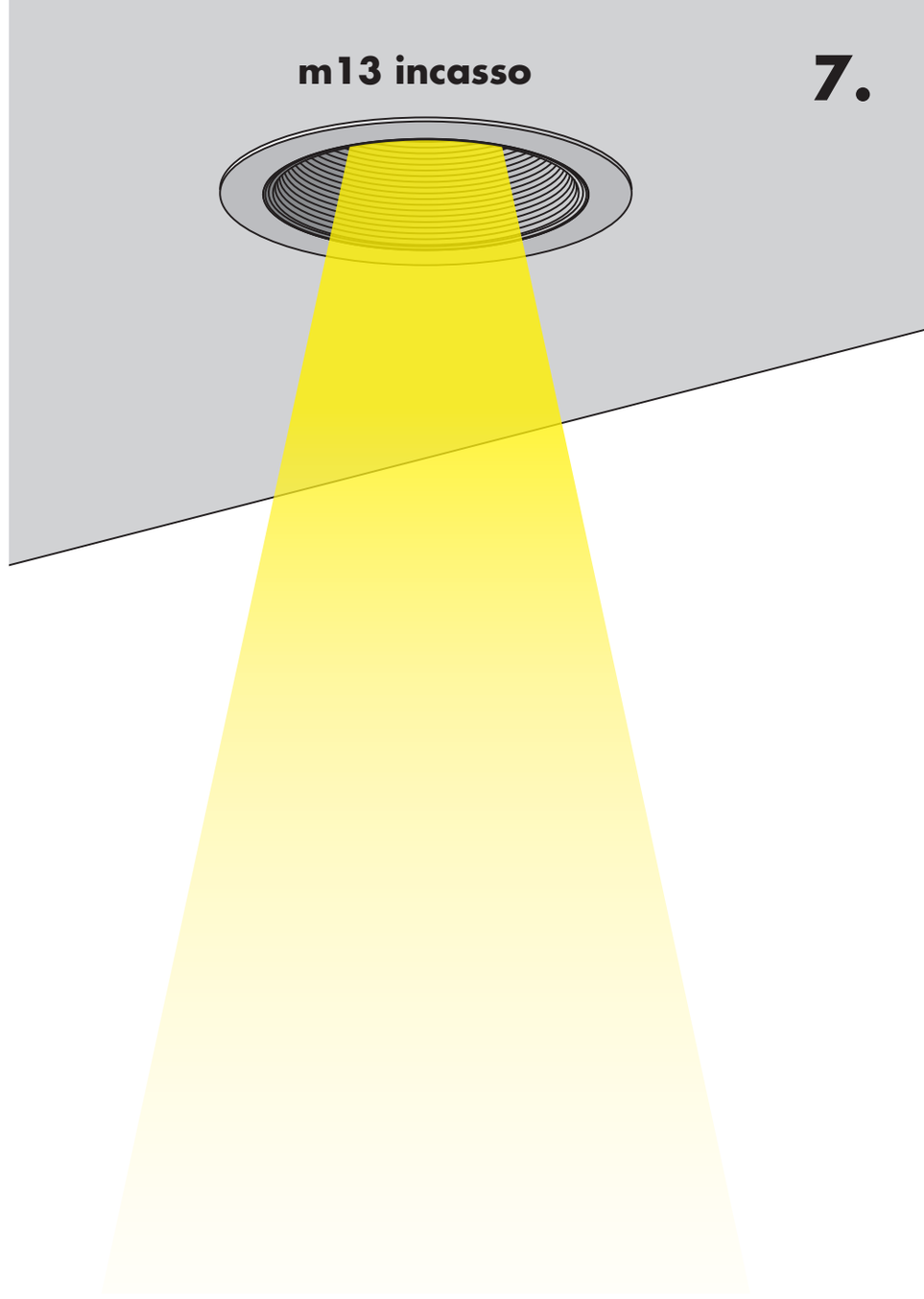

8.

IT estrazione del faretto

EN extraction of spotlight

DE Extraktion von Spotlight

FR extraction de projecteur

ES extracción de proyector

AR استخراج أضواء كاشفة

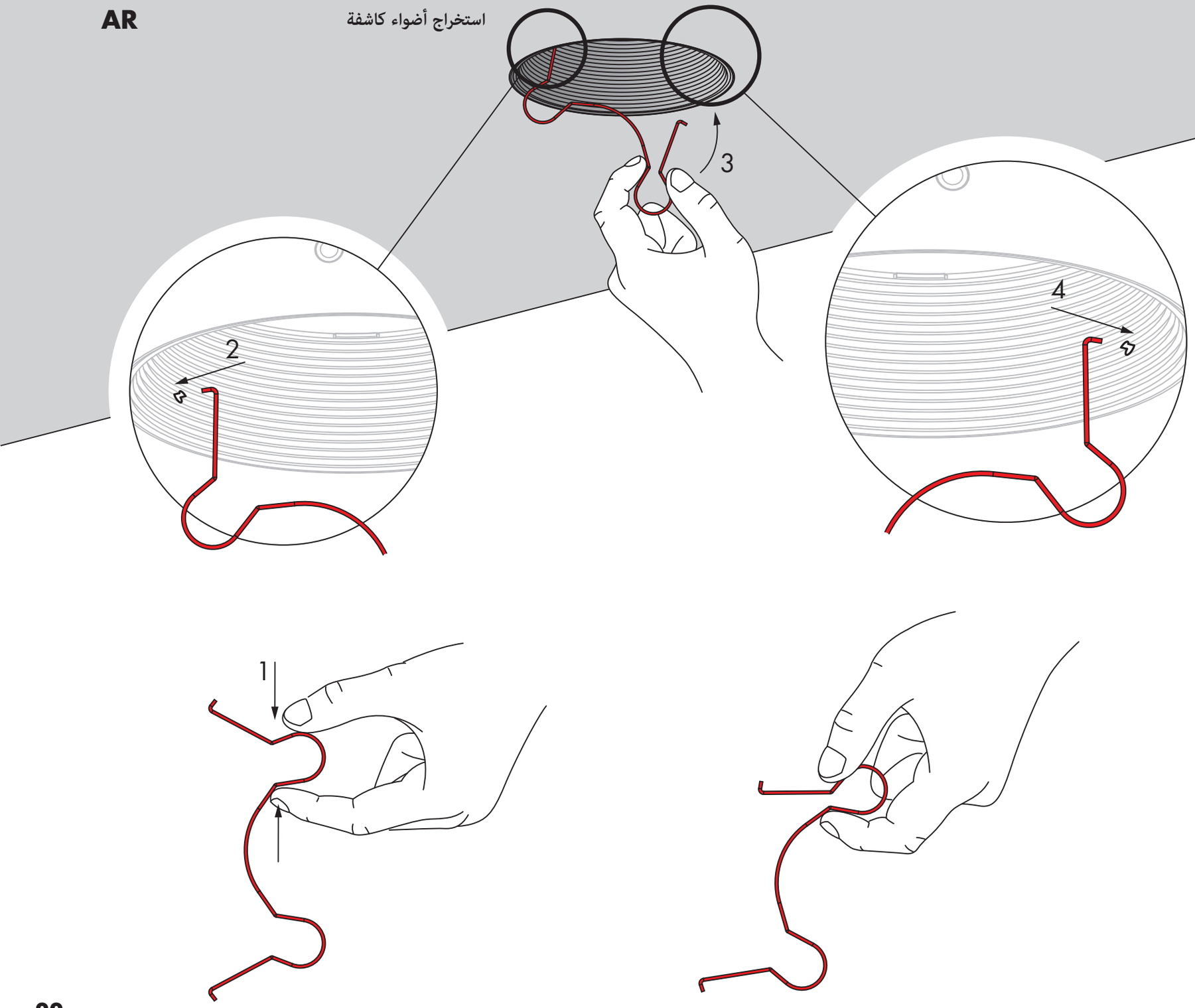

Cirrus Lighting · 020 7193 2175 · sales@cirruslighting.co.uk · cirruslighting.co.uk

9.

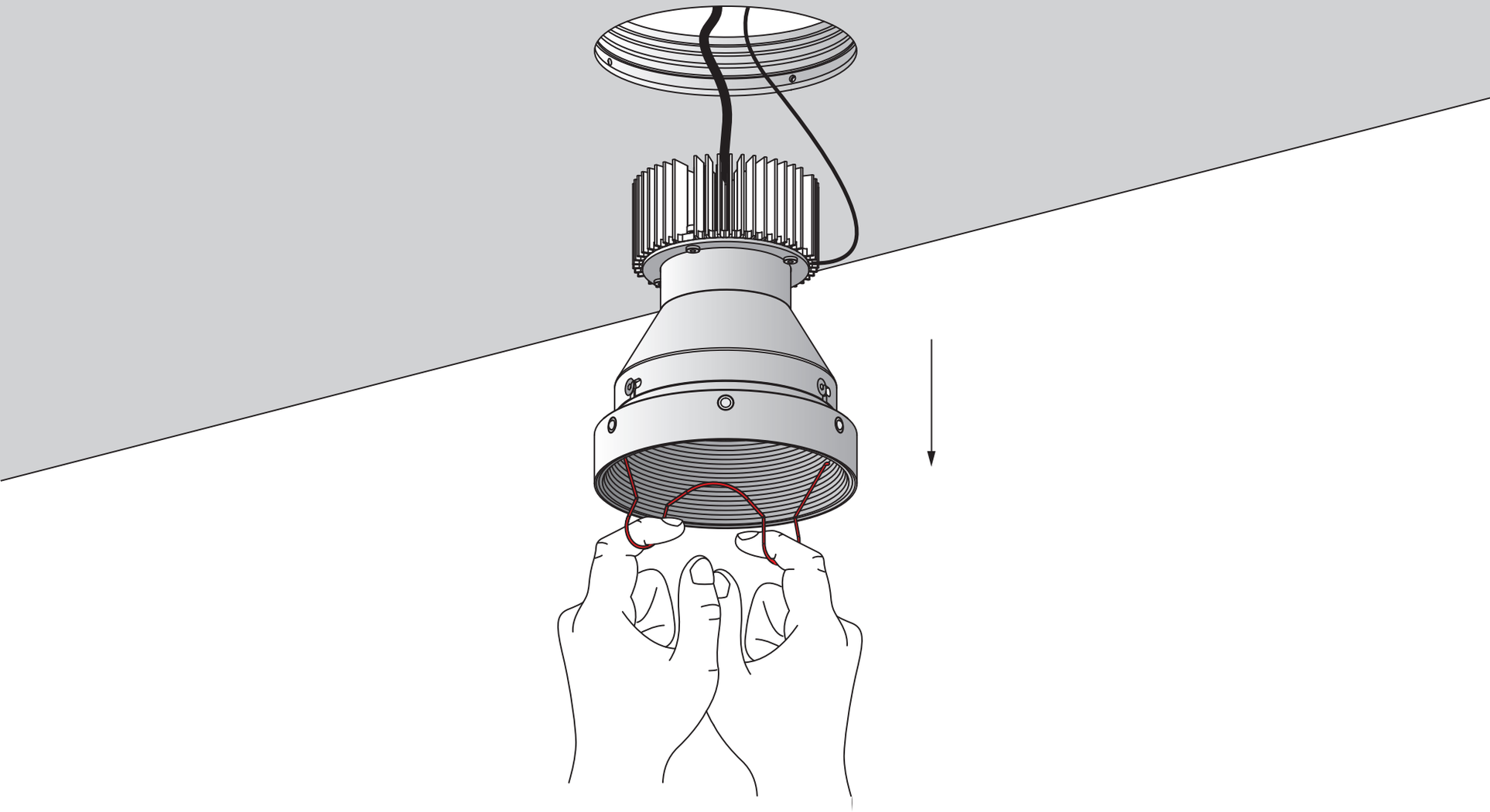

10.

IT **sostituzione ottica**

EN **optics replacement**

DE **Optik Ersatz**

FR **remplacement optique**

ES **reemplazo de la óptica**

AR استبدال العدسة

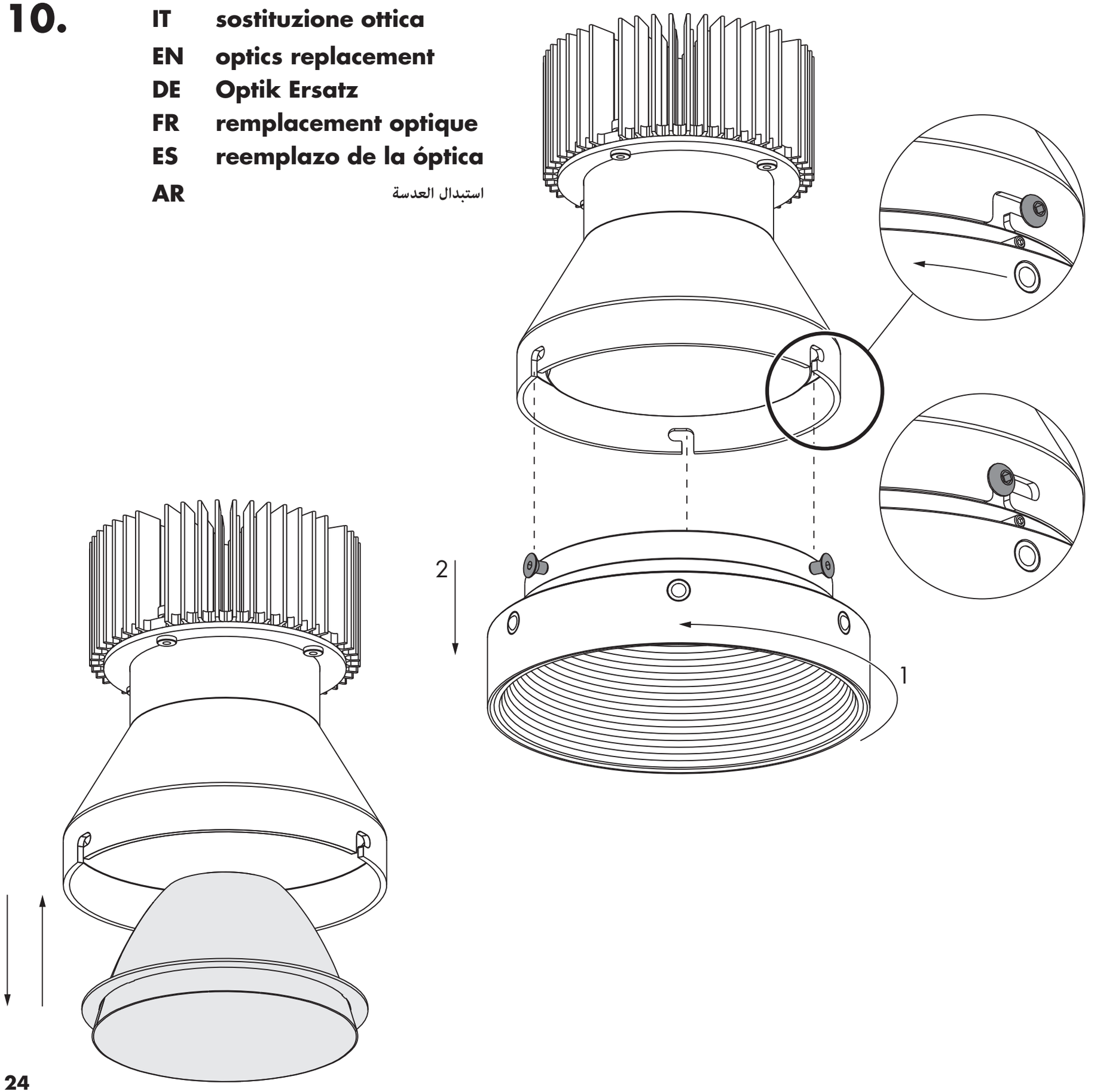

Cirrus Lighting · 020 7193 2175 · sales@cirruslighting.co.uk · cirruslighting.co.uk

IT **montaggio accessori**
EN **accessories assembly**
DE **Montage Zubehörteilen**
FR **montage accessories**
ES **montaje accesorios**
AR تجميع الإكسسوارات

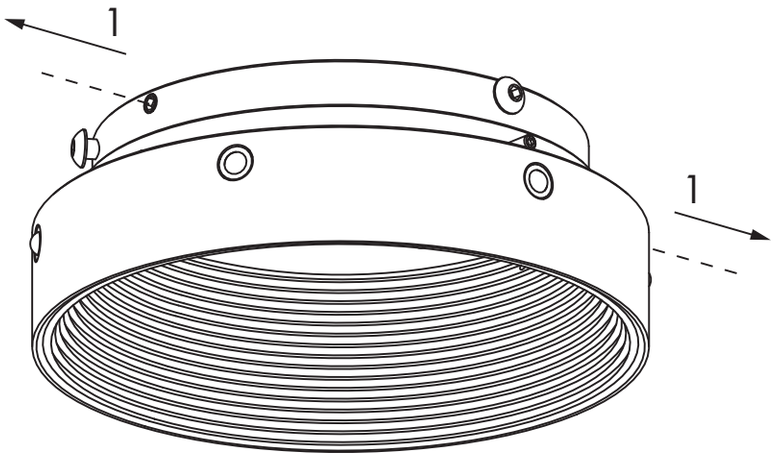

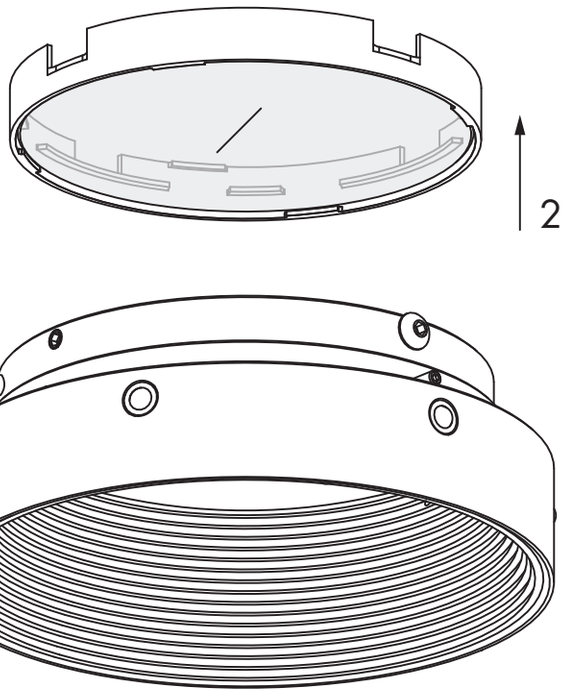

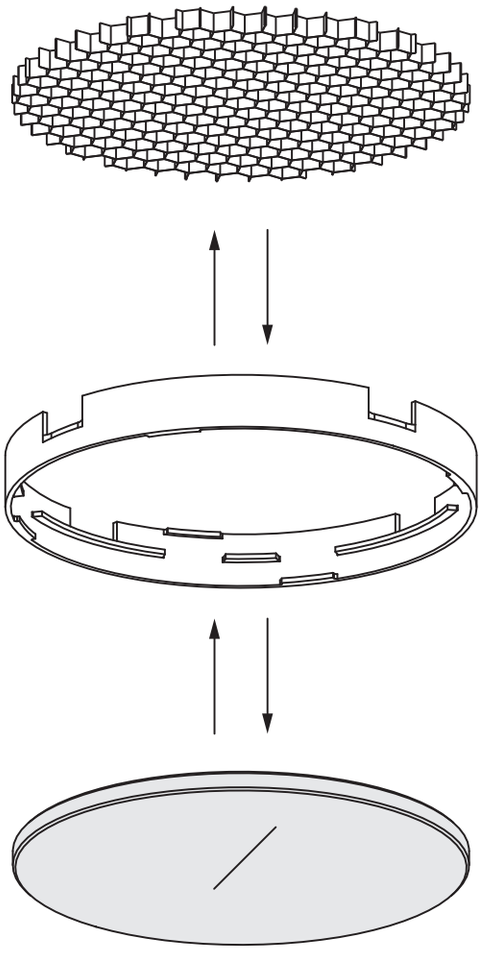

12.

صحيح
OK

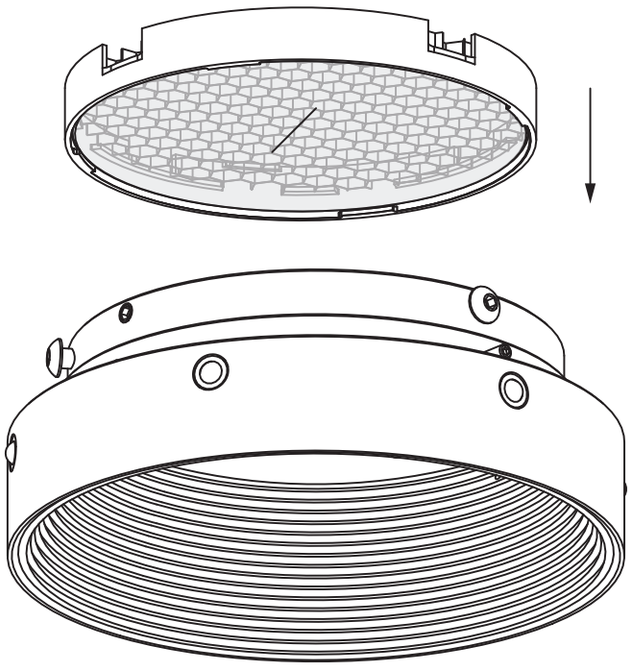

غير صحيح
NO

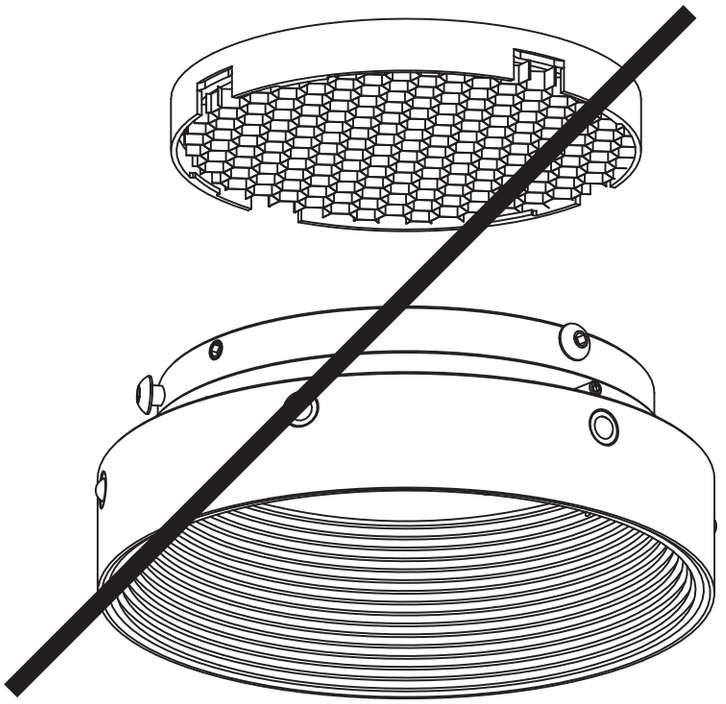

Available from Cirrus Lighting · sales@cirruslighting.co.uk · 020 7193 2175

IT **pulizia dell’ottica:** per rimuovere la polvere che si potrebbe accumulare sull’ottica, utilizzare un getto di aria compressa oppure un aspiratore. **ATTENZIONE:** non strofinare perché l’ottica si potrebbe graffiare.

EN **cleaning the diffuser:** to remove dust that might build up on the diffuser, use a jet of compressed air or an extractor. **CAUTION:** do not rub because it might scratch the diffuser.

DE **Reinigung der Optik:** zur Beseitigung des eventuell auf der Optik abgelagerten Staubs einen Druckluftstrahl oder ein Sauggerät verwenden. **ACHTUNG:** nicht reiben, da dadurch Kratzer an der Optik entstehen könnten.

FR **nettoyage de l’optique:** pour éliminer la poussière susceptible de s’accumuler sur l’optique, utiliser un jet d’air comprimé ou un aspirateur. **ATTENTION:** ne pas frotter pour ne pas rayer l’optique.

ES **limpieza de la óptica:** para quitar el polvo que se podría acumular en la óptica, utilizar un chorro de aire comprimido o un aspirador. **ATENCIÓN!** no frotar porque la óptica podría rayarse.

AR **تنظيف العدسة:** لإزالة الأتربة التي يمكن أن تتراكم على العدسة، استخدم دفع الهواء المضغوط أو شفاط. **تنبيه:** لا تفرك لأن العدسة قد تُخدَش

IT **pulizia della lampada:** per non rovinare il metallo utilizzare un panno morbido leggermente inumidito; non usare materiali abrasivi o solventi.

EN **cleaning the lamp:** to avoid damaging the metal, use a soft and slightly dampened cloth; do not use abrasive materials or solvents.

DE **Reinigung der Lampe:** Um die Metallteile nicht zu beschädigen, einen weichen, leicht angefeuchteten Lappen benutzen; keine scheuernden Materialien oder Lösungsmittel verwenden.

FR **nettoyage de la lampe:** pour ne pas abîmer le métal, utiliser un chiffon doux légèrement humide ; ne pas utiliser de produits abrasifs ou solvants.

ES **limpieza de la lámpara:** para no dañar el metal, utilizar un paño suave ligeramente húmedo; no utilizar materiales abrasivos o disolventes.

AR **تنظيف المصباح:** استخدم قطعة قماش ناعمة مبللة قليلًا حتى لا تفسد المعدن؛ لا تستخدم المواد الكاشطة أو المذيبات

Available from Cirrus Lighting · sales@cirruslighting.co.uk · 020 7193 2175

IT **ATTENZIONE:** per il collegamento degli apparecchi utilizzare driver SELV conforme alle normative vigenti.

EN **ATTENTION:** when connecting the appliances, please use a SELV driver conforming to the applicable standard.

DE **ACHTUNG:** zur Verbindung der Gerate benutzten Sie die den geltenden Vorschriften entsprechenden Treiber SELV.

FR **ATTENTION:** pour le branchement des appareils utilizer un driver SELV conforme aux normes en vigueur.

ES **ATENCIÓN:** para efectuar la conexiòn de los aparatos utilizar un driver SELV conforme a la normativa vigente.

AR تنبيه: استخدم منظم ليد بجهد شديد الانخفاض ذو جهد مخرج فارغ أقصاه 60 فولت تيار مستمر

Available from Cirrus Lighting · sales@cirruslighting.co.uk · 020 7193 2175

IT connessione di tipo Y
EN type Y connection
DE Y-Typ Verbindung
FR connexion de type Y
ES conexiòn de tipo Y
AR وصلة من النوع Y

IT **ATTENZIONE:** connessione di tipo Y, la sostituzione del cavo di alimentazione danneggiato, può essere effettuata solo dal costruttore, dal suo servizio di assistenza o da personale qualificato. L'apparecchio non deve in alcuna circostanza essere coperto con materiale isolante o similare.

EN **ATTENTION:** type Y attachment, the replacement of the damaged power cable can be carried out only by the manufacturer, by its assistance service or by qualified personnel. the fitting must not, under any circostances, be covered with insulating or similar material.

DE **ACHTUNG:** Y-Typ Verbindung, das ersetzen des beschädigten anspeisungskabels kann nur vom hersteller, von seinem servicedienst oder von ausgebilderter Belegschaft durchgeführt werden. Das Gerat darf keinesfalls mit Isolierstoffen oder ahnlichem Material bedeckt werden.

FR **ATTENTION:** connexion de type Y**,** le remplacement du câble d'alimentation abimé doit être effectué seulement par le constructeur, par son SAV ou par personnel compétent. l'appareil ne doit en aucun cas etre recouvert par un matèriau isolant ou similaire.

ES **ATENCIÓN:** conexìon de tipo Y, la sostitución del cable de alimenatación dañado puede ser efectuada sólo del fabricante, de su servicio de asistencia o de personal cualificado. El aparato no debe estar, bajo ninguna circunstancia, cubierto por material aislante o similar.

AR **تنبيه:** يمكن استبدال كابل الإمداد الكهربائي التالف فقط من قبل الشركة المُصَنِّعَة، أو من خدمة الدعم الفني الخاصة بها أو من خلال فني مؤهل.
وصلة من النوع Y



IT **smaltimento dell'apparecchio:** a fine vita l'apparecchio di illuminazione è un rifiuto che rientra nella categoria RAEE (Rifiuto di Apparecchiatura Elettrica ed Elettronica), pertanto non deve essere smaltito come un rifiuto municipale misto ed è responsabilità dell'utente smaltirlo correttamente per evitare danni all'ambiente, alle persone e agli animali, ed evitare lo spreco di materiali riciclabili. è possibile consegnare il vecchio apparecchio al venditore nel momento in cui si acquista un nuovo apparecchio di illuminazione, oppure portare l'apparecchio nelle aree pubbliche di raccolta predisposte dalle amministrazioni comunali, o depositarlo negli appositi contenitori. per lo smaltimento delle batterie, occorre attenersi alle normative vigenti relative alla raccolta differenziata e al riciclaggio.

EN **equipment disposal:** at the end of its life cycle, the light fitting should be considered as a Weee (Waste of electrical and electronic equipment) category waste, therefore it should be disposed of not as mixed municipal waste, but properly in order to avoid damages to the environment, people and animals, and to avoid any waste of recyclable materials. this a responsibility of the user. when ordering a new light fitting, the customer may give back his/her old one to the seller, or bring it to the public collection sites arranged by the municipal authorities, or simply put it in special collection containers. for the battery disposal, the laws concerning the sorted waste collection and recycling have to be followed.

DE **entsorgung des geräts:** Am Ende der Lebensdauer ist das Beleuchtungsgerät als Elektro- und Elektronik-Altgerät (WEEE) zu betrachten und darf daher nicht als Hausmüll entsorgt werden. Die korrekte Entsorgung liegt in der Verantwortung des Benutzers, um Umwelt-, Tier- und Personenschäden sowie die Vergeudung recycelbarer Materialien zu vermeiden. Das ausgediente Gerät kann beim Kauf eines neuen Beleuchtungsgeräts beim Händler abgegeben oder zu einer öffentlichen Sammelstelle der Gemeindeverwaltung gebracht bzw. in den dafür vorgesehenen Behältern deponiert werden. Die Entsorgung von Batterien muss aufgrund der einschlägigen Vorschriften für die getrennte Abfallsammlung und das Recycling erfolgen

Available from Cirrus Lighting · sales@cirruslighting.co.uk · 020 7193 2175

FR **elimination de l’appareil:** au terme de sa durée de vie, l’appareil d’éclairage est un déchet qui rentre dans la catégorie DEEE (Déchets d’Équipements Électriques et Électroniques), il ne doit donc pas être éliminé comme un déchet municipal mixte et il incombe à l’utilisateur de l’éliminer correctement pour éviter tout dommage à l’environnement, aux personnes et aux animaux, et éviter le gaspillage de matériaux recyclables. il est possible de remettre le vieil appareil au vendeur lorsque l’on achète un nouvel appareil d’éclairage, ou de porter l’appareil dans les aires publiques de collecte prévues par les administrations communales, ou de le déposer dans les contenants prévus à cet effet. pour l’élimination des piles/batteries, veiller au respect des normes en vigueur relatives à la collecte sélective et au recyclage.

ES **eliminación del aparato:** al final de su vida, el aparato de iluminación es un residuo incluido en la categoría RAEE (Residuo de Aparatos Eléctricos y Electrónicos), por lo tanto no debe eliminarse como residuo urbano mixto y es responsabilidad del usuario su correcta eliminación para evitar daños al medio ambiente, a las personas y a los animales, y para evitar el derroche de materiales reciclables. el aparato usado puede entregarse al vendedor en el momento en que se compre uno nuevo, o bien puede llevarse a una de las zonas públicas de recogida dispuestas por las administraciones municipales, o depositarlo en los contenedores al efecto. para eliminar las pilas, deben respetarse las normativas vigentes en relación con la recogida selectiva de residuos y el reciclado.

Available from Cirrus Lighting · sales@cirruslighting.co.uk · 020 7193 2175

IT **indice marcature**
EN **marking index**
DE **Kennzeichnenverzeichniss**
FR **index de marquage**
ES **indice de marcado**
AR **فهرس العلامات**



IT classe 3 (alimentazione effettuata con bassissima tensione di sicurezza; sono escluse tensioni superiori a 50 V- 50Hz. messa a terra non prevista.

EN class 3 (very low safety supply tension; not to be used over 50V-50Hz. earthing excluded).

DE Klasse 3 (Versorgung mit Niederspannung. Spannung Höher als 50v-50 Hz.sind völling ausgeschlossen. Schutzerdund nicht vorgeschriben).

FR class 3 (alimentation de sècuritè à basse tension. ne doit en aucun cas êntre utilisèe pour des tensions supèrieures à 50V-50Hz. mise à la terre: excluse).

ES clase 3 (alimentación realizada con voltaje bajísimo de seguridad; voltajes superiores a 50V-50Hz quedan excluidos. puesta a tierra no prevista).

AR الفئة 3 (إمداد بالطاقة مُنَفَّذ بجهد سلامة منخفض جدًا -SELV- أقصى جهد 60 فولت تيار مستمر استخدم وحدات إمداد طاقة مع جهد إخراج = 60 فولت تيار مستمر Vdc)



IT alimentatore escluso.
EN control gear not included.
DE Vorshaltgerät nicht mitgeliefert.
FR sans platine d'alimentation.
ES alimentador excluido.
AR وحدة الإمداد بالطاقة غير مرفقة

IP20

IT apparecchio ordinario
EN ordinary
DE Normales Gerät
FR appareil ordinaire
ES aparato normal
AR جهاز عادي

Available from Cirrus Lighting · sales@cirruslighting.co.uk · 020 7193 2175

UK CA

IT prodotto conforme ai regolamenti del regno unito.

EN produced in compliance with UK directives.

DE Produkt entspricht den britischen Vorschriften.

FR produit conforme à la réglementation britannique.

ES el producto cumple con las regulaciones del Reino Unido.

AR المنتج يتوافق مع لوائح المملكة المتحدة

IT prodotto idoneo per essere commercializzato nel mercato cinese

EN product suitable for the china market

DE producto adecuado para ser comercializado en el mercado chino

FR Produkt geeignet für den Vertrieb auf dem chinesischen Markt

ES produit adapté à la commercialisation sur le marché chinois

AR منتج مناسب للطرح في السوق الصيني

K

IT kit di cablaggio.

EN wiring kit.

DE verkabelungskit.

FR kit de câblage.

ES kit de cableado

AR مجموعة توصيل الكابلات



IT questo prodotto non deve essere smaltito come rifiuto municipale misto, effettuare una raccolta separata

EN this product must not be disposed of as mixed municipal waste but treated as waste to be sorted.

DE Dieses Produkt darf nicht als Hausmüll entsorgt werden, sondern muss der getrennten Abfallsammlung zugeführt werden

FR ce produit ne doit pas être éliminé comme déchet municipal mixte mais à travers la collecte sélective

ES este producto no debe eliminarse como residuo urbano mixto, sino mediante recogida selectiva

CE

IT prodotto conforme alle direttive europee.

EN produced in compliance with EC directives.

DE Gebaut gemaeß EG-Vorschriften.

FR produit conforme aux directives de la comunautè européenne.

ES producto conforme con las directivas europeas.

AR منتج متوافق مع التوجيهات الأوروبية

IT NOTE:
EN NOTES:
DE NOTIZEN:
FR NOTES:
ES NOTAS:

Available from Cirrus Lighting · sales@cirruslighting.co.uk · 020 7193 2175





Viabizzuno strada principale della frazione di bizzuno in provincia di ravenna dove tra la casa del popolo e la parrocchia, al n°17, sono nato il ventuno luglio millenovecentocinquantacinque. da qui nasce il nome dell'azienda fondata nel millenovecentonovantaquattro rappresentata da uno spazio bianco attraversato da due linee, una verticale, rigorosa, pulita, equilibrata, ed una inclinata, irriverente nello spazio, ironica, fuori dagli schemi. distinte ma complementari proprio come le due anime rappresentate dalle due collezioni Viabizzuno. e nel punto in cui si intersecano le due linee, l'UpO, Ufficio progettazione Ombre. superficie complessiva 19.070 m^2.
volume complessivo 108.000 m^3.

Viabizzuno is the name of the main road of the small village bizzuno located in the province of ravenna, where I was born on the 21 07 1955 at n°17, between the 'casa del popolo' and the local parish church. from here the name of the company founded in nineteen ninety-four represented by a white space intersected by two lines one vertical, well balanced, logical, clean, the other dynamic, irreverent, ironic. separate and yet complementary, just like the two different philosophies behind Viabizzuno two collections. in the intersection between the two lines, UpO, Ufficio progettazione Ombre.
total area 19.070 m^2.
total volume 108.000 m^3
mn

Available from Cirrus Lighting · sales@cirruslighting.co.uk · 020 7193 2175

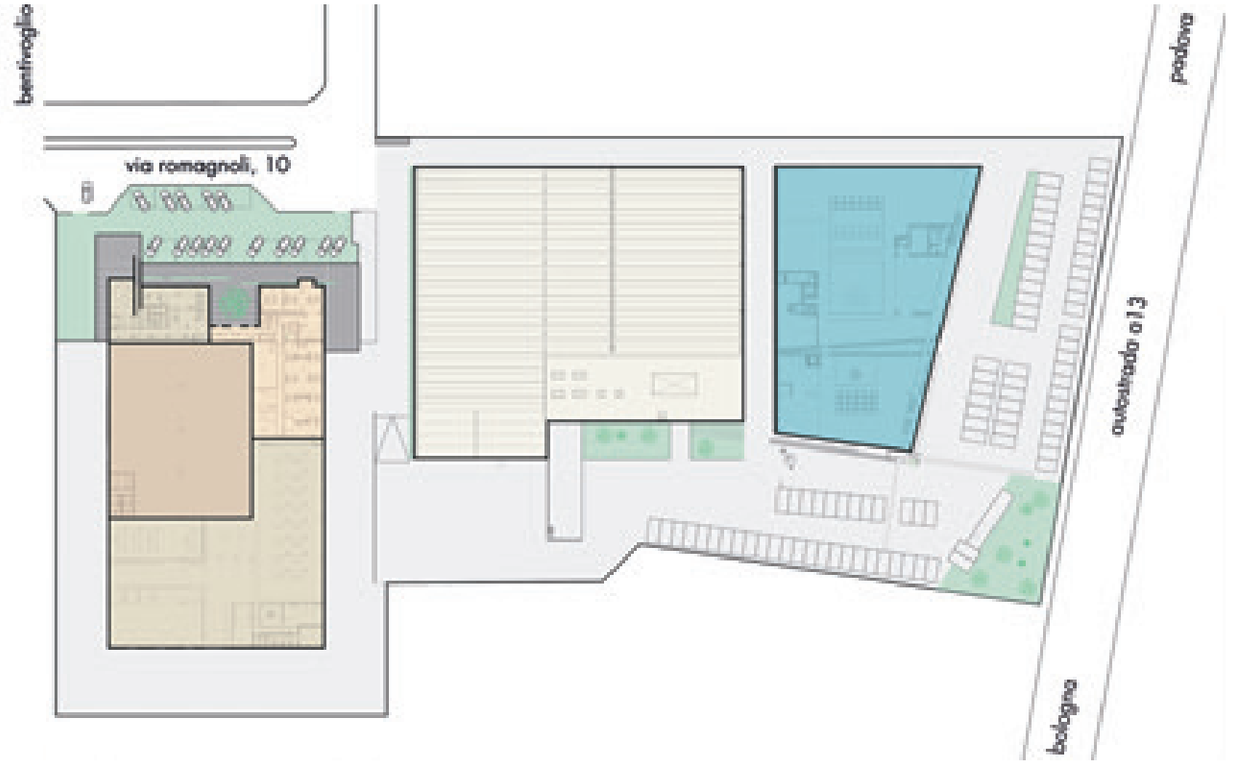
bentivoglio
via romagnoli, 10
padova
autostrada a13
bologna

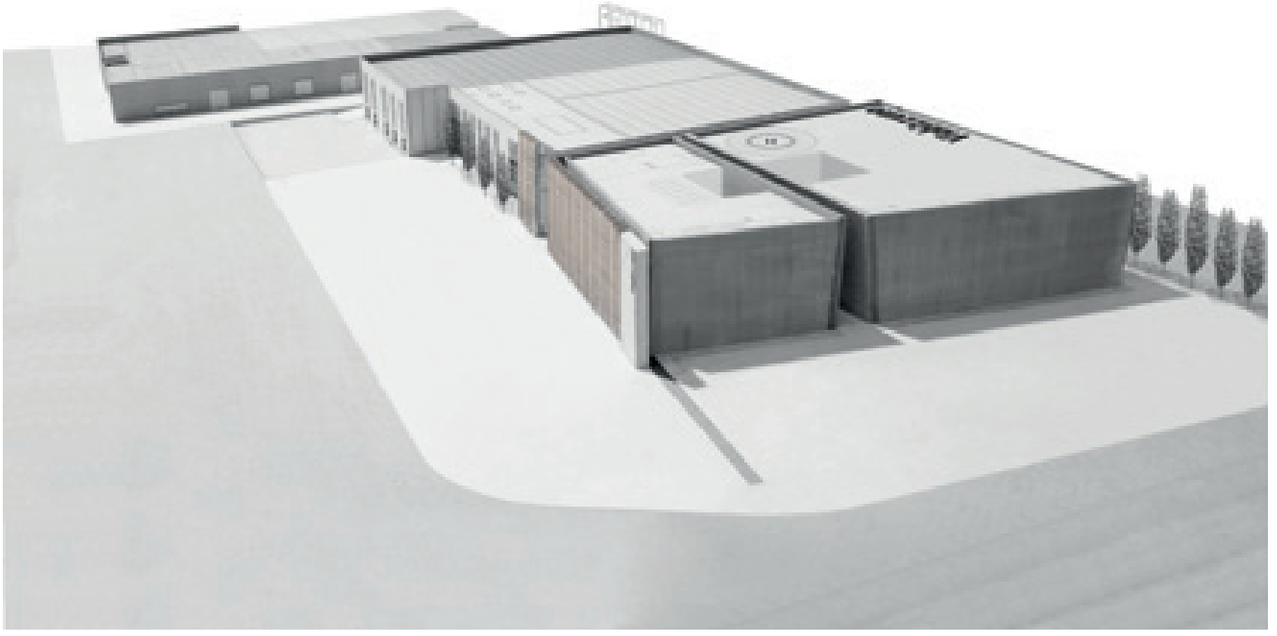

i nostri strumenti di lavoro our work tools

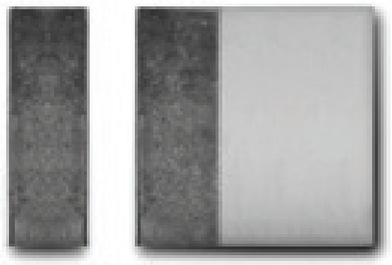





libro For m
libro di riflessioni, studi, sperimentazioni e progettazione attorno alla luce.
tre edizioni stampate e esaurite.
book of thoughts, studies, workshops and designs of light.
three printed editions, sold out.

manuale della luce 03.
il manuale tecnico di milleottocentoquarantotto pagine che contiene il nostro sapere e il nostro fare luce per offrire a tutti i progettisti la luce giusta e unica per tutti i loro progetti.
the onethousandeighthundredfortyeight pages technical manual which contains our experience and our know how about light in order to offer to all the designers the proper and unique light for all their projects.

Available from Cirrus Lighting · sales@cirruslighting.co.uk · 020 7193 2175







Viabizzunoreport
il giornale semestrale che racconta il nostro modo di fare luce. per conoscere, studiare ed esplorare progetti e architetture, personaggi ed eventi e lavorare insieme con l'arte della luce.
the half-yearly magazine that describes our way of making light. to appreciate, study and explore project and architectures, people and events and to work together with the art of light.

Viabizzuno unoventicinque
un'opera omnia. la raccolta completa dei nostri giornali che dal millenovecentonovantacinque racconta i primi ventun anni del nostro modo di fare luce, i nostri sogni e i nostri progetti. la nostra storia.
opera omnia. the complete collection of our magazines that from ninteenninetyfive tells the first twenty-one years of our way of making light, our dreams and our projects. our history.





colori e finiture
la cartella che contiene la preziosità dei materiali Viabizzuno.
the folder that contains Viabizzuno preciousness of materials.

dizionario maximum
strumento che raccoglie in ordine alfabetico tutti i nostri apparecchi di illuminazione e tutte le parole significative della filosofia, del linguaggio, del sapere Viabizzuno.
work tool that gathers in alphabetic order all our light fixtures and all the meaningful words of Viabizzuno philosophy, language and knowledge.

Available from Cirrus Lighting · sales@cirruslighting.co.uk · 020 7193 2175





breviario

la storia Viabizzuno attraverso la sua luce. un sunto da studiare, usare, tenere in tasca. una preghiera quotidiana per saper scegliere la luce giusta. progettare voce del verbo amare.

Viabizzuno history through its light. a summary to study, use, keep in your pocket. a daily prayer to know how select the correct light. to design is form of the verb to love.

vademecum

un piccolo volume, un compendio che racchiude l'identità, lo stile gli strumenti del nostro modo di fare luce.

a little volume, a compendium that contains the identity, the style, the working tools of our way to enlighten.





Viacommerce®
il nostro portale dove acquistare gli apparecchi di illuminazione Viabizzuno e riceverli direttamente a casa.
our portal where to buy Viabizzuno light fittings and receive them directly at home.

www.viabizzuno.com
il sito Viabizzuno. una pagina bianca ricca di finestre da esplorare, la pagina virtuale attraverso la quale Viabizzuno si affaccia sul mondo e racconta la sua storia, la sua luce, i suoi eventi e i suoi progetti.
Viabizzuno website. a white page full of windows to explore, the virtual page through which Viabizzuno appears on the world and tells its own history, light, events and projects.

Available from Cirrus Lighting · sales@cirruslighting.co.uk · 020 7193 2175

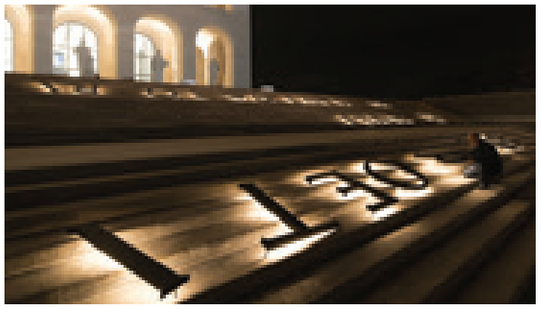

Viabizzunofilm
la casa cinematografica della luce.
una raccolta di cortometraggi che narrano la poetica artigiana e tecnologica che sta alla base della costruzione di un corpo illuminante, la sua storia, le sue applicazioni e il suo immaginifico mondo luminoso.
the light film company. a collection of short films that tell the handcrafted and technologic poetics that is base to the design of light fixtures, the history, the applications and the fabulous lighting world.

libreria 3d
tutti i nostri corpi illuminanti in formato tridimensionale per poter illuminare i vostri disegni 3d.
all our lighting fixtures in 3d format in order to enlighten your 3d models.



Viabizzuno perte
la carta dei progettisti che dà l'opportunità a tutti i possessori di partecipare al nostro percorso progettuale, di seguirci da vicino e far parte della nostra cerchia di amici che noi riusciamo a riconoscere in tutto il mondo.
the designers card that enables all its possessors to partecipate to our design path, to follow us closely and be part of our circle of friends that we are able to recognise worldwide.

biblioteca della luce
il nostro modo di esporre la luce, di raccontarla e di farla scoprire. perché la luce va letta, interpretata, ascoltata e assaporata come un buon libro.
it is our way to display light, to tell and unveil it. because light must be red, interpreted, heard and tasted like a good book.

Available from Cirrus Lighting · sales@cirruslighting.co.uk · 020 7193 2175



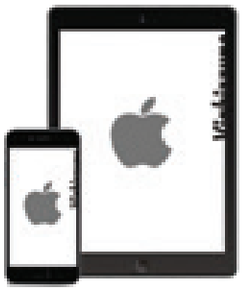

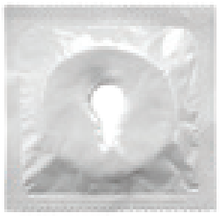

Viabizzuno applight
l'applicazione pratica e veloce per concepire la tua luce. una carrellata completa sui corpi illuminanti Viabizzuno da poter sfogliare agevolmente on line anche dal telefono. scaricala subito da app store e play store.
a handy and quick application to conceive your light. a complete overview of Viabizzuno light fixtures easy to browse online also from mobiles. you can download it now from app store or play store.

il fecondatore®
per fecondare il mondo digrandebellezza® e concepire la tua luce.
to fertilize the world digrandebellezza® and conceive your light.





la giacca del lampadimario
blu come il cielo di notte dei nostri sogni,
blu metalmeccanico del nostro fare,
con i bottoni nascosti per non graffiare nulla
su cui ci appoggiamo,
fatta per vivere addosso a voi.
blue like the night sky in our dreams
our own metalwork blue
with hidden buttons to not scratch anything
on which we lie made to live on top of you.

Viabizzunomaglia
progetto ag fronzoni 1999, la scritta si divide
tra la manica sinistra e il fianco.
realizzata in cotone 100% nel colore blu mn.
designed by ag fronzoni 1999, the text is
divided between the left sleeve and the side.
made from 100% blue mn cotton.

Available from Cirrus Lighting · sales@cirruslighting.co.uk · 020 7193 2175







la sacca del progettista
in tessuto gabardine cotone 100% blu mn,
dotata di tasca laterale per le matite.
made of 100% blue mn cotton gabardine
features a lateral pencil pocket.

unmetro
un decimetro in legno di carpino, che il progettista tiene sempre in tasca per dare la giusta misura al suo progetto.
a ten centimetres hornbeam wooden rule,
the designer always keeps in his pocket to make sure his project measures up.

Viachiave
lo strumento digitale da portare con sé per condividere i propri progetti nello stileViabizzuno.
a digital tool to carry with you so you can share your designs in the stileViabizzuno.

fabbrica di produzione
production factory

Viabizzuno®
via romagnoli 10
40010 bentivoglio
bologna italia
t +39 0518908011
Viabizzuno.com
Viacommerce®
Viabizzuno®applight
@viabizzunoprogettiamolaluce

Viabizzuno inamsterdam
herengracht 141
1015 bh amsterdam netherlands
t +31 202200803
inamsterdam@viabizzuno.com

Viabizzuno inbarcellona
c/diputació 227
08007 barcelona spain
t +34 932 720948
inbarcellona@viabizzuno.com

Viabizzuno inlondra
122 great titchfield street
w1w 6st london united kingdom
t +44 2076369065
inlondra@viabizzuno.com

Viabizzuno inmilano
via solferino 18
20121 milano italia
t +39 0229002382
inmilano@viabizzuno.com

Viabizzuno inmonaco
tattenbachstrasse 18
80538 monaco germany
t +43 69910289185
inmonaco@viabizzuno.com

Viabizzuno innewyork
245W 29th street
10001 chelsea new york usa
t +1 (917) 675 6830
innewyork@viabizzuno.com

Viabizzuno inparigi
26 rue de l'université
75007 paris france
t +33 1 42608062
m +33 626194384
inparigi@viabizzuno.com

Viabizzuno inpechino
temple dong jingyuan
shatan beijie, #23 zhizhusi
dongcheng district,
beijing 100009 , china
+86 15221424479
inpechino@viabizzuno.com

Viabizzuno inshanghai
zone a, no.101 gao an road
xuhui district shanghai china
t +86 2160296358
inshanghai@viabizzuno.com

Viabizzuno invienna
franz-josef-kai 43 int. 1-2
1010 vienna austria
t +43 69910289185
invienna@viabizzuno.com

Cirrus Lighting · 020 7193 2175 · sales@cirruslighting.co.uk · cirruslighting.co.uk