lanterna massima

mario nanni 2010

apparecchio di illuminazione palo, parete, soffitto e sospensione per esterni IP55.
composto da diffusore luminoso diametro Ø224mm h.739mm in alluminio ossidato e verniciato a polvere con ampolla in vetro soffiato temprato extrachiaro, completo di chiave a nastro per serraggio vetro.
modelli:
lanterna massima palo, realizzato con palo rastremato in acciaio zincato a caldo e verniciato a polvere, di altezza massima 4500mm fuori terra. diametro Ø102mm fino a 2000mm, diametro Ø60mm nella parte superiore. diffusore luminoso fissato al palo attraverso un morsetto completo di sostegno tubolare in acciaio
lanterna massima parete, fissato a parete attraverso sostegno 60x140x140mm completo di tubolare in acciaio calandrato di forma irregolare.
lanterna massima soffitto diametro Ø224mm h.739mm.
lanterna massima sospensione diametro Ø224mm h.1648mm con tige rigida.
cablato con sorgente elettronica 3000K 38,4W 4250lm.
accessori: lente ellittica.
alimentatore 240V 50-60Hz incluso, dimmerabile dali, stepdim o astrodim.
finiture: bruno antico.

IP55 rated pole, wall, ceiling and suspended light fitting for outdoor use.
it consists of a Ø224mm h.739mm oxidised and powder coated aluminium light diffuser with an extra-clear tempered blown glass ampoule, complete of strap wrench for glass screwing.
versions:
lanterna massima palo consists of a hot galvanised and powder painted steel tapered pole, with a maximum height of 4500 mm above ground. the diameter ranges from 102mm to 2000mm; the diameter of the upper part is 60mm. the light diffuser is affixed to the pole by means of a clamp holding a steel tubular support.
lanterna massima parete, wall mounted by means of a 60x140x140mm support equipped with an unevenly shaped calendered steel pipe.
lanterna massima soffitto Ø224mm h.739mm.
lanterna massima sospensione Ø224mm h.1648mm with rigid rod.
wired with 3000K 38.4W 4250lm led source.
accessories: elliptical lens.
240V 50-60Hz dali, stepdim or astrodim dimmable power supply included.
finish: antique brown.

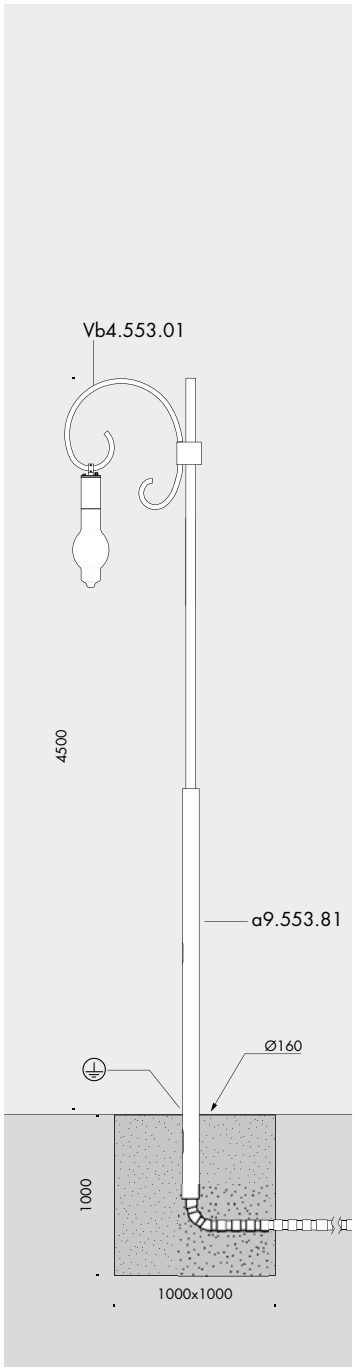

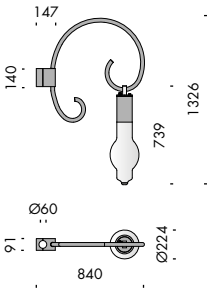

lanterna massima diffusore 240V 50-60Hz IP55 IK07

Vb4.553.01 bruno antico · antique brown 3000K 15

Ra	ies tm-30		sdcm	mA	$V_{f\,(min)}$	lm	W	lm/W	
90	Rf 90	Rg 100	step 2	1050	34,1	4250	38,4	119	**A++**
tm011	les19	Ta25 °C	vita media · average life			50000 h		L70 B10	

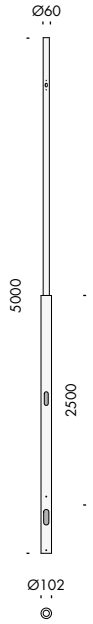

lanterna massima palo

a9.553.81 bruno antico · antique brown 4500mm 22

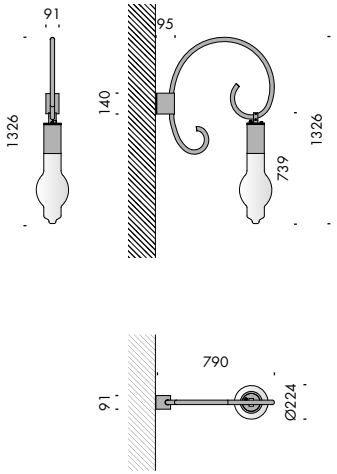

lanterna massima parete 240V 50-60Hz A ff IP55 IK07 CE

Vb6.553.11 bruno antico · antique brown 3000K 15

Ra	ies tm-30		sdcm	mA	$V_{f\,(min)}$	lm	W	lm/W	
90	Rf 90	Rg 100	step 2	1050	34,1	4250	38,4	119	**A++**
tm011	les19	Ta25 °C	vita media · average life			50000 h		L70 B10	

installazione a soffitto con viti e tasselli
ceiling installation with screws and dowels

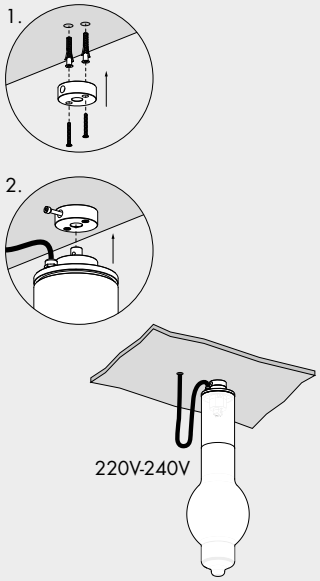

installazione a soffitto con gancio
ceiling installation with hook

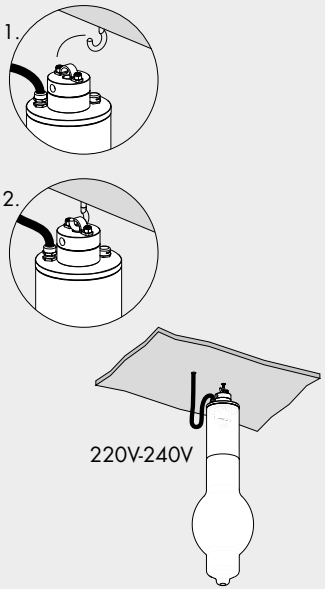

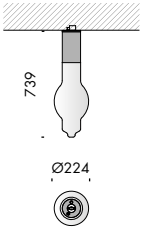

lanterna massima soffitto **240V 50-60Hz** **IP55 IK07**

Vb6.553.21 bruno antico · antique brown 3000K 2,2

Ra	ies tm-30		sdcm	mA	$V_{f\,(min)}$	lm	W	lm/W	
90	Rf 90	Rg 100	step 2	1050	34,1	4250	38,4	119	**A++**
tm011	les19	Ta25 °C	vita media · average life			50000 h		L70 B10	

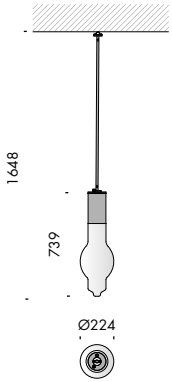

lanterna massima sospensione **240V 50-60Hz** **IP55 IK07**

Vb8.553.31 bruno antico · antique brown 3000K 2,2

Ra	ies tm-30		sdcm	mA	$V_{f\,(min)}$	lm	W	lm/W	
90	Rf 90	Rg 100	step 2	1050	34,1	4250	38,4	119	**A++**
tm011	les19	Ta25 °C	vita media · average life			50000 h		L70 B10	

componenti. components.	CE	

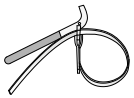

a9.553.90 chiave a nastro per serraggio vetro
strap wrench for glass screwing — 0,4

accessori. accessories.	CE	

Vb9.553.81 lente ellittica · elliptical lens — 0,1

lanterna massima: l'alimentatore prevede diverse modalità di collegamento e relativa programmazione.
the power supply ables to have different wiring modes and programming.

1- dali: dimmerazione controllata tramite bus. l'intensita della luce e il tempo vengono gestiti dall'utente con controller dali remoto.
bus controlled dimming. light intensity and the timing are managed by the user through a remote dali controller.

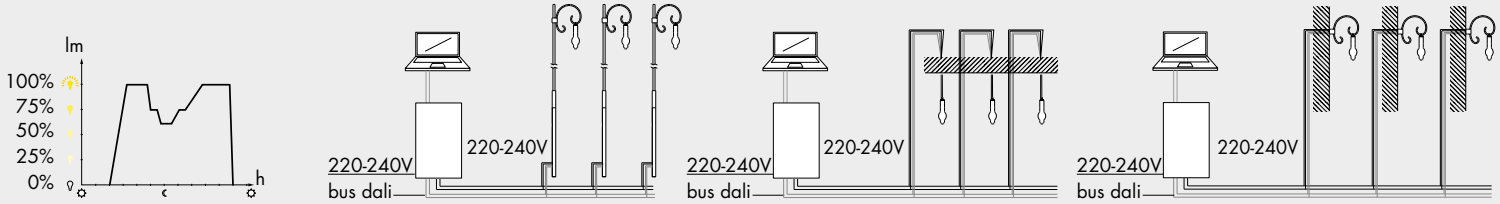

2- stepdim: dimmerazione dell'intensità programmata sull'alimentatore in fase di montaggio da Viabizzuno.
il tempo viene gestito dall'utente con un unico interuttore remoto (esempio timer).
dimming on the power supply is settled by Viabizzuno during the assembly phase.
the timing is handled by the user with a single remote switcher (example of the timer).

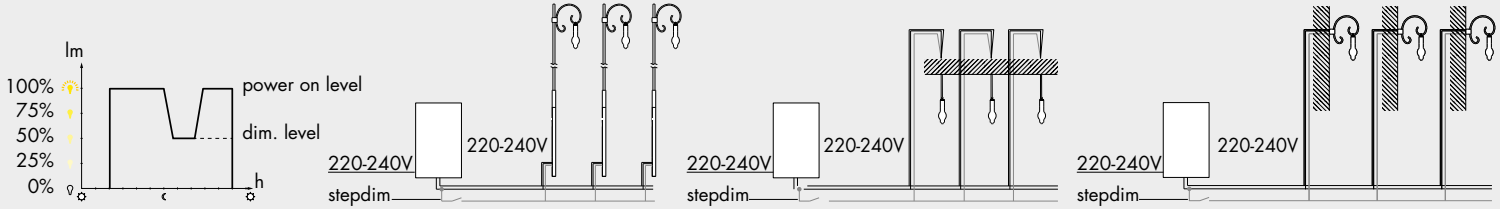

3- astrodim: dimmerazione dell'intensità programmata sull'alimentatore in fase di montaggio da Viabizzuno.
il tempo viene gestito automaticamente seguendo il programma precaricato sull'alimentatore che calcola la mezzanotte virtuale.
dimming on the power supply is settled by Viabizzuno during the assembly phase.
the timing is handled automatically by the preinstalled schedule program on the power supply, which calculate the virtual midnight.

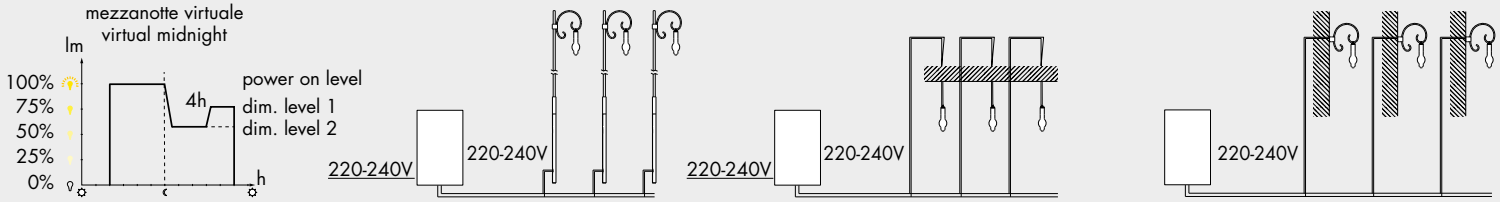

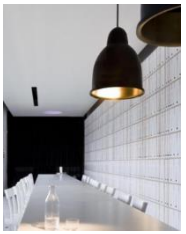

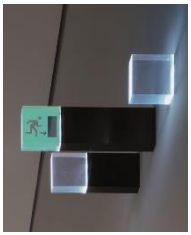

Subscribe To Our Newsletter

Cirrus Lighting

Distributor for Viabizzuno
Architectural Lighting Solutions
Web: www.cirruslighting.co.uk
Email: sales@cirruslighting.co.uk
Tel: 0207 193 2175
Fax: 0207 193 3175