Viabizzuno *progettiamo la luce*

istruzioni di montaggio
installing instructions
Gebrauchsanweisung
instructions de montage
instrucciones de montaje

barra d'oro
led

IT **Viabizzuno si riserva il diritto di apportare ai propri modelli, senza nessun preavviso, qualsiasi modifica ritenga opportuna. le nostre idee e i nostri apparecchi sono depositati e coperti da brevetti internazionali. uomo avvisato, mezzo salvato.**

EN **Viabizzuno reserves the right to introduce any changes to its own models, without prior notice. our ideas and our lighting fittings are registered and covered by international patents. forewarned is forearmed.**

DE **Viabizzuno bahält sich das Recht vor jederzeit und ohne Ankündigung die technischen Daten der im Katalog abgebildetem Produkte zu ändern. unsere Ideen und unsere Beleuchtungskörper sind eingetragt und international patentiert. wer gewarnt ist, ist halb gerettet.**

FR **Viabizzuno se réserve le droit d'apporter une quelconque modification aux produits sans préavis. nos ideés et nos corps d'illumination sont déposés et couverts de brevets internationales. un homme averti en vaut deux.**

ES **Viabizzuno se reserva el derecho de aportar a sus modelos, sin ningùn preavviso, cualquier modificación que considere oportuna. nuestros diseños y nuestros aparatos están todos provistos y cubiertos por patentes internacionales. el que avisa no es traidor.**

TX-020818-110582-3

IT **garanzia:** la presente garanzia è valida 24 mesi se timbrata e datata dal rivenditore autorizzato Viabizzuno. il periodo di garanzia è di 2 anni a partire dalla data della timbratura e decade in caso di uso improprio, manomissione o cancellatura della data, perdita o illeggibilità del presente libretto di istruzioni.

EN **warranty:** the warranty covers 24 months if stamped and dated by the authorised Viabizzuno dealer.
the 24 months warranty shall no apply in case of wrong use, altered or deleted date, or if this instructions booklet gets lost or becomes unreadable.

DE **garantie:** Die Garantie gilt 24 Monate nur, wenn sie von dem zugelassenen Verkäufer Viabizzuno gestempelt wird. Die Garantie gilt 2 Jahr seit dem Stempeldatum und verfällt bei unberechtigten Gebrauch, Manipulation des Datums, Verlust oder Unlesbarkeit von den Gebrauchsanweisungen.

FR **garantie:** la durée de la garantie est de 24 mois si elle estmarquée par le distributer autorisé Viabizzuno. la garantie est valable 2 ans depuis le jour où elle a été marquée et échoit en cas d'usage impropre, alteration ou effacement de la date, e si le carnet d'instructions est perdu ou est indéchiffrable.

ES **garantía:** esta garantìa es valida por 24 meses sòlo si està datada y sellada por el revendedor autorizado Viabizzuno. el período de garantía es de 2 años a partir de la fecha del sello, y decae en caso de empleo impropio, alteración o borrado de la fecha, pérdida o ilegibilidad del presente manual de instrucciones.

IT **avvertenze:** all'atto dell'installazione, ed ogni volta che si interviene sulla lampada, assicurarsi che sia stata tolta la tensione di alimentazione. le operazioni di installazione e collegamento alla rete elettrica devono essere effettuate esclusivamente da personale qualificato.
è necessario attendere 5 minuti dallo spegnimento dell'apparecchio di illuminazione per procedere con la sostituzione di sorgenti luminose, ottiche e diffusori.

EN **warning:** when installing fixture and during upkeeping make sure that the mains voltage is off. the installation and connection operations to power mains should be done by skilled personnel only. before replacing the light sources, optics and diffusers, wait 5 minutes after switching off the light fitting.

DE **hinweise:** Während der Installation und bei allen nachfolgenden Arbeiten auf der Lampe sollte sichergestellt werden, daß die Versorgungsspannung vorher abgenommen wurde. Die Arbeiten zur Installation und zum Anschluss an das Stromnetz sind von Fachpersonal durchzuführen. Nach dem Abschalten des Beleuchtungskörpers muss 5 Minuten abgewartet werden, bevor Lichtquellen, Optiken und Lampenschirme ausgetauscht werden

FR **avvertissements:** lors de l'installation et à chaque fois que l'on fait un entretien sur la lampe, s'assurer que la tension d'alimentation ait été coupée. les opérations d'installation et de branchement au réseau électrique doivent être effectuées par un personnel qualifié. après avoir éteint le luminaire, il est nécessaire d'attendre 5 minutes avant de procéder au changement de sources lumineuses, optiques et diffuseurs.

ES **advertencia:** durante la instalación, y cada ve que se interviene sobre la lámpara, asegurarse que la alimentación haya sido desconectada. las operaciones de instalación y conexión a la red eléctrica tienen que ser efectuadas exclusivamente por personal cualificado. después de apagar el cuerpo iluminante, es necesario esperar 5 minutos para cambiar las fuentes luminosas, las ópticas y los difusores.

Available from Cirrus Lighting · sales@cirruslighting.co.uk · 020 7193 2175

IT **attenzione:** la sicurezza dell'apparecchio è garantita solo rispettando queste istruzioni sia in fase di installazione che di impiego.

EN **warning:** fitting safety is only guaranteed if the following instructionsare strictly observed both during installation and use.

DE **achtung:** Für die Sicherheit des Geräts kann nur dann die Garantie übernommen werden, wenn die in den vorliegenden Anweisungen enthaltenen Hinweise sowohl bei der Installation als auch beim Betrieb beachtet werden.

FR **attention:** la sécurité de l'appareil n'est assurée que lorsque les consignes portées sont respectées, tant lors de l'installation que durant l'utilisation de l'appareil.

ES **atención:** la seguridad del aparato está garantizada sólo si se respetan estas instrucciones durante la fase de instalación y de empleo.

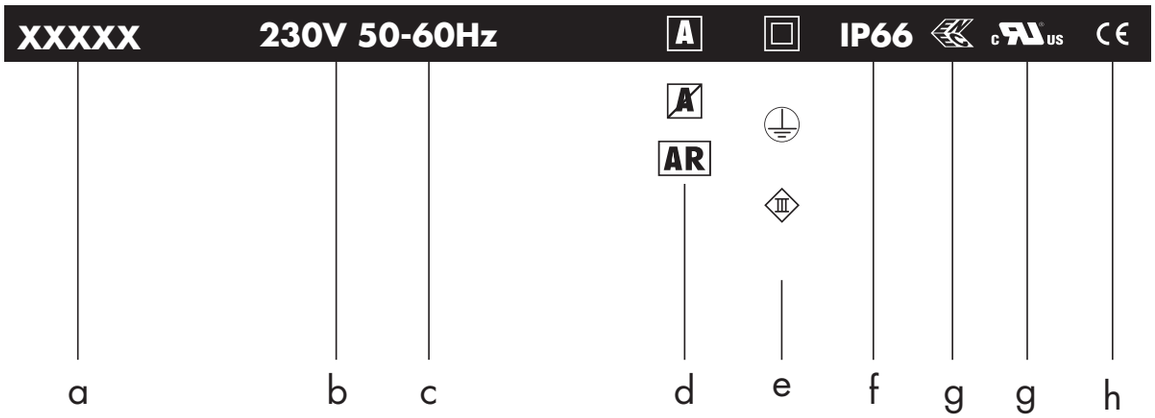

Vbx.xxx.xx alluminio led 35W

i l m n

componenti. components. **IK10**

accessori. accessories. **IK10**

Available from Cirrus Lighting · sales@cirruslighting.co.uk · 020 7193 2175

a	nome apparecchio di illuminazione. lighting system name
b	tensione di alimentazione. supply rating (Volt)
c	frequenza di alimentazione. supply frequency (Hertz)
d	A alimentatore incluso. power supply included. A alimentatore escluso. power supply exlcuded. AR alimentatore incluso remoto. remote power supply.
e	classe di isolamento. insulation class
f	grado di protezione. protection rating
g	marchio di certificazione. certification for safety and quality standards
h	conforme alle direttive europee produced in compliance with EC directives
i	codice. code.
l	finitura. colours and finish.
m	sorgente luminosa. light source.
n	potenza lampadina (Watt). lamp wattage (Watt).

componenti - identifica tutti gli elementi indispensabili per la corretta funzionalità e installazione del apparecchio di illuminazione
components - includes all items that are essential to the correct operation and installation of the light system

accessori - si riferisce alle ulteriori parti installabili sull'apparecchio di illuminazione
accessories - refers to items that can be added to the fitting

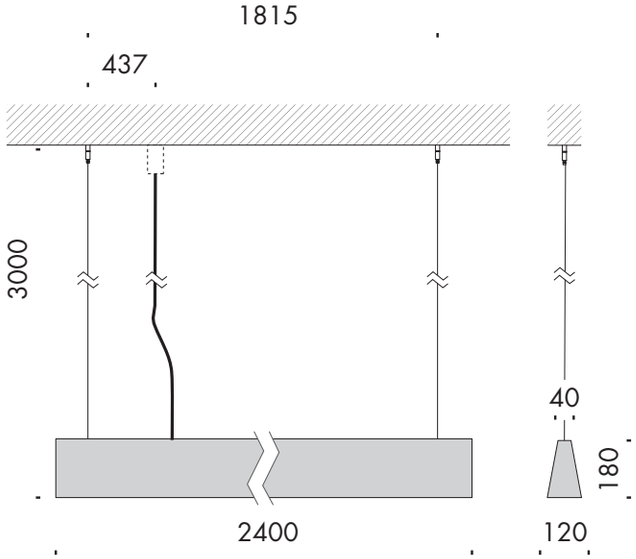

barra d'oro fissa **220-240V 50-60Hz** A **IP20** CE

Vb8.212.61 antracite / anthracite 3000K 35

Ra	R9	ies tm-30		sdcm	V_f	lm	W	lm/W	
95	95	Rf 90	Rg 98	step 2	24	14300	143	100	**A+**
V3007.1	9	Ta25 °C		vita media · average life		50000 h		L80 B10	

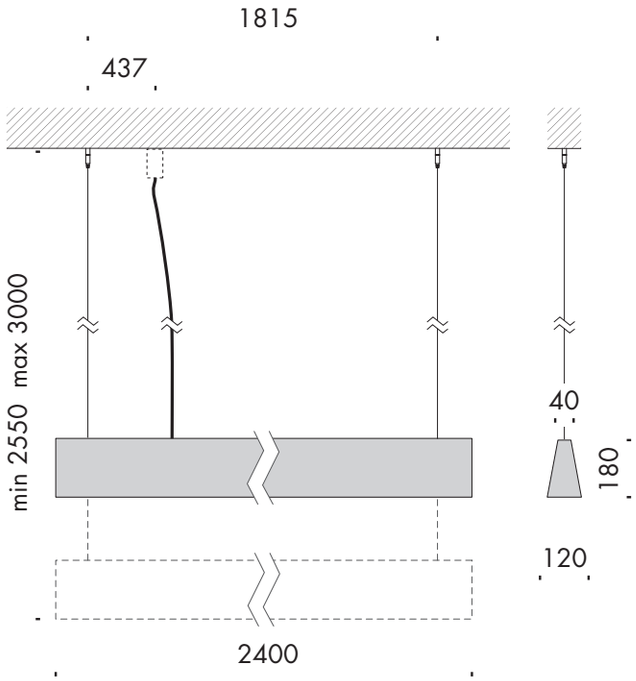

barra d'oro saliscendi 220-240V 50-60Hz A **IP20** CE

Vb8.212.71 antracite / anthracite 3000K 35

Ra	R9	ies tm-30		sdcm	V_f	lm	W	lm/W	
95	95	Rf 90	Rg 98	step 2	24	14300	143	100	**A+**
V3007.1	9	Ta25 °C		vita media · average life		50000 h		L80 B10	

Available from Cirrus Lighting · sales@cirruslighting.co.uk · 020 7193 2175

rosoni di alimentazione. ceiling roses.

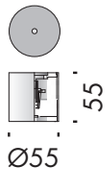

Vb9.001.75 antracite
anthracite
anthrazit
anthracite
antracita

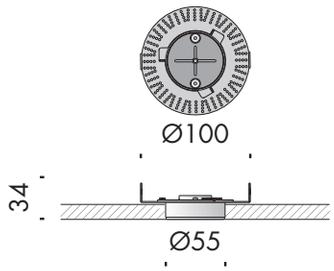

Vb9.580.73 cassaforma scomparsa totale cartongesso
completely recessed housing for plasterboard
Unterputzgehäuse für Gipskarton
coffrage completèment escamotable pour placoplatre
encofrado totalmente escondido en cartón yeso

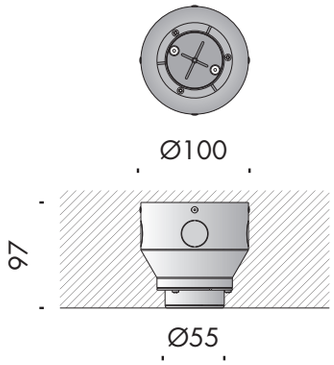

Vb9.580.74 cassaforma laterizio per alimentatore
brick housing for power supply
Backstein- Unterputzkasten für Vorschaltgerät
coffrage brique pour alimentateur
arqueta en ladrillo para alimentador

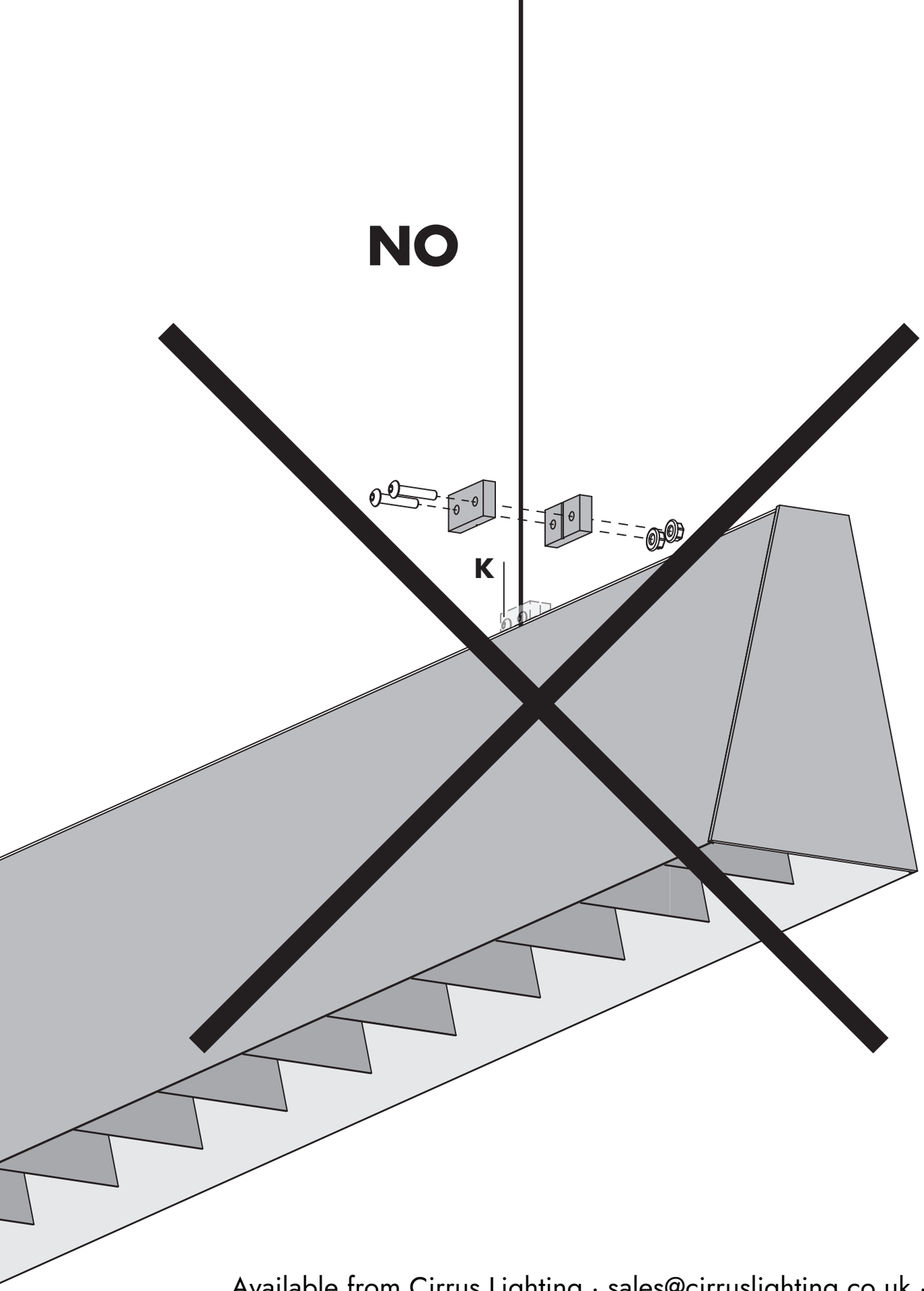

Available from Cirrus Lighting · sales@cirruslighting.co.uk · 020 7193 2175

avvertenze - warning - achtung - avvertissements - advertencia

IT non rimuovere i blocchi (**K**), fissati al cavo di sospensione, fino a quando non è ultimata l'installazione della lampada al fine di garantire il corretto funzionamento del sistema sali-scendi.

EN do not remove the blocks (**K**) fixed on the suspension cable until lamp installation is complete, in order to assure the raise-and-fall mechanism working properly.

DE Die am Aufhängekabel angebrachten Sicherungsscheiben (**K**) nicht entfernen, bevor die Installation der Lampe abgeschlossen ist, um das einwandfreie Funktionieren des Höhenverstellungssystems zu gewährleisten.

FR ne pas retirer les blocs (**K**) fixés aux câbles de suspension tant que l'installation du luminaire n'est pas terminée pour garantir le bon fonctionnement du système de réglage de la hauteur.

ES no quitar los topes (**K**) fijados al cable de suspensión mientras no se haya completado la instalación de la lámpara a fin de garantizar el correcto funcionamiento del sistema sube y baja.

Available from Cirrus Lighting · sales@cirruslighting.co.uk · 020 7193 2175

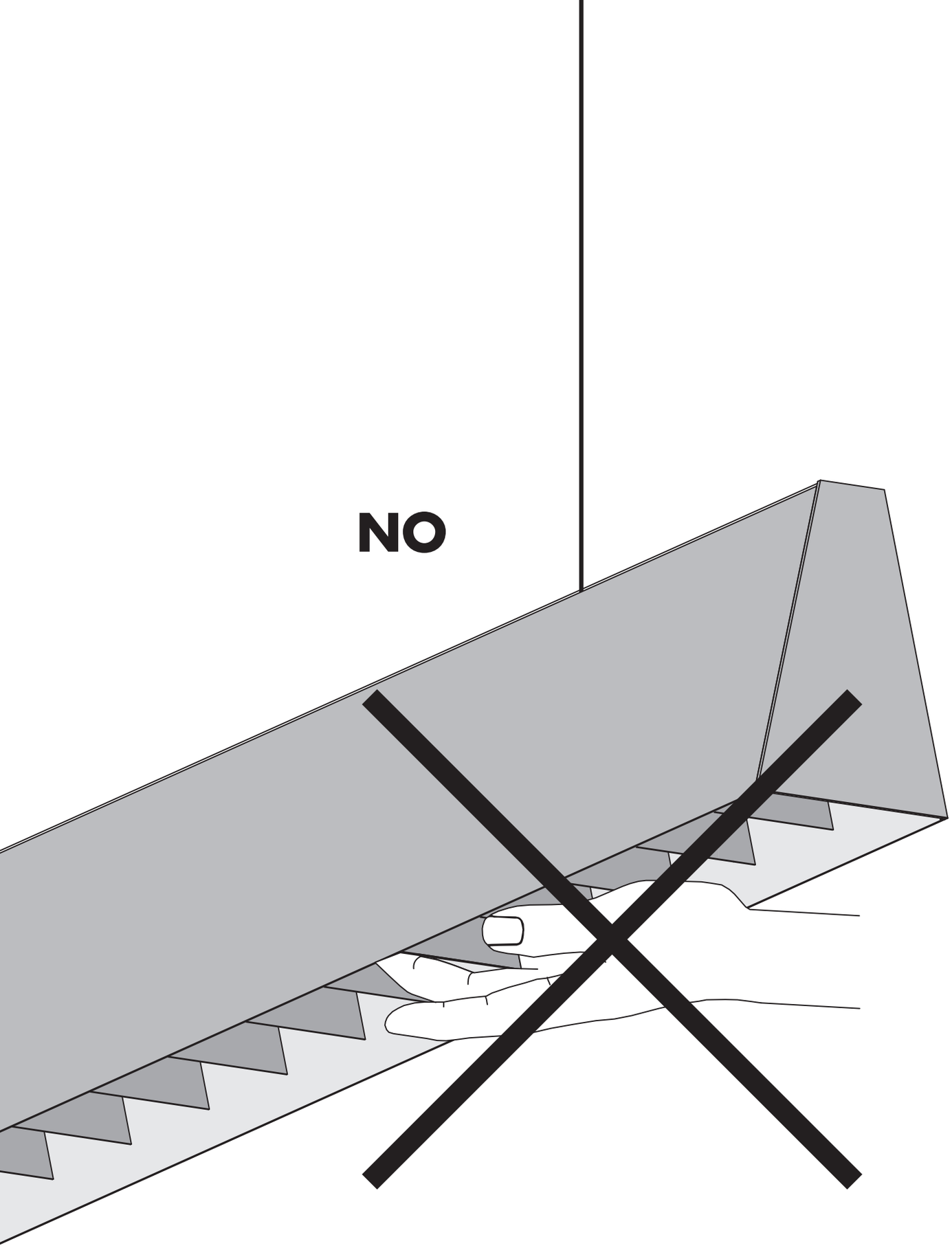

Available from Cirrus Lighting · sales@cirruslighting.co.uk · 020 7193 2175

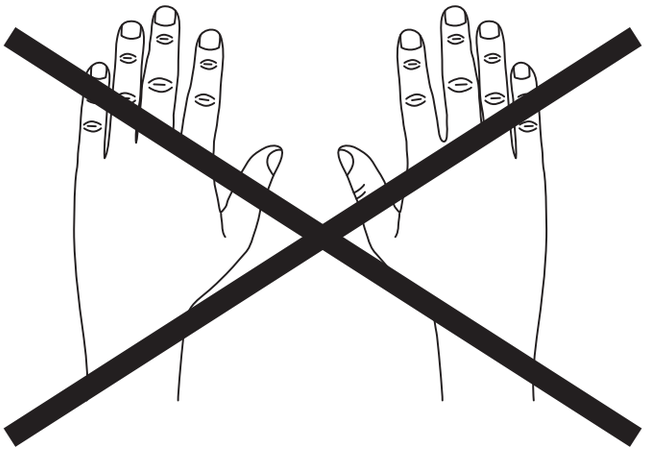

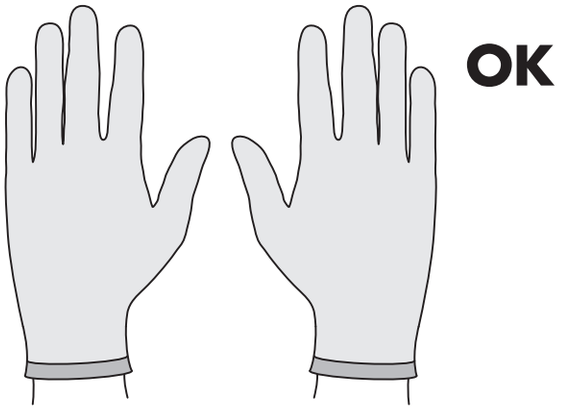

IT **non toccare la griglia frangiluce a mani nude, causerebbe una rapida ossidazione irregolare. la griglia si deve ossidare in maniera naturale al contatto con l'aria. durante l'installazione utilizzare i guanti forniti.**

EN **do not touch the louvre grille with bare hands as this would cause rapid and irregular oxidisation. the grille should oxidise naturally in contact with the air. during installation, use the gloves provided.**

DE **Das Blendschutzgitter nicht mit bloßen Händen anfassen, das würde zu einer schnellen und unregelmäßigen Oxidation führen. Das Gitter muss auf natürliche Weise im Kontakt mit der Luft oxidieren. Bei der Installation die mitgelieferten Handschuhe benutzen.**

FR **ne pas toucher la grille brise-lumière à mains nues pour ne pas provoquer rapidement une oxydation irrégulière. la grille doit s'oxyder de manière naturelle au contact de l'air. durant l'installation, faire usage des gants fournis à cet effet.**

ES **no tocar la rejilla difusora con las manos desnudas, ya que se causaría una rápida oxidación irregular. la rejilla se debe oxidar en modo natural por contacto con el aire. durante la instalación, utilizar los guantes incluidos.**

IT **attenzione:** non guardare mai direttamente la sorgente luminosa senza copertura diffondente.

EN **caution:** never look straight at the light source without the diffusing cover.

DE **achtung:** Nie mit bloßem Auge direkt in die lichtquelle schauen ohne Diffuserabdeckung.

FR **attention:** ne jamais regarder directemetn la source lumineuse sans coverture répadante.

ES **atención:** nunca mirar directamente la fuente luminiosa sin cubierta de diffusión.

IT **attenzione il led è un delicato componente elettronico** e per assicurargli una vita che rispecchi quella indicata nelle relative schede tecniche, è necessario avere alcune accortezze:
- i corpi illuminanti devono essere installati solo e esclusivamente a cantiere terminato;
- l'installazione non deve avvenire in un ambiente polveroso;
- devono essere connessi alla rete elettrica in assenza di tensione;

EN **caution the led lamp is a delicate electronic component** and requires the following care to ensure that its life meets technical specifications:
- the light fittings must only be installed when construction yard work has been completed;
- do not install the led in a dusty environment;
- it must be connected to the mains circuit in the absence of voltage;

DE **achtung Leds sind empfindliche elektronische Bauteile.** Um die in den jeweiligen Datenblättern angegebene Standzeit zu erreichen, müssen einige Vorkehrungen getroffen werden:
- Die beleuchtungskörper dürfen erst und ausschließlich nach Abschluss der Bauarbeiten installiert werden;
- Die Installation darf nicht in staubiger Umgebung erfolgen;
- Der Anschluss an das Stromnetz muss bei abgeschalteter Spannung erfolgen;

FR **attention la led est un composant électronique délicat** et pour que sa durée de vie corresponde à celle indiquée dans les fiches techniques correspondantes, il est nécessaire de respecter un certain nombre de recommandations :
- les luminaires doivent être installés uniquement une fois le chantier terminé;
- l'installation ne doit pas s'effectuer dans un environnement poussiéreux;
- les spots doivent être branchés au secteur d'alimentation électrique en l'absence de tension;

ES **atención el led es un componente electrónico delicado**, y para asegurarse de que su vida útil corresponda con la indicada en las fichas técnicas correspondientes, es necesario tener en cuenta que:
- los cuerpos iluminante instalarse única y exclusivamente una vez terminada la obra;
- la instalación no se debe efectuar en ambientes cargados de polvo;
- se deben conectar a la red eléctrica con la corriente cortada;

IT **attenzione:** l'installazione della lampada "barra d'oro" è consentita solamente su soffitti robusti, dove il tassello utilizzato possa garantire un ancoraggio sicuro. **non installare su controsoffitti di cartongesso.**

EN **please note:** the "barra d'oro" fitting can only be installed on sturdy ceilings where the anchors can guarantee safe securing. **do not install on suspended plasterboard ceilings.**

DE **achtung:** die lampe "barra d'oro" darf nur an robusten Decken installiert werden, wo der benutzte Dübel eine sichere Verankerung gewährleistet.
Nicht an Gipskartondecken installieren.

FR **attention:** le luminaire "barra d'oro" doit être installé uniquement sur un plafond robuste assurant un ancrage solide des chevilles. **ne pas l'installer sur un faux plafond en placoplâtre.**

ES **atención:** la instalación de la lámpara "barra d'oro" puede hacerse únicamente en techos robustos, donde el taco utilizado pueda garantizar un anclaje seguro.
no instalar en falsos techos de cartón-yeso.

1.

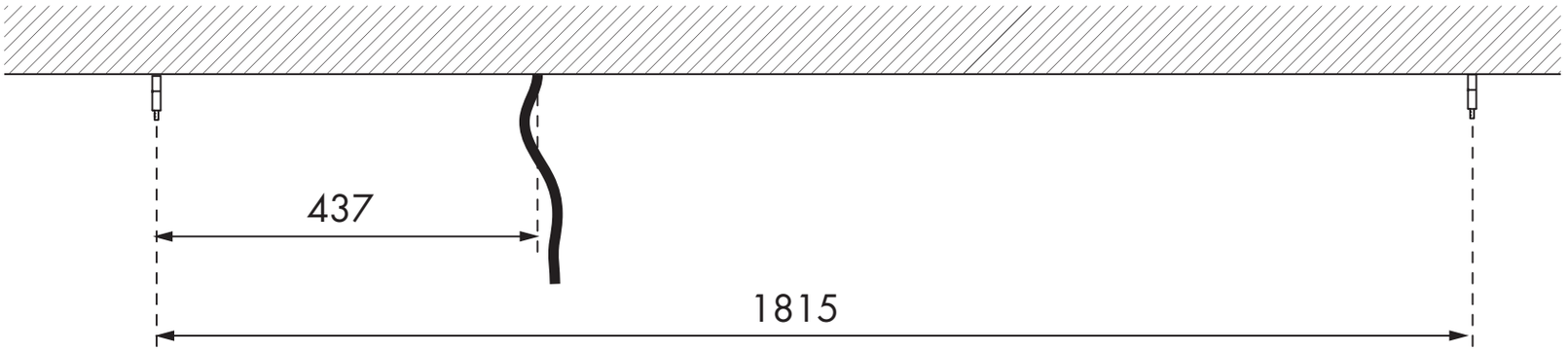

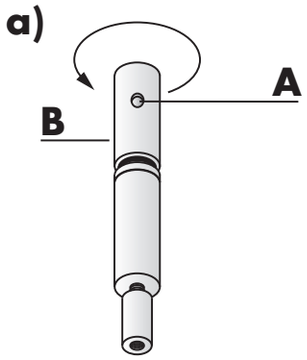

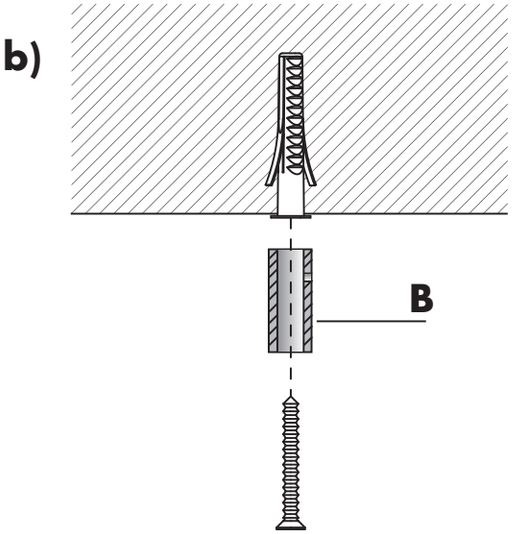

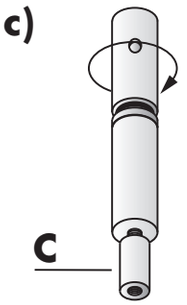

IT tassellare a soffitto i bloccacavi nel seguente modo:

a) separare le due parti del bloccacavo, svitando quella con il foro laterale (A) da quella sottostante;

b) fissare a soffitto i 2 cilindretti (B) con viti e tasselli adeguati mantenendo un interasse di 1815 mm (come da fig.); NOTA: tenere presente che l'uscita dei cavi di alimentazione si trova a 437mm rispetto a uno dei due ancoraggi.

c) assemblare nuovamente le due parti lasciando allentato il cilindretto (C).

Available from Cirrus Lighting · sales@cirruslighting.co.uk · 020 7193 2175

EN fasten the lead retainer to the ceiling with anchors as follows:

a) separate the two sections of the cable retainer by unscrewing that with the side hole (A) from the one underneath;

b) fasten the 2 fixing cylinders (B) to the ceiling with suitable screws and anchors, by keeping an interaxis of 1815 mm (as shown on figure);

c) put the two sections back together again, by leaving the cylinder (C) loose.

DE Die Kabelklemmen auf folgende Weise an der Decke verdübeln:

a) Die beiden Teile der Kabelklemme trennen, durch Abschrauben des Teils mit dem seitlichen Loch (A) von dem darunter liegenden Teil;

b) Die 2 Zylinder (B) mit geeigneten Schrauben und Dübeln in einem Abstand von 1815 mm (siehe Abb.) an der Decke befestigen.

c) Die beiden Teile wieder zusammensetzen und dabei den Zylinder (C) gelockert lassen.

FR fixer au plafond avec des chevilles les bloque-câble de la manière suivante:

a) séparer les deux parties du bloque-câble en dévissant la partie avec le trou latérale (A) de la partie située en-dessous

b) fixer au plafond les 2 cylindres (B) avec les vis et chevilles appropriées en maintenant un entraxe de 1815 mm (comme indiqué sur la fig.);

c) assembler de nouveau les deux parties en laissant le cylindre (C) desserré.

ES fijar con tacos los prensacables en el techo de la manera siguiente:

a) separar las dos partes de prensacables, desenroscando la parte con el orificio lateral (A) de la parte debajo.

b) fijar en el techo los 2 cilindros (B) con tornillos y tacos adecuados, manteniendo una distancia entre ejes de 1815 mm. (como indicado en la fig.);

c) volver a ensamblar las dos partes dejando aflojado el cilindro (C).

2.

NO

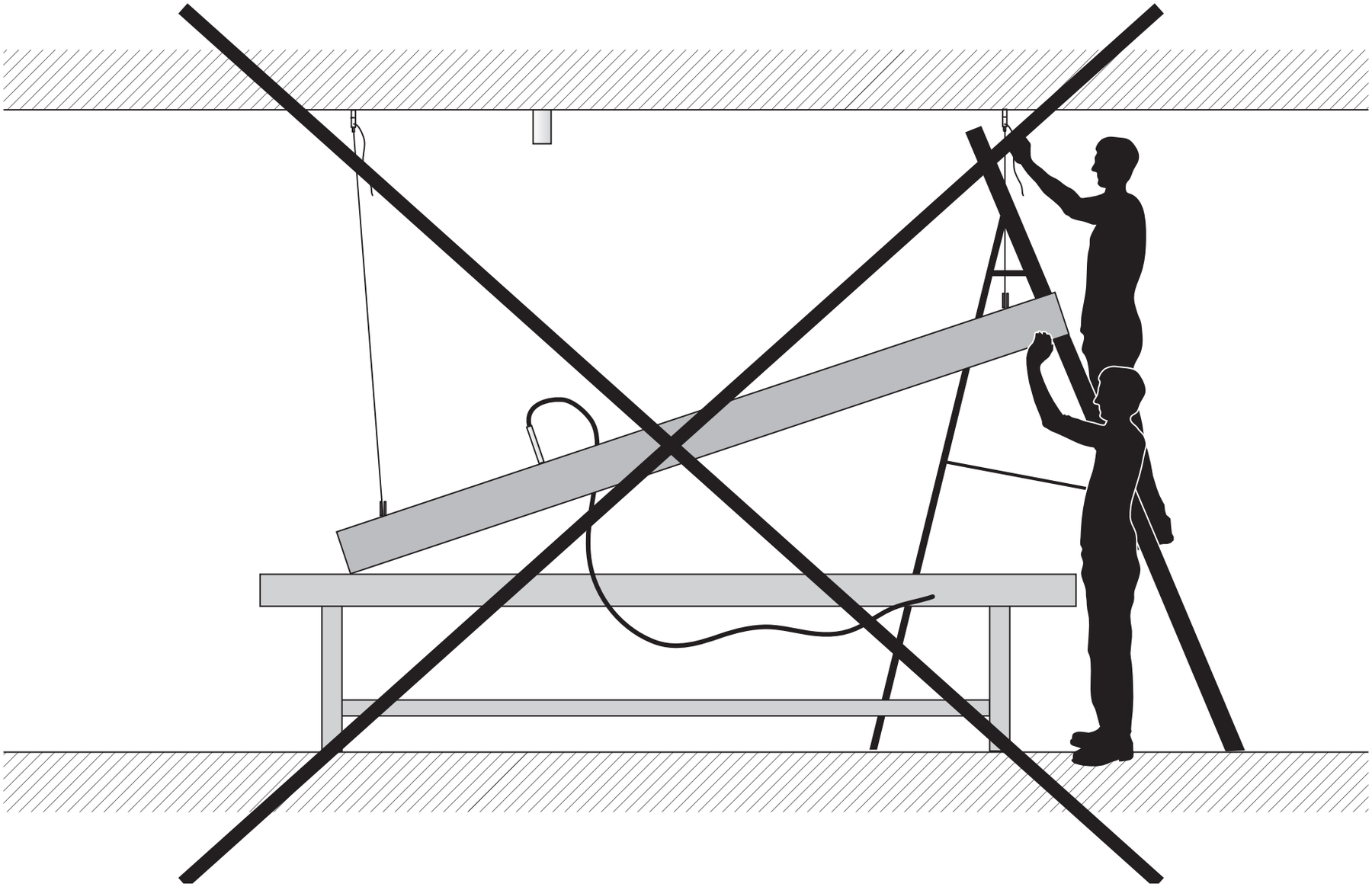

Available from Cirrus Lighting · sales@cirruslighting.co.uk · 020 7193 2175

OK

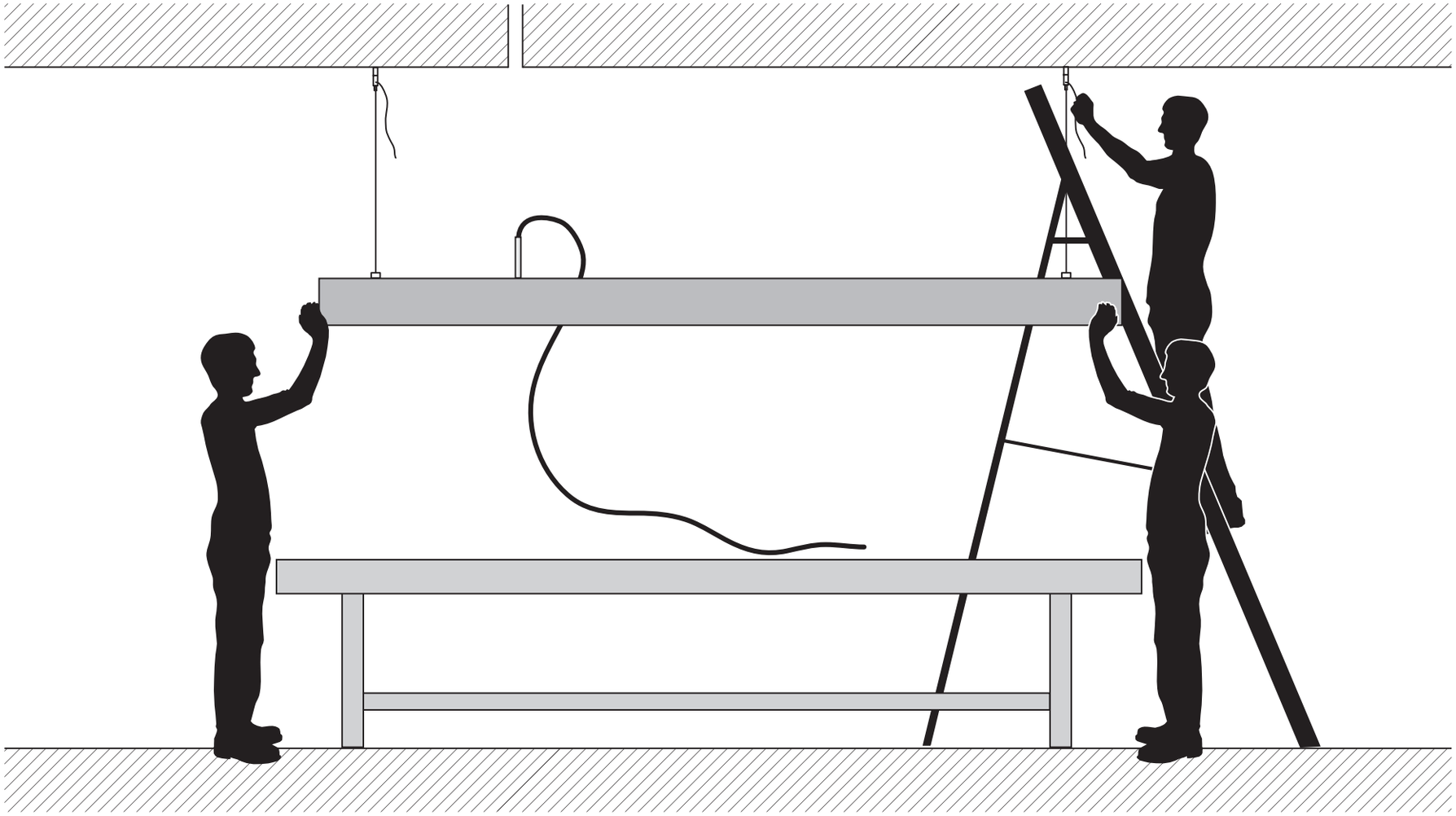

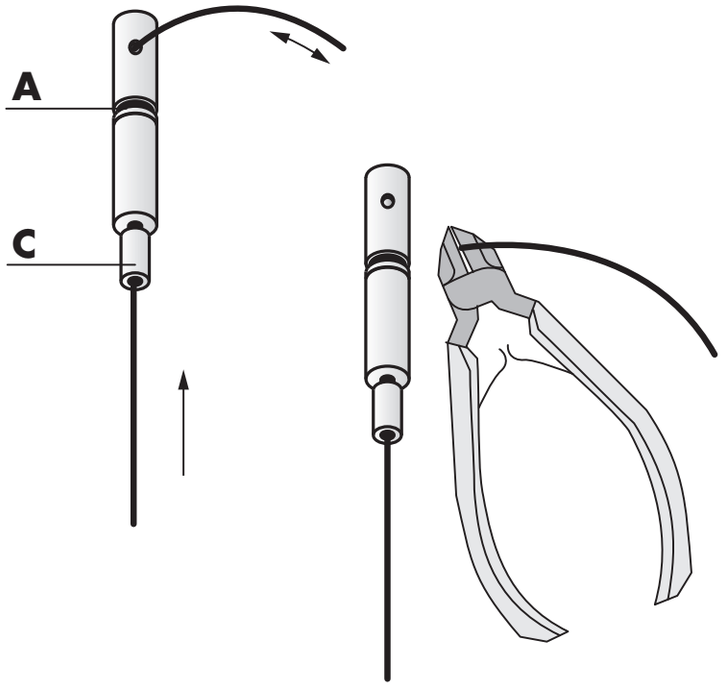

IT con l’aiuto di due persone, sollevare il corpo della lampada fino all’altezza massima che si vuole avere, quindi, una terza persona deve inserire i cavi d’ acciaio nel bloccacavo facendolo uscire dal foro laterale (A) della parte superiore. dopo di che serrare il cilindretto (C). per sbloccare i cavi e regolarne la lunghezza, allentare e premere verso l’alto il cilindretti (C). terminata tale operazione è possibile tagliare la parte eccedente di cavo che esce dai fori (A). serrare con forza i cilindretti (C) per assicurare il bloccaggio dei cavi. prima di eseguire questa operazione leggere con attenzione le avvertenze di pagina 14.

EN two people are needed to lift the body of the lamp to the maximum desired height, then a third person threads the steel cables into the cable-grip, having them exit the side hole (A) at the top. then tighten the little cylinder (C).
to release the cables and adjust the length, loosen the little cylinders and press them upward (C). on completion of this operation, any surplus cable protruding from the holes (A) can be cut off. thoroughly tighten the cylinders (C) to ensure that the cables are locked in place. before performing this operation, carefully read the warnings on page 14.

Available from Cirrus Lighting · sales@cirruslighting.co.uk · 020 7193 2175

DE Zu zwei Personen den Lampenkörper auf die maximale Höhe anheben, die man haben möchte, dann muss eine dritte Person die Stahlkabel in die Kabelklemme einführen und aus dem seitlichen Loch (A) im oberen Teil austreten lassen. Dann die Gewindebuchse (C) zudrehen. Zum Freigeben der Kabel und zum Einstellen ihrer Länge die Gewindebuchsen (C) lockern und nach oben drücken. Danach können die überschüssigen Kabelstücke, die aus den Löchern (A) austreten, abgeschnitten werden. Die Gewindebuchsen (C) fest anziehen, um den sicheren Halt der Kabel zu garantieren. Vor Durchführung dieses Arbeitsschritts die Hinweise auf Seite 14 aufmerksam durchlesen.

FR à deux, soulever le corps de la lampe jusqu'à la hauteur maximum que l'on souhaite obtenir, ensuite, une troisième personne doit introduire les câbles en acier dans les serre-câbles et les faire sortir par le trou latéral (A) de la partie supérieure. ensuite, serrer le cylindre (C).
pour débloquer les câbles et en régler la longueur, desserrer le cylindre (C) et faire pression sur celui-ci vers le haut. une fois cette opération effectuée, il est possible de couper la longueur excédante de câble qui dépasse des trous (A). serrer à fond les cylindres (C) pour assurer le blocage des câbles. avant d'effectuer cette opération, lire attentivement les recommandations de la page 14.

ES con ayuda de dos personas, levantar el cuerpo de la lámpara hasta la altura máxima que se desea alcanzar. hecho esto, una tercera persona debe introducir los cables de acero en el prensacables, haciéndolo salir por el orificio lateral (A) de la parte superior. hecho esto, apretar el cilindro (C). para soltar los cables y regular su longitud, aflojar y presionar hacia arriba los cilindros (C). terminada esta operación, podrá cortarse la parte excedente de cable que sale de los orificios (A). apretar con fuerza los cilindros (C) para asegurar el bloqueo de los cables. antes de realizar esta operación, leer con atención las advertencias de la página 14.

Available from Cirrus Lighting · sales@cirruslighting.co.uk · 020 7193 2175

3.

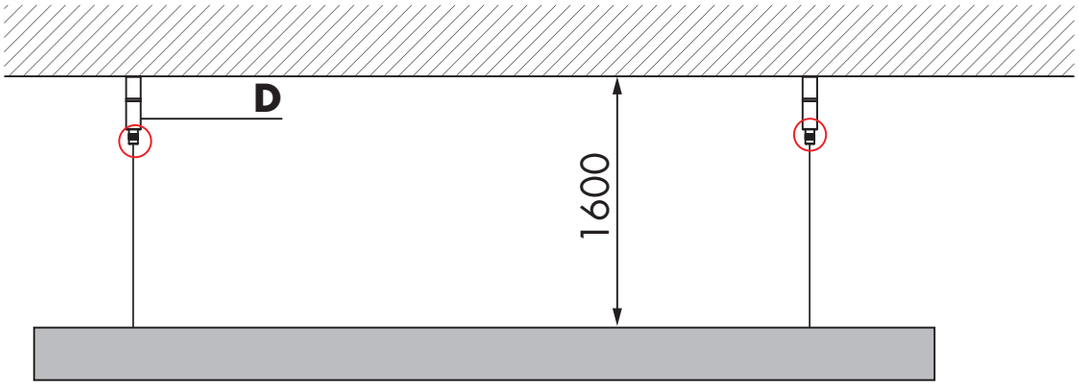

installazione lampada
lamp installation
Installation Lampe
installation lampe
instalación de la lámpara

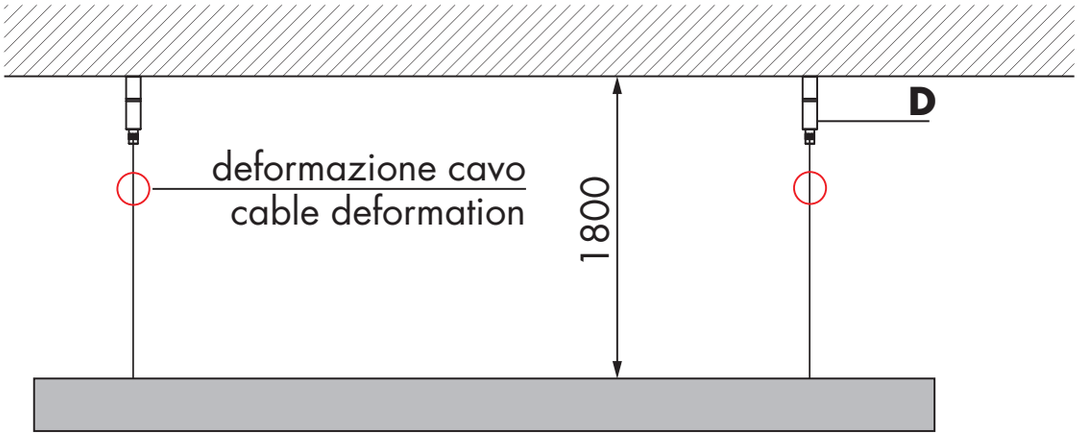

posizione più bassa
lower position
niedrigerer Position
position plus basse
posición más baja

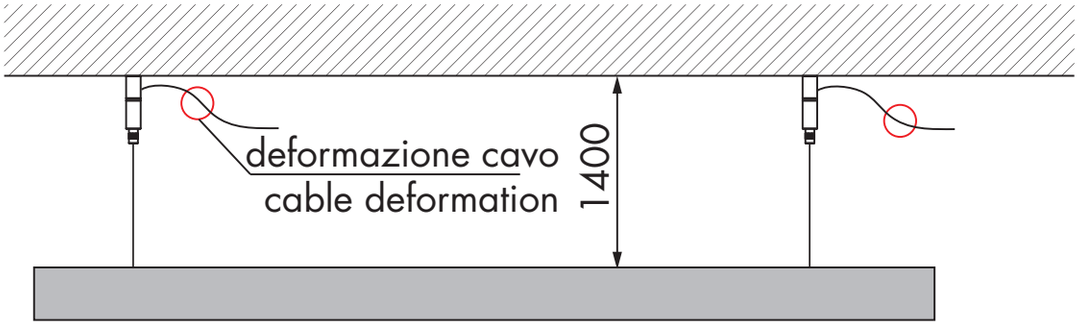

posizione più alta
higher position
höherer Position
position plus haute
posición más alta

Available from Cirrus Lighting · sales@cirruslighting.co.uk · 020 7193 2175

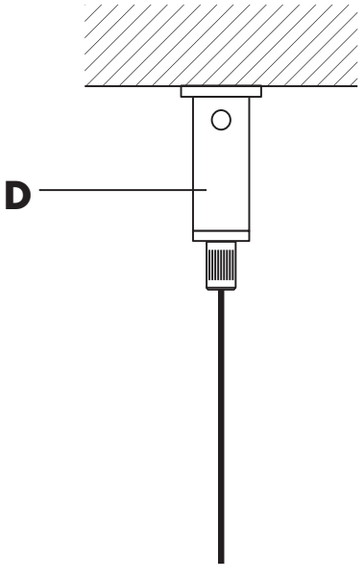

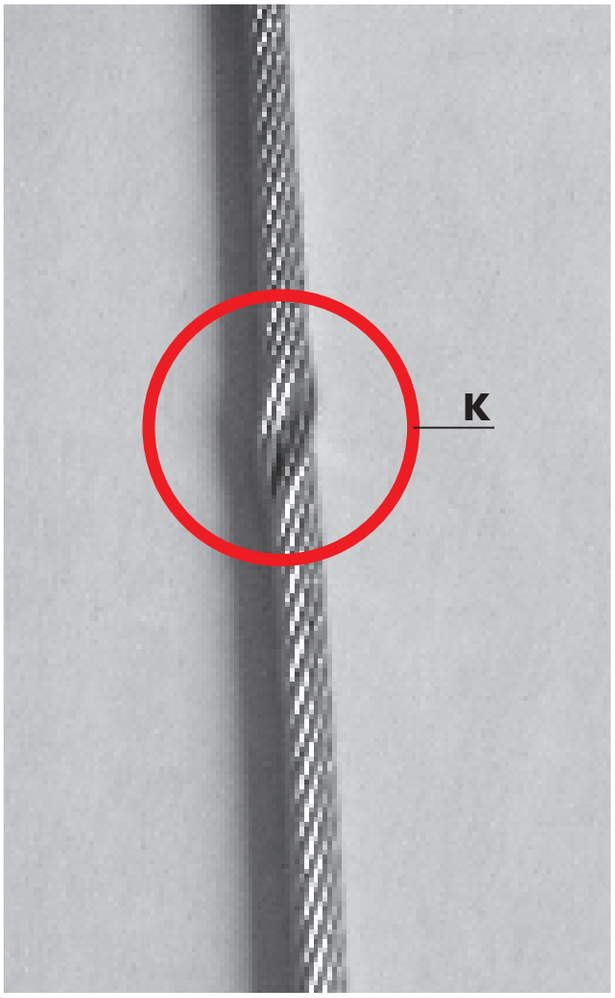

IT **attenzione:** il bloccaggio del cavo di sospensione attraverso il bloccacavo (**D**), potrebbe deformare il cavo stesso (**K**), quindi se in un secondo momento si decide di abbassare la lampada, la deformazione del cavo risulterà visibile.
questo non accadrà nel caso si decida di alzare la lampada, perché la porzione di cavo deformata sarà in eccesso e verrà tranciata.

EN **please note:** securing the suspension cable with the cable-grip (**D**) may deform the cable (**K**), so if it is decided to lower the lamp at a later date, the deformation will be visible.
this will not happen if it is decided to raise the lamp, because the deformed section of cable will be surplus and will be cut off.

DE **achtung:** Beim Einspannen des Aufhängungskabels in die Kabelklemme (**D**) kann das Kabel verbogen werden (**K**), wenn man sich also nachträglich entschließt, die Lampe weiter abzulassen, wird die Verbiegung des Kabels sichtbar.
Anders ist es, wenn man sich entschließt, die Lampe höher zu hängen, weil dann das verbogene Kabelstück überflüssig ist und abgeschnitten wird.

FR **attention:** le blocage du câble de suspension à l'aide du serre-câble (**D**) risque de déformer le câble lui-même (**K**) ; aussi, dans le cas où l'on souhaiterait ensuite abaisser la lampe, cette déformation du câble sera visible ; ce qui n'est pas le cas si l'on rehausse la lampe puisque la portion de câble déformée devient superflue et peut être coupée.

ES **atención:** al bloquear el cable de suspensión mediante el prensacables (**D**), el cable podría deformarse (**K**); cuando, en un segundo momento, se decide bajar la lámpara, la deformación del cable se hace visible.
esto no ocurrirá en caso de que se decida subir la lámpara, porque la parte deformada será un sobrante de cable que se cortará.

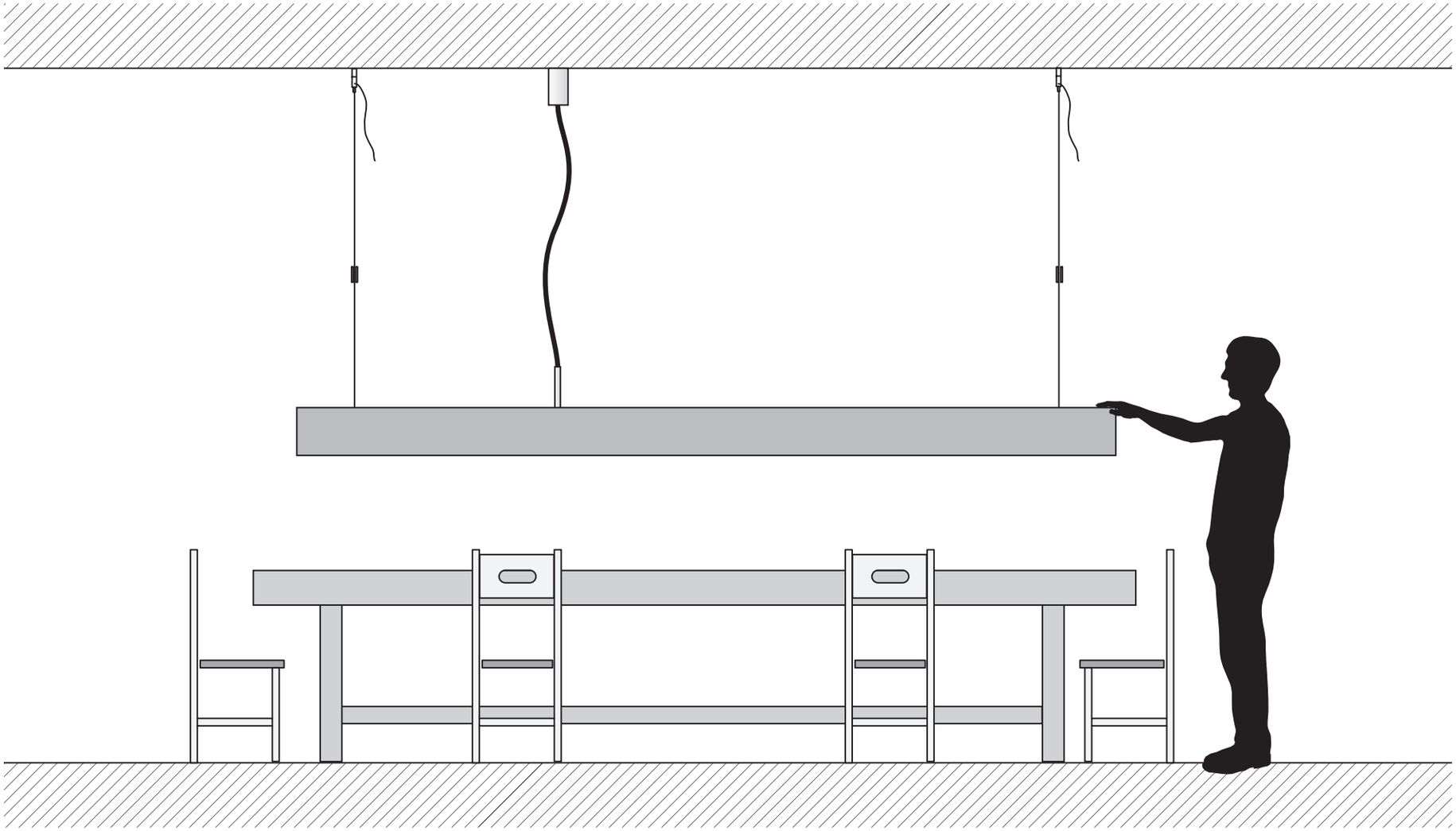

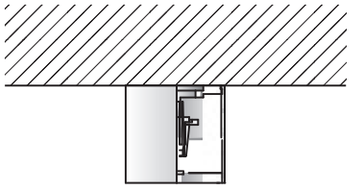

Vb9.001.75

Vb9.580.73

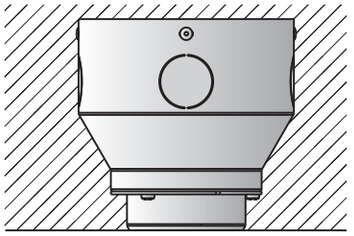

Vb9.580.74

IT abbassare la lampada premendo su di essa fino a farla arrivare a fine corsa, quindi eseguire il collegamento elettrico all'interno del rosone scelto (Vb9.001.75, Vb9.580.73 o Vb9.580.74) (per l'installazione del rosone seguire le relative istruzioni).

EN press on the lamp and lower it as far as it will go; then make the electrical connection inside the selected rose (Vb9.001.75, Vb9.580.73 or Vb9.580.74) (to install the rose, follow the relevant instructions).

DE Die Lampe bis zum Endanschlag absenken, dann den Elektroanschluss in der gewählten Abdeckhülse (Vb9.001.75, Vb9.580.73 oder Vb9.580.74) herstellen (für die Installation der Abdeckhülse siehe die entsprechende Anleitung).

FR abaisser la lampe manuellement jusqu'en bout de course, puis réaliser le branchement électrique à l'intérieur de la rosace choisie (Vb9.001.75, Vb9.580.73 ou Vb9.580.74) (pour l'installation de la rosace, voir les instructions correspondantes).

ES bajar la lámpara presionando sobre ella hasta hacerla llegar al fin de carrera; hecho esto, efectuar la conexión eléctrica dentro del rosetón elegido (Vb9.001.75, Vb9.580.73 o Vb9.580.74) (para la instalación del rosetón, seguir las instrucciones correspondientes).

5.

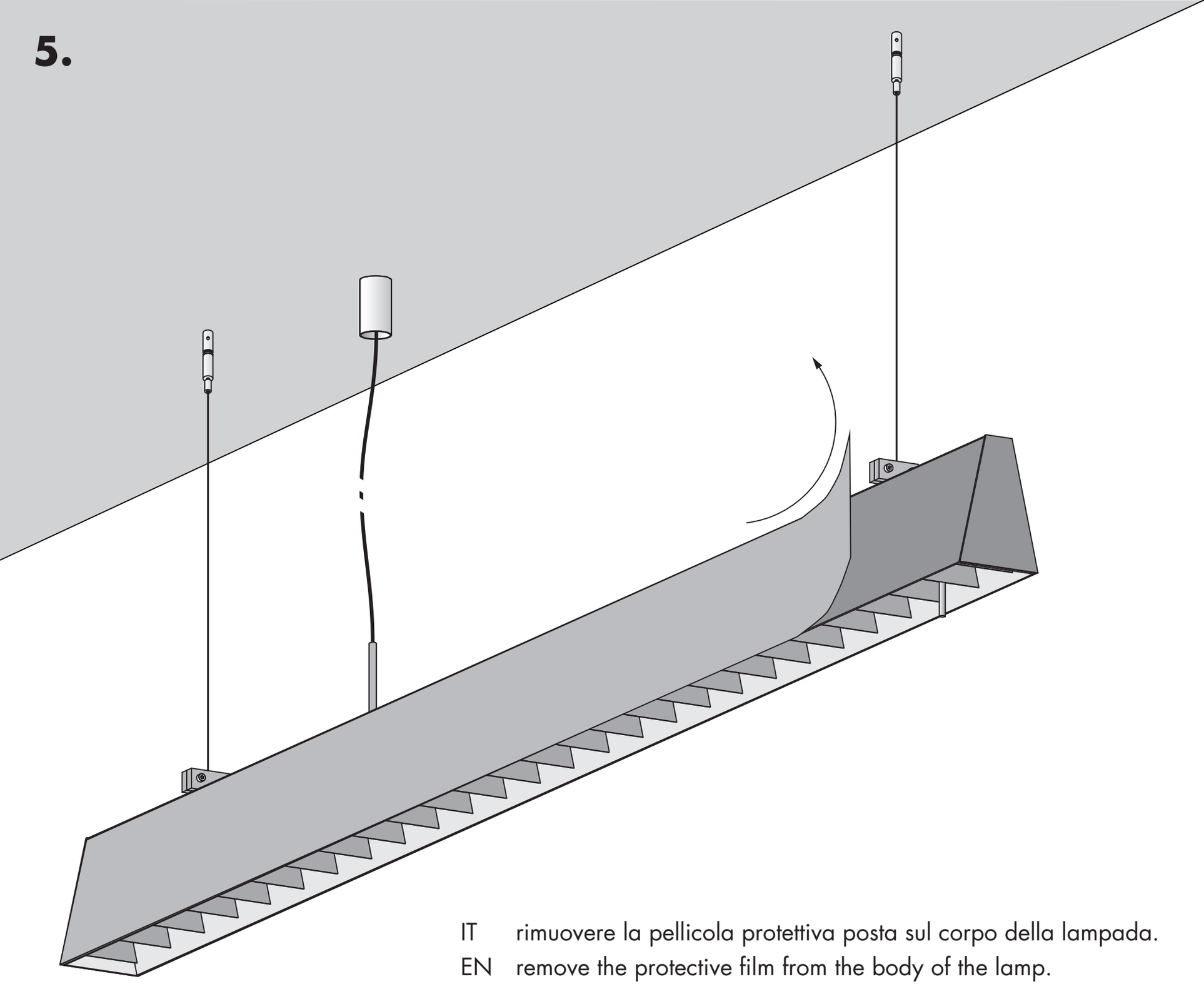

IT rimuovere la pellicola protettiva posta sul corpo della lampada.

EN remove the protective film from the body of the lamp.

DE Die Schutzfolie vom Lampenkörper abziehen.

FR retirer la pellicule de protection présente sur le corps de la lampe.

ES quitar la película protectora situada sobre el cuerpo de la lámpara.

Available from Cirrus Lighting · sales@cirruslighting.co.uk · 020 7193 2175

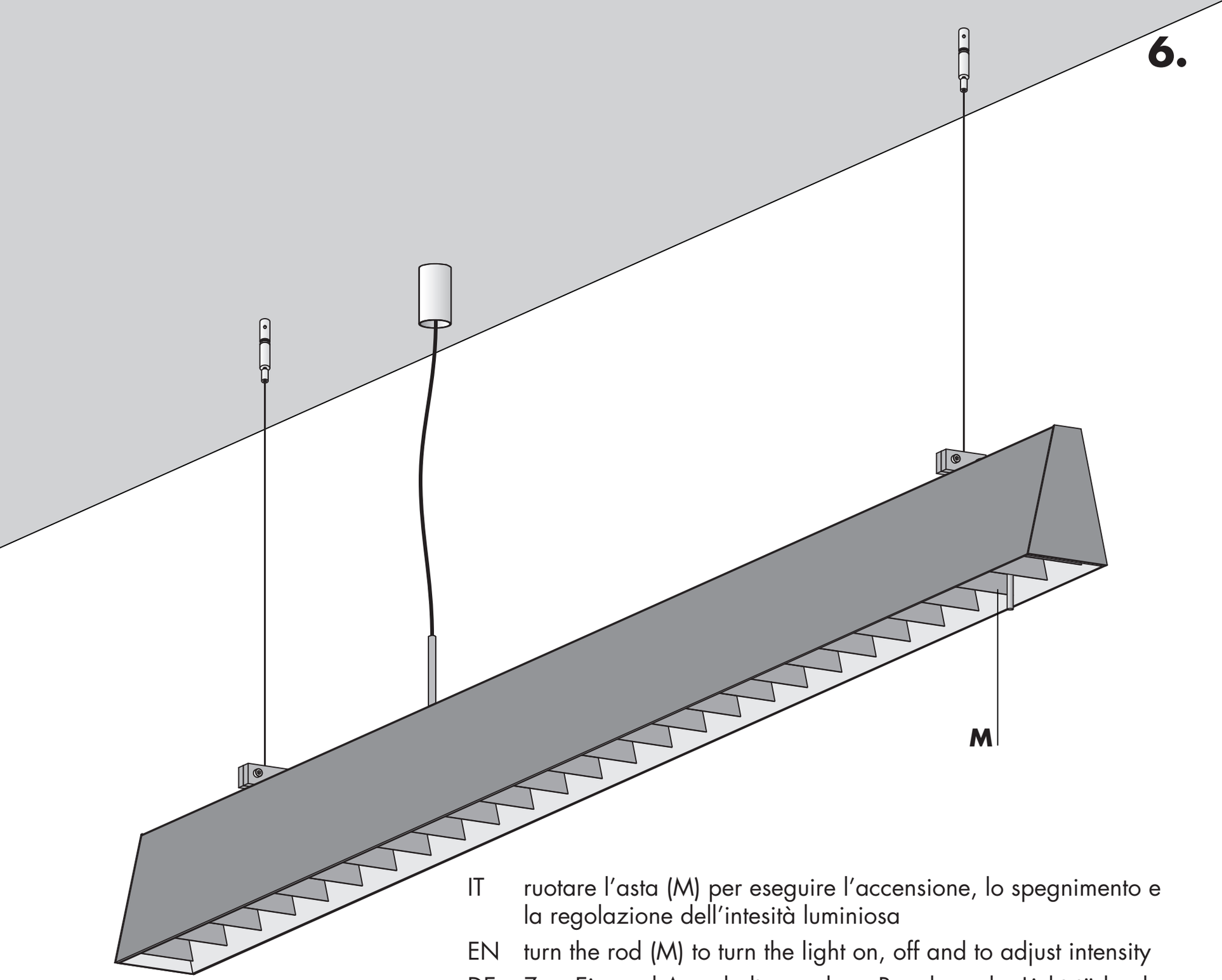

IT ruotare l'asta (M) per eseguire l'accensione, lo spegnimento e la regolazione dell'intesità luminiosa

EN turn the rod (M) to turn the light on, off and to adjust intensity

DE Zum Ein- und Ausschalten und zur Regelung der Lichtstärke den Stab (M) drehen.

FR tourner la tige (M) pour commander l'allumage, l'extinction et le réglage de l'intensité lumineuse.

ES girar la barra (M) para encender, apagar o regular la intensidad luminosa

6.

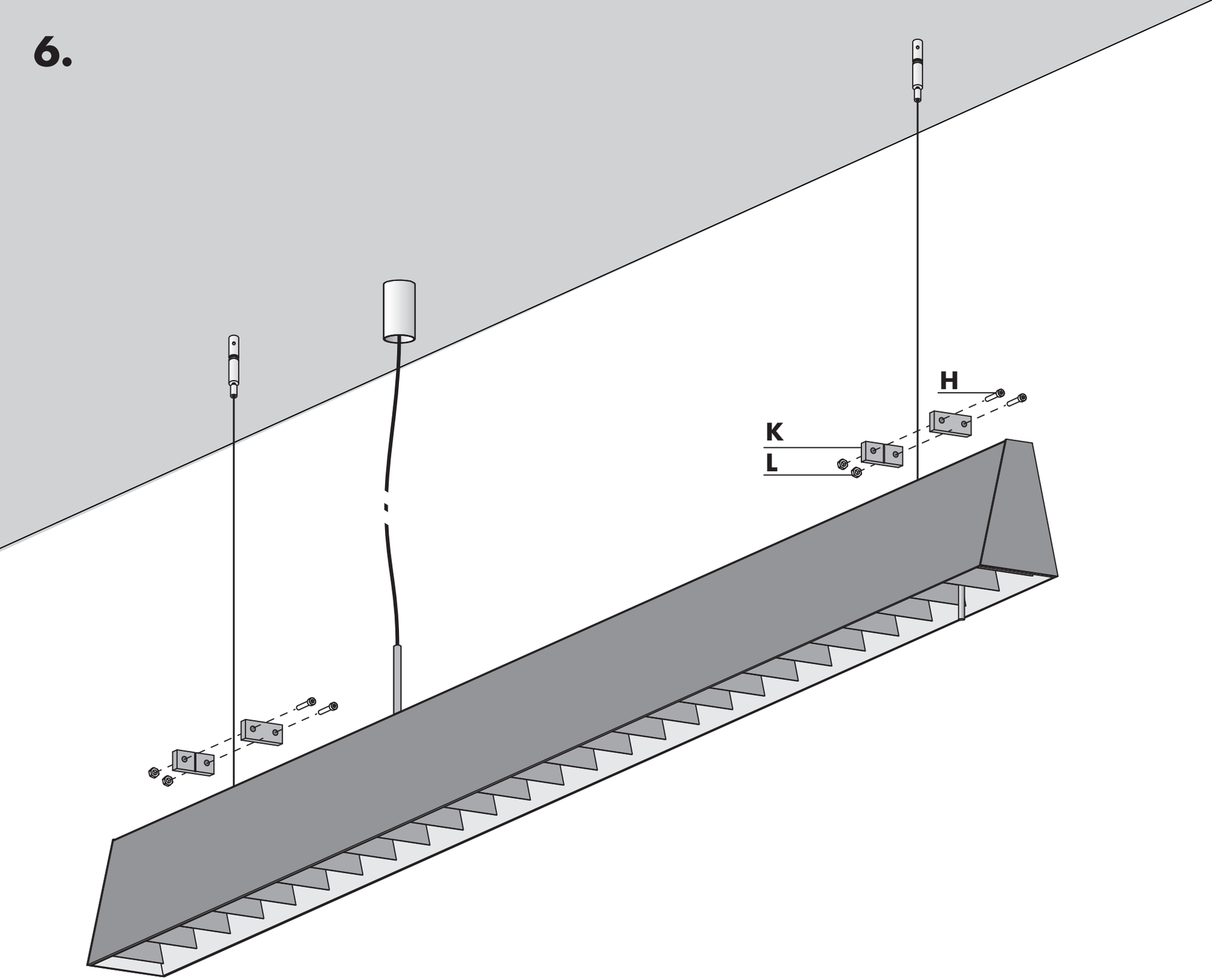

Available from Cirrus Lighting · sales@cirruslighting.co.uk · 020 7193 2175

IT rimuovere i due blocchi (**K**) svitando le viti (**H**) dai dadi (**L**). **attenzione:** se la lampada viene disinstallata, per mantenere perfettamente funzionante il sistema saliscendi, è necessario rimontare i blocchi (**K**) sollevando la lampada fino a fine corsa e posizionandoli adiacenti al corpo come in origine.

EN remove the two blocks (**K**) by loosening screws (**H**) from nuts (**L**). **please note:** if the lamp is uninstalled, to keep the rise and fall mechanism perfectly functional, the blocks (**K**) must be reinstalled by raising the lamp all the way up and setting them in their original position next to the body.

DE Nach Lösen der Schrauben (**H**) von den Muttern (**L**) die beiden Sicherungsscheiben (**K**) abnehmen. **achtung:** Wenn die Lampe ausgebaut wird, müssen die Sicherungsscheiben (**K**), damit das Höhenverstellungssystem weiterhin perfekt funktionieren kann, wieder angebracht werden, wobei man die Lampe bis zum Endanschlag anhebt und die Scheiben am Lampenkörper anliegend anbringt, wie sie ursprünglich waren.

FR retirer les deux blocs (**K**) en dévissant les vis (**H**) des écrous (**L**). **attention:** en cas de retrait de la lampe, pour garantir le bon fonctionnement du système de réglage de la hauteur, il est nécessaire de remonter les blocs (**K**) en soulevant la lampe jusqu'en bout de course et en plaçant ensuite les blocs contre le corps dans leur position initiale.

ES quitar los dos topes (**K**) desenroscando de las tuercas (**L**) los tornillos (**H**). **atención:** si se desinstala la lámpara, para mantener en perfecto funcionamiento el sistema sube y baja, es necesario montar de nuevo los topes (**K**), levantando la lámpara hasta el fin de carrera y situándolos adyacentes al cuerpo como al principio.

attenzione - please note achtung - attention atención

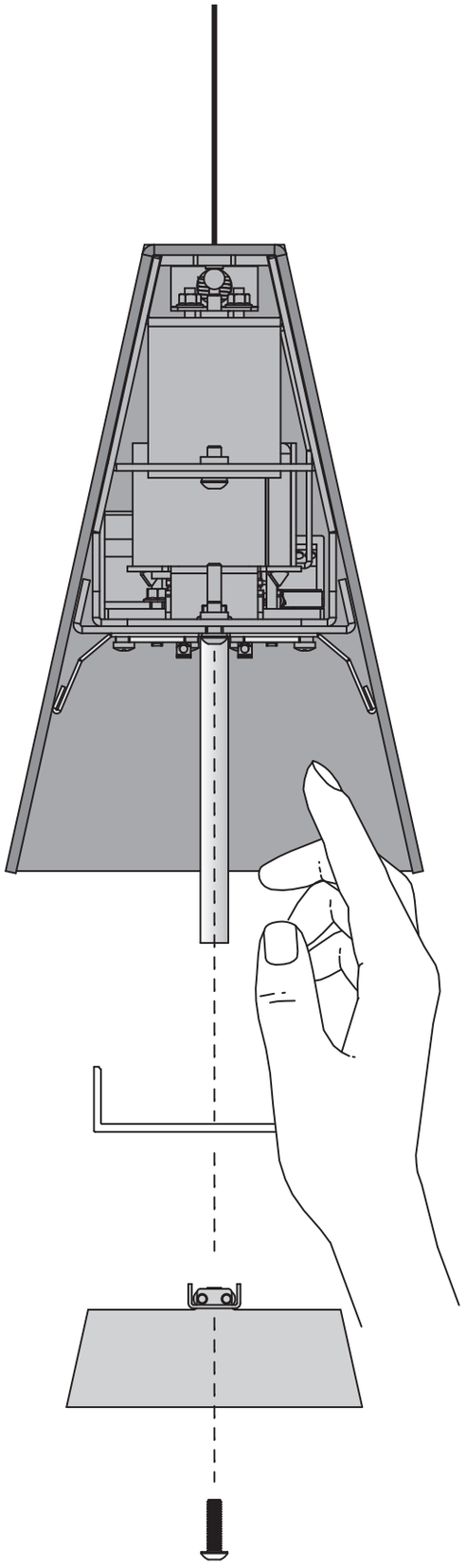

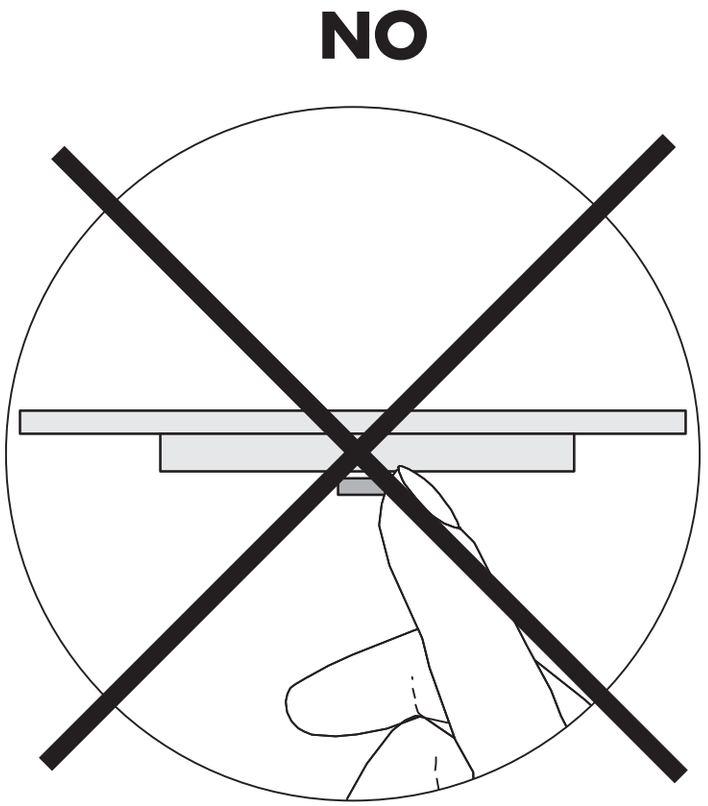

IT **note:**
EN **notes:**
DE **notizen:**
FR **notes:**
ES **notas:**

IT **smaltimento dell'apparecchio:** a fine vita l'apparecchio di illuminazione è un rifiuto che rientra nella categoria RAEE (Rifiuto di Apparecchiatura Elettrica ed Elettronica), pertanto non deve essere smaltito come un rifiuto municipale misto ed è responsabilità dell'utente smaltirlo correttamente per evitare danni all'ambiente, alle persone e agli animali, ed evitare lo spreco di materiali riciclabili. è possibile consegnare il vecchio apparecchio al venditore nel momento in cui si acquista un nuovo apparecchio di illuminazione, oppure portare l'apparecchio nelle aree pubbliche di raccolta predisposte dalle amministrazioni comunali, o depositarlo negli appositi contenitori. per lo smaltimento delle batterie, occorre attenersi alle normative vigenti relative alla raccolta differenziata e al riciclaggio.

EN **equipment disposal:** at the end of its life cycle, the light fitting should be considered as a Weee (Waste of electrical and electronic equipment) category waste, therefore it should be disposed of not as mixed municipal waste, but properly in order to avoid damages to the environment, people and animals, and to avoid any waste of recyclable materials. this a responsibility of the user. when ordering a new light fitting, the customer may give back his/her old one to the seller, or bring it to the public collection sites arranged by the municipal authorities, or simply put it in special collection containers. for the battery disposal, the laws concerning the sorted waste collection and recycling have to be followed.

DE **entsorgung des geräts:** Am Ende der Lebensdauer ist das Beleuchtungsgerät als Elektro- und Elektronik-Altgerät (WEEE) zu betrachten und darf daher nicht als Hausmüll entsorgt werden. Die korrekte Entsorgung liegt in der Verantwortung des Benutzers, um Umwelt-, Tier- und Personenschäden sowie die Vergeudung recycelbarer Materialien zu vermeiden. Das ausgediente Gerät kann beim Kauf eines neuen Beleuchtungsgeräts beim Händler abgegeben oder zu einer öffentlichen Sammelstelle der Gemeindeverwaltung gebracht bzw. in den dafür vorgesehenen Behältern deponiert werden. Die Entsorgung von Batterien muss aufgrund der einschlägigen Vorschriften für die getrennte Abfallsammlung und das Recycling erfolgen

Available from Cirrus Lighting · sales@cirruslighting.co.uk · 020 7193 2175

FR **elimination de l’appareil:** au terme de sa durée de vie, l’appareil d’éclairage est un déchet qui rentre dans la catégorie DEEE (Déchets d’Équipements Électriques et Électroniques), il ne doit donc pas être éliminé comme un déchet municipal mixte et il incombe à l’utilisateur de l’éliminer correctement pour éviter tout dommage à l’environnement, aux personnes et aux animaux, et éviter le gaspillage de matériaux recyclables. il est possible de remettre le vieil appareil au vendeur lorsque l’on achète un nouvel appareil d’éclairage, ou de porter l’appareil dans les aires publiques de collecte prévues par les administrations communales, ou de le déposer dans les contenants prévus à cet effet. pour l’élimination des piles/batteries, veiller au respect des normes en vigueur relatives à la collecte sélective et au recyclage.

ES **eliminación del aparato:** al final de su vida, el aparato de iluminación es un residuo incluido en la categoría RAEE (Residuo de Aparatos Eléctricos y Electrónicos), por lo tanto no debe eliminarse como residuo urbano mixto y es responsabilidad del usuario su correcta eliminación para evitar daños al medio ambiente, a las personas y a los animales, y para evitar el derroche de materiales reciclables. el aparato usado puede entregarse al vendedor en el momento en que se compre uno nuevo, o bien puede llevarse a una de las zonas públicas de recogida dispuestas por las administraciones municipales, o depositarlo en los contenedores al efecto. para eliminar las pilas, deben respetarse las normativas vigentes en relación con la recogida selectiva de residuos y el reciclado.

Available from Cirrus Lighting · sales@cirruslighting.co.uk · 020 7193 2175

IT **indice marcature**
EN **marking index**
DE **Kennzeichnenverzeichniss**
FR **index de marquage**
ES **indice de marcado**

IT questo prodotto non deve essere smaltito come rifiuto municipale misto, effettuare una raccolta separata

EN this product must not be disposed of as mixed municipal waste but treated as waste to be sorted.

DE Dieses Produkt darf nicht als Hausmüll entsorgt werden, sondern muss der getrennten Abfallsammlung zugeführt werden

FR ce produit ne doit pas être éliminé comme déchet municipal mixte mais à travers la collecte sélective

ES este producto no debe eliminarse como residuo urbano mixto, sino mediante recogida selectiva

Available from Cirrus Lighting · sales@cirruslighting.co.uk · 020 7193 2175

Viabizzuno strada principale della frazione di bizzuno in provincia di ravenna dove tra la casa del popolo e la parrocchia, al n°17, sono nato il ventuno luglio millenovecentocinquantacinque. da qui nasce il nome dell'azienda fondata nel millenovecentonovantaquattro rappresentata da uno spazio bianco attraversato da due linee, una verticale, rigorosa, pulita, equilibrata, ed una inclinata, irriverente nello spazio, ironica, fuori dagli schemi. distinte ma complementari proprio come le due anime rappresentate dalle due collezioni Viabizzuno. e nel punto in cui si intersecano le due linee, l'UpO, Ufficio progettazione Ombre. superficie complessiva 19.070 m^2.
volume complessivo 108.000 m^3.

Viabizzuno is the name of the main road of the small village bizzuno located in the province of ravenna, where I was born on the 21 07 1955 at n°17, between the 'casa del popolo' and the local parish church. from here the name of the company founded in nineteen ninety-four represented by a white space intersected by two lines one vertical, well balanced, logical, clean, the other dynamic, irreverent, ironic. separate and yet complementary, just like the two different philosophies behind Viabizzuno two collections. in the intersection between the two lines, UpO, Ufficio progettazione Ombre.
total area 19.070 m^2.
total volume 108.000 m^3
mn

Available from Cirrus Lighting · sales@cirruslighting.co.uk · 020 7193 2175

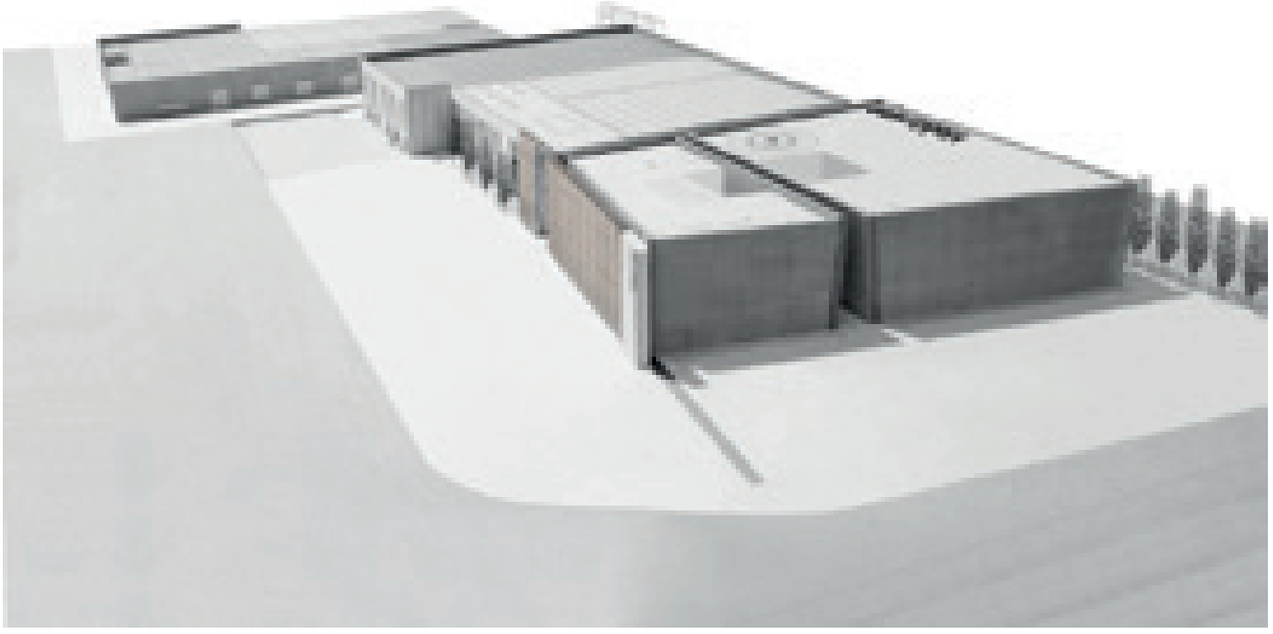

i nostri strumenti di lavoro *our* **work tools**

Available from Cirrus Lighting · sales@cirruslighting.co.uk · 020 7193 2175

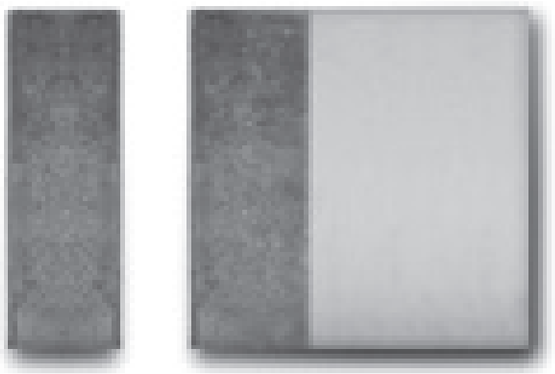

libro For m
libro di riflessioni, studi, sperimentazioni e progettazione attorno alla luce.
tre edizioni stampate e esaurite.
book of thoughts, studies, workshops and designs of light.
three printed editions, sold out.

manuale
un manuale costituito nel tempo per permettere al progettista di costruire con i nostri corpi illuminanti il proprio linguaggio della luce.
a manual created over time to allow the designer to create with our light fittings his/her own language of light.

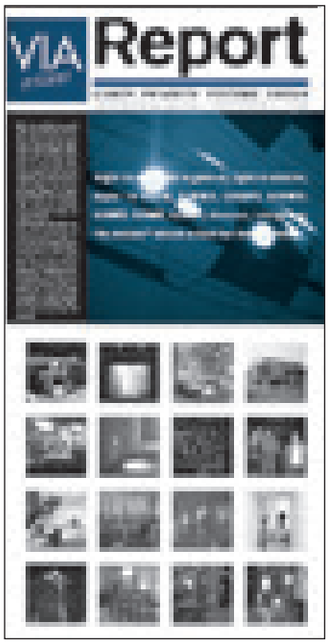

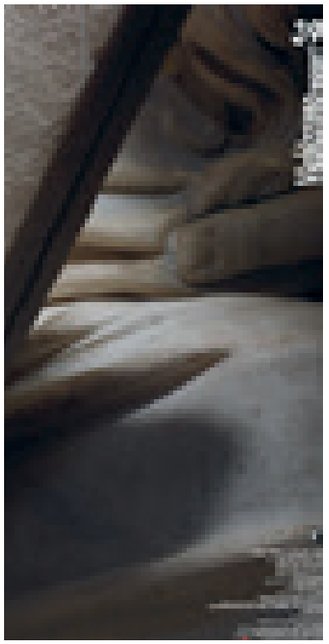

Viabizzunoreport
il giornale semestrale che racconta il nostro modo di fare luce. per conoscere, studiare ed esplorare progetti e architetture, personaggi ed eventi e lavorare insieme con l'arte della luce.
the half-yearly magazine that describes our way of making light. to appreciate, study and explore project and architectures, people and events and to work together with the art of light.

Viabizzuno unoventicinque
un'opera omnia. la raccolta completa dei nostri giornali che dal millenovecentonovantacinque racconta i primi ventun anni del nostro modo di fare luce, i nostri sogni e i nostri progetti. la nostra storia.
opera omnia. the complete collection of our magazines that from ninteenninetyfive tells the first twenty-one years of our way of making light, our dreams and our projects. our history.

Available from Cirrus Lighting · sales@cirruslighting.co.uk · 020 7193 2175

colori e finiture
la cartella che contiene la preziosità dei materiali Viabizzuno.
the folder that contains Viabizzuno preciousness of materials.

dizionario maximum
strumento che raccoglie in ordine alfabetico tutti i nostri apparecchi di illuminazione e tutte le parole significative della filosofia, del linguaggio, del sapere Viabizzuno.
work tool that gathers in alphabetic order all our light fixtures and all the meaningful words of Viabizzuno philosophy, language and knowledge.

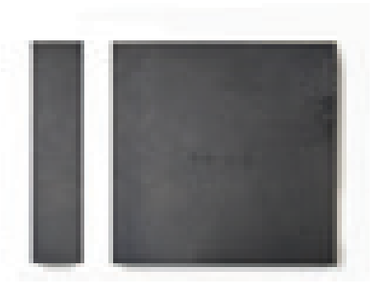

breviario
la storia Viabizzuno attraverso la sua luce. un sunto da studiare, usare, tenere in tasca. una preghiera quotidiana per saper scegliere la luce giusta. progettare voce del verbo amare.
Viabizzuno history through its light. a summary to study, use, keep in your pocket. a daily prayer to know how select the correct light. to design is form of the verb to love.

vademecum
un piccolo volume, un compendio che racchiude l'identità, lo stile gli strumenti del nostro modo di fare luce.
a little volume, a compendium that contains the identity, the style, the working tools of our way to enlighten.

Available from Cirrus Lighting · sales@cirruslighting.co.uk · 020 7193 2175

Viacommerce®
il nostro portale dove acquistare gli apparecchi di illuminazione Viabizzuno e riceverli direttamente a casa.
our portal where to buy Viabizzuno light fittings and receive them directly at home.

www.viabizzuno.com
il sito Viabizzuno. una pagina bianca ricca di finestre da esplorare, la pagina virtuale attraverso la quale Viabizzuno si affaccia sul mondo e racconta la sua storia, la sua luce, i suoi eventi e i suoi progetti.
Viabizzuno website. a white page full of windows to explore, the virtual page through which Viabizzuno appears on the world and tells its own history, light, events and projects.

Viabizzunofilm
la casa cinematografica della luce.
una raccolta di cortometraggi che narrano la poetica artigiana e tecnologica che sta alla base della costruzione di un corpo illuminante, la sua storia, le sue applicazioni e il suo immaginifico mondo luminoso.
the light film company. a collection of short films that tell the handcrafted and technologic poetics that is base to the design of light fixtures, the history, the applications and the fabulous lighting world.

libreria 3d
tutti i nostri corpi illuminanti in formato tridimensionale per poter illuminare i vostri disegni 3d.
all our lighting fixtures in 3d format in order to enlighten your 3d models.

Available from Cirrus Lighting · sales@cirruslighting.co.uk · 020 7193 2175

Viabizzuno perte
la carta dei progettisti che dà l'opportunità a tutti i possessori di partecipare al nostro percorso progettuale, di seguirci da vicino e far parte della nostra cerchia di amici che noi riusciamo a riconoscere in tutto il mondo.
the designers card that enables all its possessors to partecipate to our design path, to follow us closely and be part of our circle of friends that we are able to recognise worldwide.

biblioteca della luce
il nostro modo di esporre la luce, di raccontarla e di farla scoprire. perché la luce va letta, interpretata, ascoltata e assaporata come un buon libro.
it is our way to display light, to tell and unveil it. because light must be red, interpreted, heard and tasted like a good book.

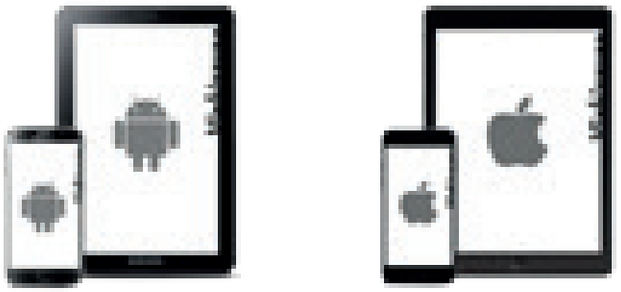

Viabizzuno app
l'applicazione Viabizzuno, uno strumento omnicomprensivo per il progettista: foto, testi, progetti, manuale, dizionario, disegni 2d e 3d, curve fotometriche. il regalo per chi cerca e progetta ogni giorno la luce giusta.
Viabizzuno application, a comprehensive tool for the designer: pictures, texts, projects, manual, dictionary, 2d and 3d drawings, photometric curves. the gift for the ones searching and designing the correct light everyday.

Viabizzuno applight
l'applicazione pratica e veloce per concepire la tua luce. una carrellata completa sui corpi illuminanti Viabizzuno da poter sfogliare agevolmente on line anche dal telefono. scaricala subito da app store e play store.
a handy and quick application to conceive your light. a complete overview of Viabizzuno light fixtures easy to browse online also from mobiles. you can download it now from app store or play store.

Available from Cirrus Lighting · sales@cirruslighting.co.uk · 020 7193 2175

per fecondare to fertilize
il mondo the world
digrandebellezza®
e concepire and conceive
la tua your own
luce light
scarica da download from
app store
play store

applight

Viabizzuno

Viabizzuno srl
10 via romagnoli
40010 bentivoglio
bologna italia
t+39 0518908011
f+390518908089
www.viabizzuno.com
viabizzuno@viabizzuno.com

Available from Cirrus Lighting · sales@cirruslighting.co.uk · 020 7193 2175